# MEGANE

# INSTRUKTIONSBOK

RENAULT

# RENAULT rekommenderar ELF

ELF utvecklar en komplett serie smörjmedel för RENAULT:

- motoroljor
- oljor för manuella och automatiska växellådor

**Meddelande:** För att optimera motorns funktion bör man använda rätt smörjmedel för bilen. Se underhållshäftet.

Utvecklingen av smörjmedlen har inspirerats av forskning för Formel 1 och medlen är därför av mycket hög kvalitet.

Produktserien utvecklas tillsammans med RENAULTs tekniker och är därför perfekt anpassad till bilarna.

- ELF-smörjmedel ökar bilens prestanda betydligt.

**RENAULT rekommenderar godkända smörjmedel från ELF för påfyllning och byte.**
**Kontakta din RENAULT-representant eller besök www.lubrifiants.elf.com**

Ett varumärke som tillhör TOTAL

Photo credit: Total/DPPI Imacom group

# INSTRUKTIONSBOK

**Denna instruktionsbok** innehåller uppgifter som du kommer att ha användning av för att:

– lära känna din bil så att du på bästa sätt kan utnyttja alla dess möjligheter.

– se till så att den förblir i så gott skick som möjligt genom att beakta skötselråden.

– själv och utan större tidsförlust kunna avhjälpa sådana driftstörningar som inte behöver åtgärdas på verkstad.

Om du ägnar lite tid åt att läsa denna instruktionsbok kommer du att få del av viktig information och tekniska nyheter. Om du fortfarande har frågor kan teknikerna i märkeskontaktnätet ge ytterligare information.

För att göra dig uppmärksam på vissa viktiga punkter i denna instruktionsbok har vi infört nedanstående symbol:

**Risk eller fara, viktig information om säkerhet.**

Beskrivningen av de versioner som omnämns i denna instruktionsbok har upprättats med utgångspunkt från de tekniska specifikationer som gällde vid bokens tillkomst. **Instruktionsboken kan förutom standardutrustning innehålla annan utrustning** (i serie eller tillvalsutrustning) **eller uppgifter som inte gäller just din bil beroende på version, tillval eller land där bilen säljs.**

**Likaså kan vissa utrustningsdetaljer som eventuellt kommer till under innevarande modellår vara beskrivna i denna instruktionsbok.**

När det i dokumentet hänvisas till en märkesrepresentant handlar det om en RENAULT-representant.

Lycka till med din nya bil!

Översatt från franska. Reproduktion eller översättning, helt eller delvis, är inte tillåten utan föregående skriftligt medgivande från biltillverkaren.

0.2

# I N N E H Å L L

Kapitel


Presentation och förarplats ..... 1

Start och körning ..... 2

Inredning och klimatanläggning ..... 3

Service och skötsel ..... 4

Praktiska råd ..... 5

Tekniska specifikationer ..... 6

Alfabetiskt register ..... 7

0.4

# Kapitel 1: Presentation och förarplats


RENAULT-kort allmänt, användning, blockerat låsläge . . . 1.2
Dörrar . . . 1.10
Automatisk låsning av dörrarna under körning . . . 1.14
Nackskydd - Stolar . . . 1.15
Stolar . . . 1.17
Bilbälten . . . 1.22
Kompletterande krockskyddssystem: . . . 1.25
- till bilbälten fram . . . 1.25
- till bilbälten bak . . . 1.29
- för sidoskydd . . . 1.30

Barnsäkerhet: allmänt . . . 1.32
- Val av fastsättning av barnstol . . . 1.35
- installation av barnstol . . . 1.37
- urkoppling, inkoppling av passagerarairbagen fram . . . 1.43

Förarplats . . . 1.46
Kombinationsinstrument . . . 1.50
- Färddator . . . 1.56
- meny för personliga funktionsinställningar . . . 1.66

Ratt . . . 1.67
Servostyrning . . . 1.67
Klocka och yttertemperaturmätare . . . 1.68
Backspeglar . . . 1.69
Ljud- och ljussignalering . . . 1.70
Belysning och dimljus . . . 1.71
Strålkastarinställning . . . 1.74
Vindrute- och bakrutetorkare . . . 1.75
Bränsletank (påfyllning av bränsle) . . . 1.78

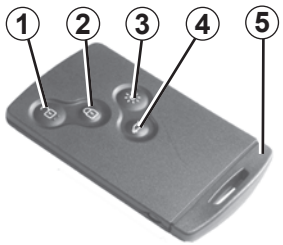


*1* Upplåsning av alla dörrar.
*2* Låsning av alla dörrar.
*3* Tändning av belysningen med fjärrkontroll.
*4* Låsning/upplåsning av bagagerummet.
*5* Integrerad nyckel.

**ANM.:**
För bilar som har den utrustningen kan RENAULT-kortet ”SERVICE” identifieras med hjälp av ordet ”SERVICE” som är tryckt på kortet. Se avsnittet ”RENAULT-kort SERVICE” i kapitel 1.

## Med RENAULT-kortet kan du:

– låser/låser upp dörrarna, bakluckan och tankluckan (se följande sidor)
– tändning av belysningen med fjärrkontroll (se följande sidor)
– beroende på bil, stänga fönsterrutorna och takluckan automatiskt (se ”Fönsterhissar med automatfunktion” och ”Taklucka” i kapitel 3)
– starta motorn, se ”Start av motor” i kapitel 2.

## Räckvidd

Kontrollera att batteriet är i gott skick, av rätt typ och rätt insatt. Dess livslängd är cirka två år: byt det när meddelandet ”Keycard battery low” visas på instrumentpanelen (se avsnittet ”RENAULT-kort: Batteri” i kapitel 5).

## RENAULT-kortets räckvidd

RENAULT-kortets räckvidd varierar. Undvik att trycka på kortets knappar så att ofrivillig låsning eller upplåsning framkallas.

När batteriet är urladdat kan du ändå låsa/låsa upp och starta bilen. Se ”Låsning/upplåsning av bilen” i kapitel 1 och ”Start av motor” i kapitel 2.

**Förarens ansvar**
Lämna aldrig bilen med RENAULT-kortet i kupén om det finns barn (eller djur i bilen), inte ens en kort stund.
Detta kan leda till fara för barnet, djuret eller förbipasserande personer eftersom bilen kan startas, reglagen kan användas (till exempel fönsterhissarna) och dörrarna kan låsas.
Risk för allvarliga skador.

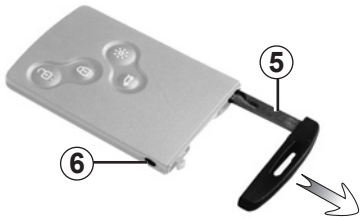


## Integrerad nyckel *5*

Med den inbyggda nyckeln kan man låsa och låsa upp vänster framdörr när RENAULT-kortet inte fungerar:

– när RENAULT-kortets batteri håller på att ta slut eller när batteriet är urladdat etc.

– när apparater som arbetar på samma frekvens som kortet används

– när bilen befinner sig i ett område med stark magnetisk strålning

**Åtkomst av nyckel 5**

Tryck på knappen ***6*** och dra i nyckeln ***5***. Släpp sedan knappen.

**Användning av nyckeln**

Se ”Låsning/upplåsning av dörrar”.

**När du har stigit in i bilen med hjälp av den inbyggda nyckeln, placera den på dess plats i RENAULT-kortet och för sedan in RENAULT-kortet i läsaren så att du kan starta.**

**Råd**

Se till att kortet aldrig hamnar i hetta, kyla eller fukt.

Förvara inte RENAULT-kortet på en plats där det kan skadas, t.ex. i en bakficka.

**Byte, behov av ett extra RENAULT-kort**

Om du skulle bli av med ditt RENAULT-kort eller om du vill ha ytterligare ett kort, kan du endast beställa detta hos din märkesrepresentant.

Vid byte av ett RENAULT-kort ska både bilen **och alla dess** RENAULT-kort lämnas in hos en märkesrepresentant för nyinkodning.

Du kan använda upp till fyra RENAULT-kort per bil.

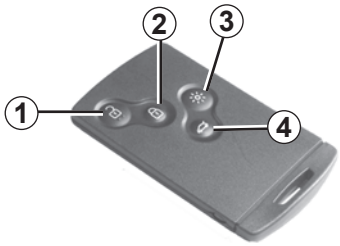


## Upplåsning av dörrarna

Tryck på knappen ***1***.
Upplåsningen visas genom att varningsblinkrarna blinkar **en** gång.

När upplåsningen av enbart förardörren aktiveras (se avsnittet ”Meny för personliga funktionsinställningar” i kapitel 1):
– en tryckning på knappen ***1*** låser enbart upp förardörren och tankluckan
– två tryckningar i följd på knappen ***1*** låser upp alla dörrar och luckor.

## Låsning av dörrarna

Tryck på låsknappen ***2***. Låsningen visas genom att varningsblinkrarna blinkar **två gånger**. Om någon dörr eller bakluckan är öppen eller inte riktigt stängd, eller om ett RENAULT-kort sitter kvar i läsaren, låses och låses dörrarna upp snabbt och varningsblinkrarna **blinkar inte**.

Om bilen har låsts upp men ingen dörr eller lucka öppnas, låses bilen automatiskt igen efter två minuter.

Kortets knappar är inte aktiverade, när motorn är igång.

Varningsblinkrarnas blinkningar signalerar bilens status:

– **en blinkning** visar att bilen är helt upplåst

– **två blinkningar** visar att bilen är helt låst.

## Upplåsning/låsning av endast bakluckan

Tryck på knappen ***4*** för att låsa upp/låsa bakluckan.

## Larm för icke registrerat RENAULT-kort

Om du öppnar en dörr med motorn igång och kortet inte sitter i läsaren visas meddelandet ”Keycard not detected” och en ljudsignal hörs. Varningen försvinner när kortet placeras i läsaren igen.

## Funktion ”Fjärrbelysning”

Om du trycker på knappen ***3*** tänds bilens halvljus, sidoblinkljus och innerbelysning i cirka 30 sekunder. På så sätt kan man se bilen på långt håll, om den är parkerad.
**ANM.:** Om du trycker på knappen ***3*** en gång till slocknar belysningen.

28517

## Användning

I bilar som har den utrustningen erbjuder handsfree-kortet förutom funktionerna i det fjärrstyrda RENAULT-kortet dessutom låsning/upplåsning utan att RENAULT-kortet behöver användas när det finns i aktivitetsfältet ***1***.

**ANM.:** Se till att RENAULT-kortet inte kommer i kontakt med annan elektronisk utrustning (dator, handdator, telefon etc.) som kan störa dess funktion.

28392

## Upplåsning av bilen

När RENAULT-kortet befinner sig i området ***1***, för handen bakom ett handtag ***2*** så låses bilen upp. I vissa fall måste man dra två gånger i handtaget ***2*** för att låsa upp bilen och öppna dörren.

Om du trycker på knappen ***3*** låses bilen upp.

Upplåsningen visas genom att varningsblinkrarna blinkar **en** gång.

28481

## Låsning av bilen

Det finns tre sätt att låsa bilen: på avstånd, med knappen ***4*** och med hjälp av RENAULT-kortet.

**Låsning med fjärrkontroll**
Bär RENAULT-kortet på dig och se till att dörrarna och bakluckan är stängda. Gå bort från bilen. Den låses automatiskt när du går utanför området ***1***.

**ANM.:** Vid vilket avstånd bilen låses, beror på omgivningen.

Låsningen visas med en ljudsignal och genom att varningsblinkrarna **blinkar två gånger**.

Den här ljudsignalen kan tas bort. Kontakta din märkesrepresentant.

Om en dörr eller bakluckan är öppen eller inte helt stängd, eller om ett kort finns i kupén (eller i kortläsaren), sker ingen låsning. I det här fallet **hörs ingen ljudsignal och varningsblinkrarna blinkar inte.**

**Låsning med knappen *4***

Se till att dörrarna och bakluckan är stängda och tryck på knappen ***4*** på förardörrens handtag. Bilen låses. Om en dörr eller bakluckan är öppen eller inte riktigt stängd sker en snabb låsning/upplåsning av bilen.

**ANM.:** Det måste finnas ett RENAULT-kort i aktivitetsfältet (område ***1***) för att bilen ska kunna låsas upp med knappen.

**Särskilda anvisningar:**

Om du vill kontrollera att låsningen med knappen ***4*** har fungerat har du cirka **tre** sekunder på dig att använda dörrhandtagen utan att dörrarna låses upp.

Därefter aktiveras handsfree-läget på nytt och om du rör handtaget låses dörrarna upp.

26787

## Låsning av bilen (forts.)

### Låsning med hjälp av RENAULT-kortet

Stäng dörrarna och bakluckan och tryck på knappen ***5***: Bilen låses.

Låsningen visas genom att varningsblinkrarna **blinkar två gånger**.

**ANM.:** Vid vilket avstånd bilen låses beror på omgivningen.

28518

**Särskilda anvisningar:**

Bilen låses inte om:

– en dörr eller bakluckan är öppen eller inte helt stängd

– ett kort är kvar i området ***6*** (eller i kortläsaren) och inget annat kort finns i det yttre registreringsområdet.

Om du öppnar och stänger en dörr när **motorn är igång** och kortet inte längre finns kvar i kupén visas meddelandet ”Keycard not detected” (och en ljudsignal hörs när hastigheten överskrider ett tröskelvärde). Detta hindrar att bilen startar när en passagerare har lämnat bilen med kortet på sig.

Varningen försvinner när kortet registreras.

Efter en låsning/upplåsning av bilen eller bakluckan – endast med hjälp av knapparna på RENAULT-kortet – kopplas låsningen med fjärrkontroll och handsfree-upplåsningen ur.

Om du vill återgå till handsfree-funktionen startar du om bilen.

26787

Om bilen är utrustad med blockerat låsläge kan det användas för att låsa dörrarna och hindra öppning av dörrarna inifrån (om någon t.ex. krossar en ruta och försöker öppna dörren inifrån).

Använd aldrig funktionen blockerat låsläge om någon sitter kvar i bilen.

28392

## Aktivering av blockerat låsläge

Du kan välja mellan två aktiveringslägen för blockerat låsläge:

– tryck snabbt två gånger på knappen ***2***

– eller tryck snabbt två gånger på förardörrens handtag ***3***.

Att det blockerade låsläget är aktiverat visas genom att varningsblinkrarna blinkar **fem gånger**.

## Avaktivering av blockerat låsläge

Lås upp bilen med knappen ***1*** på RENAULT-kortet.

Upplåsningen visas genom att varningsblinkrarna blinkar en gång.

Om bilen är utrustad med blockerat låsläge kan detta även aktivera stängningen av rutorna och/eller den elmanövrerade takluckan med fjärrkontroll.

När det blockerade låsläget har aktiverats med knappen ***2*** kopplas låsningen och upplåsningen med fjärrkontroll i handsfree-läge ur.

Om du vill återgå till handsfree-funktionen startar du om bilen.

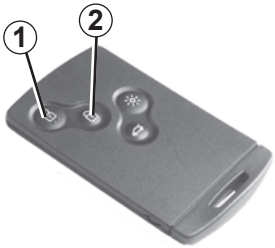


Om bilen är utrustad med detta kort är ordet ”SERVICE” ingraverat på kortet.

I vissa situationer kan du behöva lämna din bil till en person (parkeringsvakt, mekaniker) och kunna begränsa hans åtkomst till bilen.

Med servicekortet RENAULT ”SERVICE” kan bilen låsas men endast förardörren kan låsas upp för att bilen ska kunna startas.

## Aktivering av läget ”SERVICE”

Sätt in servicekortet RENAULT ”SERVICE” i kortläsaren ***4***. Alla bilens dörrar låses (utom förardörren).

Om inte, **med motorn avstängd,** tryck på knappen ***1*** (alla dörrar och bakluckan låses, utom förardörren) eller ***2*** (alla dörrar och bakluckan låses) på servicekortet RENAULT ”SERVICE”.

## Avaktivering av läget ”SERVICE”

Du kan göra på två sätt:

– Tryck på någon av knapparna på RENAULT-kortet (inte servicekortet RENAULT ”SERVICE”).

– Starta motorn med ett RENAULT-kort (inte servicekortet RENAULT ”SERVICE”). När kortet är i läsaren ***4***, tryck på knappen ***5***.

Låsnings-/upplåsningsreglaget på insidan ***3*** är avaktiverat under den tid RENAULT-kortet ”SERVICE” används.

Bilar kan endast ha ett servicekort RENAULT ”SERVICE”.

Under den tid servicekortet RENAULT ”SERVICE” används behåller de andra korten alla sina funktioner.

## Öppning utifrån

Med dörrarna upplåsta eller med RENAULT handsfree-kortet på dig, dra handtaget ***1*** mot dig.

I vissa fall kan du behöva dra i handtaget två gånger för att öppna dörren.

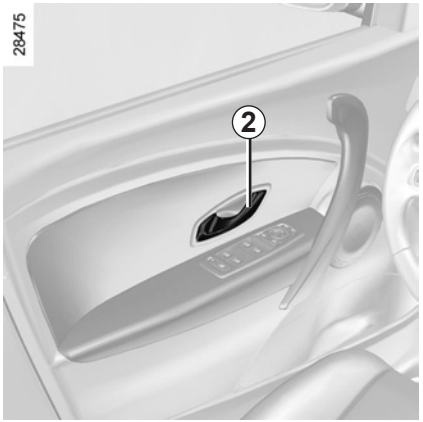


## Öppning inifrån

Dra i handtaget ***2***.

## Ljudsignal för glömt ljus

När en dörr öppnas hörs en ljudsignal som talar om att ljusen är tända trots att motorn har stängts av.

## Ljudsignal för glömt kort

När förardörren öppnas och kortet är kvar i läsaren visas meddelandet ”Please remove keycard” på instrumentpanelen och en ljudsignal hörs.

## Ljudsignal för öppen dörr eller baklucka

Om en dörr eller bakluckan är öppen eller inte riktigt stängd och bilen uppnår en hastighet av cirka 10 km/h visas meddelandet ”Boot open” eller ”Door open” (beroende på dörr eller lucka) på instrumentpanelen tillsammans med en varningslampa.

**ANM.:**

När du har stängt av motorn fortsätter ljusen och andra funktioner som varit igång (radio, klimatanläggning etc.) att fungera.

När förardörren öppnas, slutar de att fungera.

Av säkerhetsskäl bör dörrarna endast öppnas och stängas när bilen står stilla.

## Barnsäkerhet

**Bil med strömställare *1***
Tryck på strömställaren ***1*** för att bakdörrarna ska öppnas. Om bilen är utrustad med elektriska fönsterhissar bak, sätts även dessa igång.
Kontrollampan i strömställaren tänds och visar att bilen är låst.

**ANM.:** Om det är fel på systemet visas meddelandet ”Check child safety device” på instrumentpanelen. Kontakta en märkesrepresentant.

**Säkerhet för baksätespassagerarna**
Föraren kan upphäva fönsterhissarnas och bakdörrarnas funktion om han trycker på symbolen på strömställaren ***1***.

Vid fel:
– en ljudsignal hörs
– ett meddelande visas på instrumentpanelen
– den inbyggda kontrollampan tänds inte.

När batteriet har varit frånkopplat måste du trycka på brytaren ***1*** på symbolsidan för att låsa bakdörrarna.

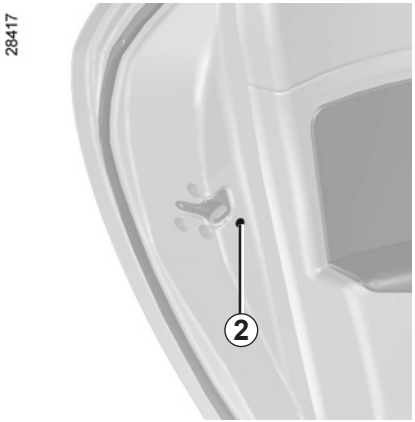


**Bil med manuell låsning av dörrarna**
För att inte bakdörrarna ska kunna öppnas inifrån, kan du ställa om spaken ***2*** för varje dörr. Kontrollera sedan inifrån att dörrarna är ordentligt låsta.

**Förarens ansvar vid parkering eller när bilen står stilla**
Lämna aldrig bilen med nyckeln i när barn, personer med funktionshinder eller djur finns i bilen, inte ens en kort stund.
Det finns risk att de kan låsa dörrarna eller skada sig själva eller andra personer genom att sätta igång motorn eller den elektriska utrustningen, som t.ex. fönsterhissarna. Dessutom stiger temperaturen inuti kupén mycket snabbt vid varmt och/eller soligt väder.

**LIVSFARA ELLER RISK FÖR ALLVARLIGA SKADOR.**

## Låsning/upplåsning av dörrarna utifrån

Du låser och låser upp med RENAULT-kortet. Se avsnittet ”RENAULT-kort” i kapitel 1.

**I vissa fall** fungerar inte RENAULT-kortet:

– när RENAULT-kortets batteri håller på att ta slut eller är urladdat

– när apparater med samma frekvens som kortet används (mobiltelefon t.ex.)

– när bilen befinner sig i ett område med stark magnetisk strålning.

Då kan du:

– att använda nyckeln från kortet för att låsa upp vänster framdörr

– låsa alla dörrar manuellt

– använda dörrarnas upplåsnings/låsnings-reglage från insidan (se följande sidor).

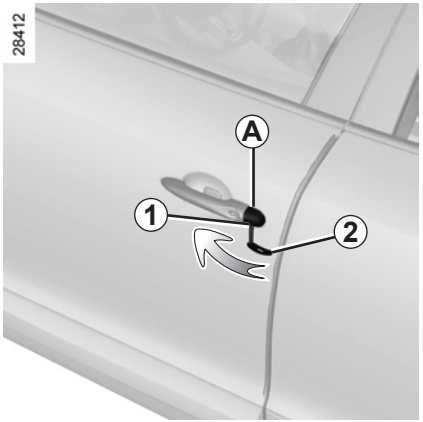


## Användning av nyckeln i RENAULT-kortet

– Ta bort skyddet ***A*** från vänster framdörr (med hjälp av nyckelns ände ***2***) vid urtaget ***1***.

– Tryck uppåt för att ta bort skyddet ***A***.

– Sätt i nyckeln ***2*** i låset och lås eller lås upp vänster framdörr (förardörren).

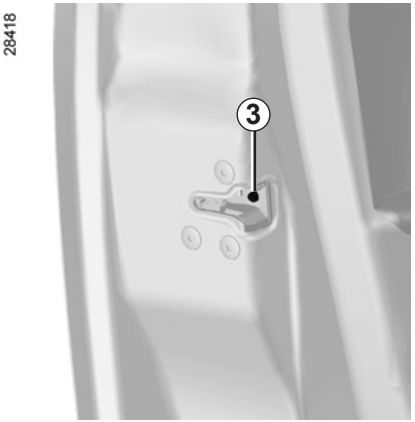


## Manuell låsning av dörrarna

Öppna dörren och vrid på skruven ***3*** (med hjälp av nyckelns ände) och stäng dörren.

Dörren är nu låst utifrån.

Man kan endast öppna dörren inifrån eller med hjälp av nyckeln till vänster framdörr.

## Reglage för låsning/upplåsning inifrån

Brytaren ***4*** styr samtidigt ut dörrarna, bakluckan och i vissa fall även tankluckan.

Om en dörr eller bakluckan är öppen eller inte riktigt stängd, blir dörrarna och bakluckan låsta respektive upplåsta.

Om du transporterar föremål med bagageluckan öppen kan du ändå låsa de andra dörrarna och luckorna: **med stillastående motor** trycker du in brytaren ***4*** i mer än fem sekunder så låses de andra dörrarna.

## Låsning av dörrarna utan RENAULT-kortet

T.ex. om batteriet är urladdat, om RENAULT-kortet tillfälligt är ur funktion etc.

**Med stillastående motor och en dörr eller lucka öppen,** tryck in brytaren ***4*** i minst fem sekunder.

När dörren stängs är alla dörrar låsta.

Upplåsning från utsidan kan endast utföras när RENAULT-kortet är i bilens aktivitetsfält eller med hjälp av nyckeln som finns i RENAULT-kortet.

Efter en låsning/upplåsning av bilen eller bakluckan endast med hjälp av knapparna på RENAULT-kortet kopplas låsningen med fjärrkontroll och handsfree-upplåsningen ur.

Om du vill återgå till handsfree-funktionen startar du om bilen.

## Kontrollampa för dörrarnas och luckornas låsstatus

**Med tändningen påslagen** visar kontrollampan i brytaren ***4*** om dörrarna och luckorna är låsta eller ej:

– om lampan är tänd, är dörrarna låsta

– om lampan är släckt, är dörrarna olåsta.

När du låser dörrarna lyser lampan en stund och slocknar sedan.

Lämna aldrig bilen med RENAULT-kortet kvar i kupén.

**Förarens ansvar**

Om du bestämmer dig för att köra med dörrarna låsta, tänk då på att detta kan göra det svårare för räddningspersonal att ta sig in i bilen vid en eventuell olycka.

# AUTOMATISK LÅSNING AV DÖRRARNA UNDER KÖRNING

**Du kan välja om du vill aktivera den här funktionen.**

## Funktionsprincip

När du har startat bilen låser systemet automatiskt dörrarna när bilen uppnår en hastighet av cirka 10 km/h.

Upplåsning sker automatiskt:

– när du trycker på upplåsningsknappen ***1***

– när du stannar bilen och öppnar en av framdörrarna.

**ANM.:** Om en dörr öppnas och stängs låses den automatiskt på nytt när bilen uppnår en hastighet av cirka 10 km/h.

**Förarens ansvar**

Om du bestämmer dig för att köra med dörrarna låsta, tänk då på att detta kan göra det svårare för räddningspersonal att ta sig in i bilen vid en eventuell olycka.

## Aktivering/avaktivering av funktionen

Läs avsnittet ”Meny för personliga funktionsinställningar” i kapitel 1, funktionen ”Auto door locking while driving”:

funktionen aktiverad

funktionen är avaktiverad.

## Funktionsfel

Om ett fel uppstår (ingen automatisk låsning, kontrollampan i knappen ***1*** tänds inte när dörrarna låses), kontrollera i första hand att alla dörrar är ordentligt stängda. Om de är stängda, vänd dig till din återförsäljare.

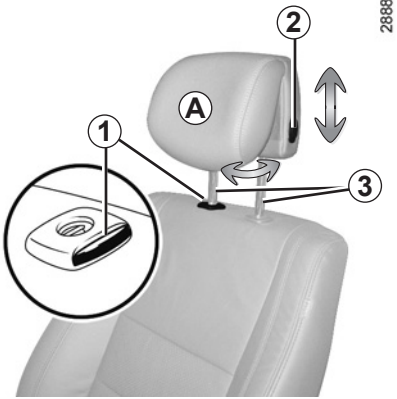


## Ditsättning av nackskyddet

Dra nackskyddet uppåt till önskad höjd.

## Nedsänkning av nackskyddet

Tryck på knappen ***2*** och för ner nackskyddet till önskad höjd.

## Reglering av lutning

För delen ***A*** framåt eller bakåt till önskad lutning.

## Borttagning av nackskyddet

Ställ nackskyddet i det högsta läget (luta eventuellt ryggstödet bakåt). Tryck på knappen ***1*** och dra nackskyddet uppåt tills det frigörs.

## Ditsättning av nackskyddet

Dra stängerna ***3*** uppåt så långt det går. Kontrollera att de går rakt, att de är rena och vid problem, kontrollera att hacken är riktade framåt.
För in nackskyddets stänger i hylsorna (luta eventuellt ryggstödet bakåt).
Sänk nackskyddet tills det spärras. Tryck sedan på knappen ***1*** och sänk nackskyddet så långt som möjligt.
Kontrollera att stängerna ***3*** är ordentligt låsta på stolens ryggstöd genom att prova att höja och sänka dem.

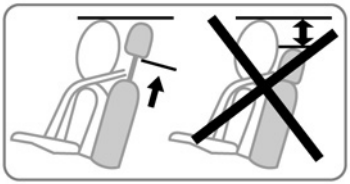


De tre övre hacken kan användas utan att man behöver trycka in knappen ***2***. Men det är ändå bättre att trycka in knappen för att sänka nackskyddet.

Nackskydd är en mycket viktig säkerhetsutrustning, det ska finnas på plats och vara rätt inställt. Nackskyddets högsta punkt ska vara så nära huvudets högsta punkt som möjligt och avståndet mellan huvudet och del ***A*** ska vara minimalt.

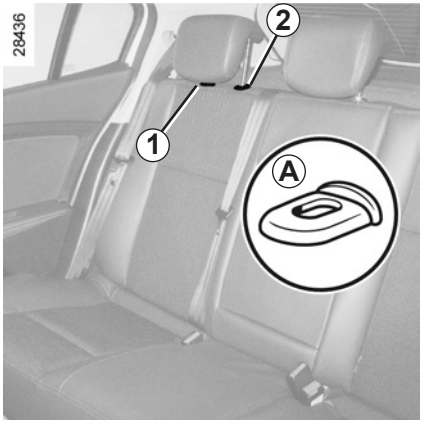


## Användningsläge

Höj och sänkt nackskyddet samtidigt som du drar det mot bilens främre del.

## Borttagning

Tryck på spärrarna ***A*** på stängerna ***1*** och ***2*** samtidigt och ta bort nackskyddet.

**ANM.:** på tredörrarsversioner måste ryggstödet först sänkas (se ”Baksätets funktion” i kapitel 3).

## Ditsättning

För in stängerna i hylsorna och sänk nackskyddet till första hacket.

## Förvaringsläge

Sänk nackskyddet maximalt, tryck sedan på spärren ***2*** och sänk det helt.

**Nackskyddet i helt nedsänkt läge (läge *B*) är ett förvaringsläge.** Detta läge får inte användas om någon passagerare sitter på platsen.

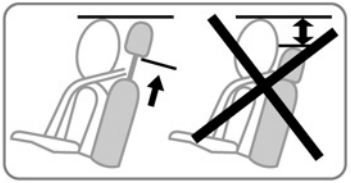


Nackskyddet utgör en mycket viktig säkerhetsutrustning. Det ska finnas på plats och vara rätt inställt. Nackskyddets högsta punkt ska vara så nära huvudets högsta punkt som möjligt.

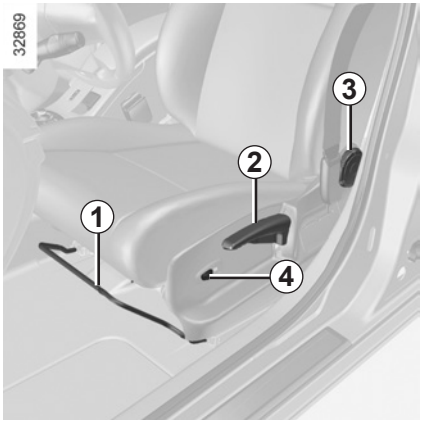


## Framåt- eller bakåtskjutning av stolen

Lyft handtaget ***1*** för att låsa upp. Släpp handtaget när du har ställt in önskat läge och kontrollera att stolen har spärrats ordentligt.

## Höjning eller sänkning av sittdynan

För spaken ***2*** uppåt eller nedåt så många gånger som behövs.

## Lutning av ryggstödet

Vrid ratten ***3*** till önskat läge.

## Eluppvärmda stolar

(kan variera från bil till bil)

När motorn är igång vrider du reglaget ***4*** till något av lägena I, II eller III (beroende på vilken temperatur som önskas). En kontrollampa tänds på instrumentpanelen när uppvärmningen av någon av framstolarna är igång.
Systemet, som är termostatstyrt, avgör beroende på valt läge om uppvärmningen behövs.

Av säkerhetsskäl ska du göra inställningarna innan du börjar köra.

För att bilbältena ska fungera ordentligt, bör inte ryggstöden lutas för mycket bakåt.

Inga föremål får finnas på golvet framför förarplatsen. Vid en häftig inbromsning kan lösa föremål glida in under pedalerna och hindra deras funktion.

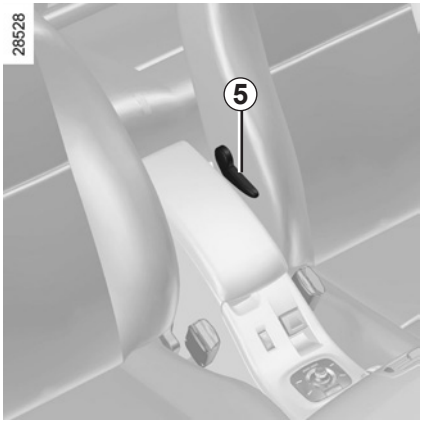


## Inställning av förarstolens svankstöd

Sänk reglaget ***5*** för att öka stödet och höj det för att minska det.

## Hylläge

Ryggstödet på passagerarsidan kan fällas fram över sätet och bilda en hylla.

Sänk ner nackskyddet, dra tillbaka sätet, vicka på handtaget ***6*** och sänk ner ryggstödet helt.

Av säkerhetsskäl ska de föremål som transporteras spännas fast när stolen är i hylläge.

När framstolens ryggstöd ska användas som hylla måste airbagen på passagerarplatsen fram ovillkorligen kopplas ur (se avsnittet ”Barnsäkerhet: urkoppling/inkoppling av passagerarairbag fram” i kapitel 1).

Det finns risk för allvarliga skador om airbagen löser ut, eftersom föremål som har placerats på hyllan skjuts iväg.

Etiketten (på instrumentbrädan) och märkningarna (på vindrutan) innehåller dessa instruktioner.

# ELSTYRDA FRAMSTOLAR

Kontakten ***3*** är till för inställning av ryggstödet och kontakten ***4*** är till för inställning av sittdynan.
På bilar med minneslagring av körställning används knapparna ***1*** för att minneslagra den valda körställningen (se nästa sida).

## Inställning av sittdynan:

– **Skjuta fram eller bak sittdynan**
  För strömställaren ***4*** framåt eller bakåt.
– **Höja eller sänka sittdynan**
  För strömställaren ***4*** uppåt eller nedåt.

## Inställning av förarplatsens svankstöd:

Sänk reglaget ***5*** för att öka stödet och höj det för att minska det.

Av säkerhetsskäl ska du göra inställningarna innan du börjar köra.

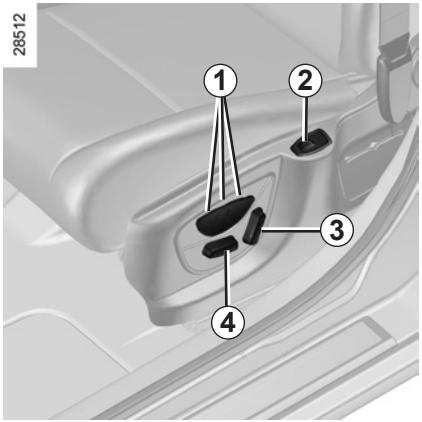


## Inställning av ryggstöd:

**Luta ryggstödet** genom att föra strömställarens övre del ***3*** framåt eller bakåt.

## Eluppvärmda stolar

(kan variera från bil till bil)
När motorn är i gång vrider du reglaget ***2*** till något av lägena **1**, **2** eller **3** (till önskad temperatur). En kontrollampa tänds på instrumentpanelen när uppvärmningen av någon av framstolarna är igång.
Systemet, som är termostatstyrt, avgör beroende på valt läge om uppvärmningen behövs.

För att bilbältena ska fungera ordentligt, bör inte ryggstöden lutas för mycket bakåt.

Inga föremål får finnas på golvet framför förarplatsen. Vid en häftig inbromsning kan lösa föremål glida in under pedalerna och hindra deras funktion.

# ELSTYRDA FRAMSÄTEN MED MINNESLAGRING

Det går att minneslagra **tre** körställningar.

En körställning innefattar inställning för sitt-dynan, ryggstödet och förarstolen.

**Systemet fungerar:**

– När ett ”handsfree”-kort har registrerats eller, beroende på bil, när ett RENAULT-kort finns i kortläsaren.

– vid upplåsning av förardörren.

Av säkerhetsskäl ska du göra inställningarna innan du börjar köra.

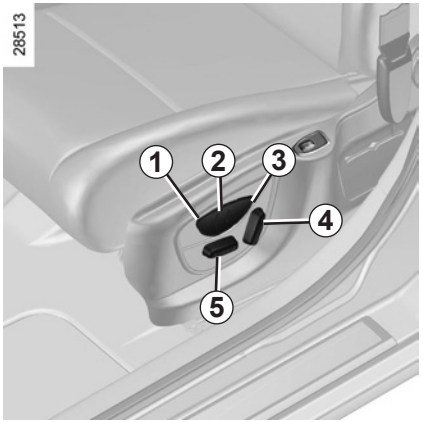


## Minneslagring av körställning

– Ställ in stolen med hjälp av brytarna ***4*** och ***5*** (se föregående sida).

– Tryck på någon av knapparna ***1***, ***2*** eller ***3*** tills du hör en ljudsignal: körställningen har minneslagrats.

– Om du vill minneslagra andra körställningar, upprepa denna procedur med de andra knapparna.

## Användning av en minneslagrad körställning

**När bilen står stilla**, tryck kort på knappen ***1***, ***2*** eller ***3*** beroende på önskat minnesinställt körläge.

**ANM.:** Aktiveringen av det inställda körläget avbryts, om du trycker på någon av stolens inställningsknappar under aktiveringen.

**Under körning** kan inget körläge aktiveras.

För att bilbältena ska fungera ordentligt, bör inte ryggstöden lutas för mycket bakåt.

Inga föremål får finnas på golvet framför förarplatsen. Vid en häftig inbromsning kan lösa föremål glida in under pedalerna och hindra deras funktion.

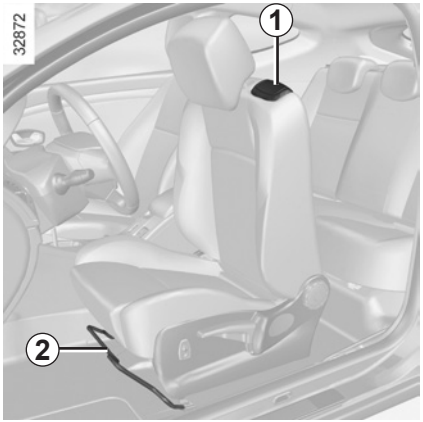


## Manuellt ställbara stolar

Lyft handtaget ***1*** och skjut stolen framåt.

För att sätta tillbaka stolen på plats, placera ryggstödet i önskat läge.

Använd inte handtaget ***1*** och handtaget ***2*** eller strömställaren ***4*** samtidigt.

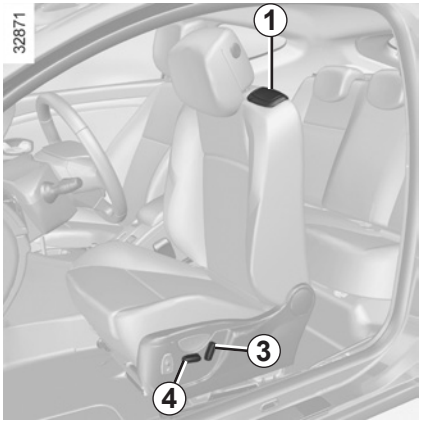


## Elektriskt ställbara stolar

Lyft upp handtaget ***1*** och fäll ryggstödet helt: stolen rör sig framåt.
För tillbaka sätet till dess plats genom att föra tillbaka ryggstödet. Stolen återtar sitt ursprungsläge.

**Särskilda anvisningar**: När stolens ryggstöd är nerfällt mot baksätet och du ska föra det tillbaka till körställningen, använd endast reglaget ***3***.
Använd aldrig handtaget ***1***. Det är inte avsett för detta och det finns risk att mekanismen förstörs.

## Låsning av sätena

Om en person, ett föremål eller en barnstol hindrar låsningen av framstolarna, utför följande åtgärder:
- Se till att alla personer går ur bilen och ta bort skrymmande föremål från baksätet.
- Lås stolarna i ursprungsläget.
- Flytta de aktuella sätena framåt så att tillräckligt med utrymme frigörs.
- Låt alla personer sätta sig i bilen igen och ställ tillbaka föremålen eller barnstolen i baksätet.

Kontrollera att ingen och ingenting hindrar låsningen av framstolen. Ta annars bort allt som är i vägen. Ställ in sätet efter det utrymme som behövs bak. Låt personerna sätta sig bak igen eller lägg tillbaka föremålen.
Upprepa förfarandet tills stolen är ordentligt låst.
Det finns risk att stolen glider på glidskenorna vid acceleration och bromsning.

För allas säkerhet vid all slags körning ska du be dina medåkande att de också tar på bilbältena. Tänk på att i vissa länder kan andra lagkrav gälla för åksäkerheten.

För att säkerhetsbältena bak ska fungera effektivt ska du se till att baksätet är ordentligt fastlåst. Se stycket ”Baksäte: kapitel 3.

Feljusterade eller vridna bilbälten kan förorsaka skador vid en eventuell olycka.

Ett bälte får endast användas för en person, barn eller vuxen.

Även gravida bör använda bilbälte. Se bara till att det inte blir ett onödigt tryck på bukens nedre del.

**Före start ska du först ställa in körläget och sedan ställa in bilbältet för alla passagerare för att få bästa möjliga skydd.**

## Inställning av körläget

- **Sätt dig ordentligt i stolen** (när du har tagit av dig ytterkläderna). Det är viktigt för att ryggen ska hamna i rätt läge.
- **ställ in stolens läge i förhållande till pedalstället.** Stolen ska vara så långt bakåtskjuten som möjligt med kopplingspedalen helt nedtryckt. Ryggstödet ska ställas in så att armarna är lätt böjda.
- **justera nackskyddet.** För maximal säkerhet bör avståndet mellan din nacke och nackskyddet vara minsta möjliga.
- **justera sittdynans höjd.** Med den här inställningen kan du optimera synfältet vid körning.
- **ställ in rattens läge**.

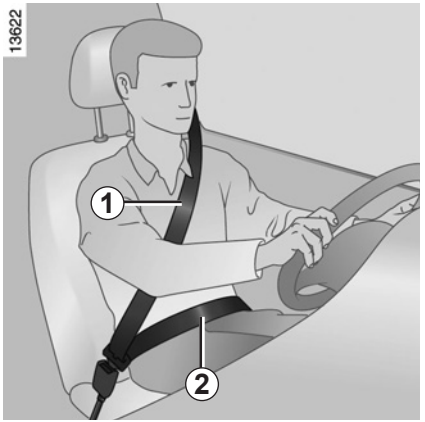


## Inställning av bilbältet

Luta dig mot ryggstödet.

Axelbandet ***1*** ska vara så nära halsen som möjligt utan att vidröra den.

Höftbandet ***2*** ska sitta lågt, över höften och låren.

Bältet ska sitta så nära kroppen som möjligt. Undvik alltför tjocka kläder, föremål mellan bältet och kroppen etc.

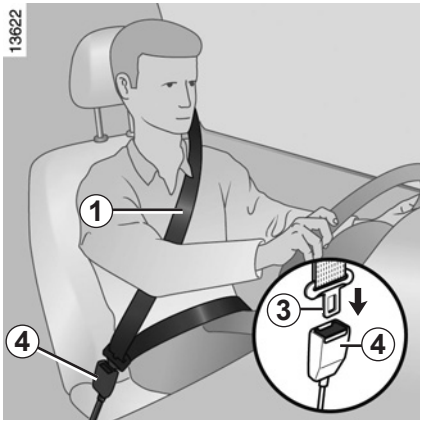


## Låsning

Rulla ut bandet **långsamt och utan att rycka** och se till att tungan ***3*** sitter i låset ***4*** (kontrollera låsningen genom att dra i tungan ***3***). Om bältet blockeras, släpp det tillbaka helt och rulla ut det igen.

Om ditt bälte är helt blockerat, dra långsamt men bestämt ut bandet cirka 3 cm. Låt sedan bältet rulla upp sig och rulla ut det på nytt.

Om problemet kvarstår, kontakta din märkesrepresentant.

**Varningslampa för ej påtagna bilbälten fram**

Den tänds på displayen när motorn startar och om förarens eller framsätespassagerarens säkerhetsbälte (om någon sitter på den platsen) inte spänns fast. När bilen uppnår en hastighet av cirka 20 km/h blinkar den och en ljudsignal hörs i cirka 2 minuter.

**ANM.:** Om något föremål ligger på passagerarsittdynan kan varningslampan ibland tändas.

**Varning för glömt bilbälte i baksätet** (beroende på bil)

kontrollampan tänds på den mittre displayen och det visas ett meddelande på instrumentpanelen som anger antalet fastspända bilbälten i cirka 30 sekunder vid varje:
- bilen startas
- en dörr öppnas
- ett säkerhetsbälte bak spänns fast eller öppnas.

Kontrollera att baksätespassagerarna är ordentligt fastspända och att antalet fastspända bakre säkerhetsbälten som visas motsvarar antalet platser som används i baksätet.

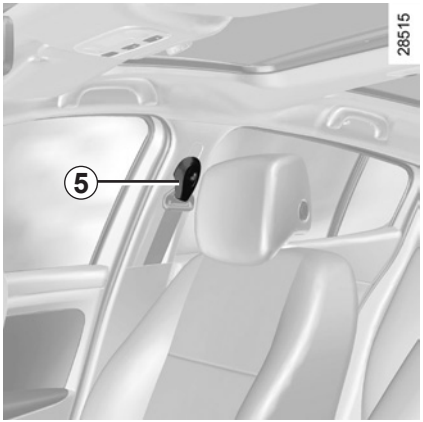


## Inställning i höjdled av bilbälten fram

(kan variera från bil till bil)

Använd justertappen ***5*** och ställ in höjden på bältets axelband ***1*** så att det löper rätt i förhållande till halsen:
- om du vill sänka bältet, tryck på knappen ***5*** och sänk samtidigt ner bältet
- om du vill höja bältet, tryck på knappen ***5*** och höj samtidigt bältet.

Se till att bältet är ordentligt spärrat.

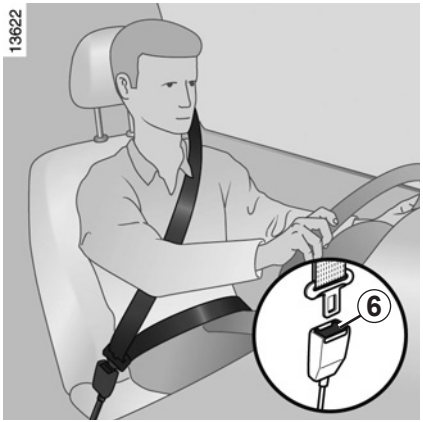


## Upplåsning

Tryck på knappen ***6***, bältet dras in av bältesrullen. Följ rörelsen med handen.

**ANM.:** om ett bilbälte i baksätet lossas under körning visas ett meddelande om detta på instrumentpanelen.

**Nedanstående information gäller bilbälten både fram och bak.**

– Inga ändringar får göras som syftar till att ändra de originalmonterade bältena eller deras infästningar. I särskilda fall (t.ex. vid installation av barnstol), rådgör med en märkesrepresentant.

– Använd aldrig någonting som hindrar bältets ordinarie spänning (klämma, clips etc.). Ett bälte som inte är riktigt spänt kan förorsaka skador i händelse av olycka.

– Axelbandet får aldrig löpa under armen eller bakom ryggen.

– Ett höftbälte är endast avsett för en person. Barn får inte sitta fastspända i knät på någon vuxen med dennes bilbälte.

– För att behålla sin motståndskraft får bältet inte vara vridet.

– Efter ett olyckstillbud, kontrollera och byt eventuellt bältena. Samma sak gäller om bältet är slitet eller skadat.

– Se till att bältets tunga sätts fast i rätt lås.

– Placera aldrig något föremål så att det förhindrar att bilbältets låsenhet fungerar som det ska.

– Vid ditsättning av borttaget baksäte, se noga till att bältena kommer på rätt plats så att deras funktion inte hindras.

# KOMPLETTERANDE KROCKSKYDDSSYSTEM TILL BILBÄLTEN FRAM (1/4)

Systemet kan innefatta:
- **bältessträckare till bältesrulle**
- **nedre bältessträckare**
- **övre belastningsbegränsare**
- **airbagar med aktivt underglidningsskydd**
- **förar- och passagerarairbagar fram.**

Dessa system är avsedda att arbeta såväl separat som i samverkan vid en frontalkollision och träda i funktion efter förprogrammerade gränsvärden för krockens häftighet.

Beroende på hur kraftig krocken är, ska systemen träda i funktion och aktivera:

- bilbältets låsning
- bältessträckare till bältesrulle (som aktiveras för att spänna bältet)
- främre airbag ”liten volym”
- nedre bältessträckare som trycker den åkande mot stolen
- den främre airbagen med ”stor volym”.

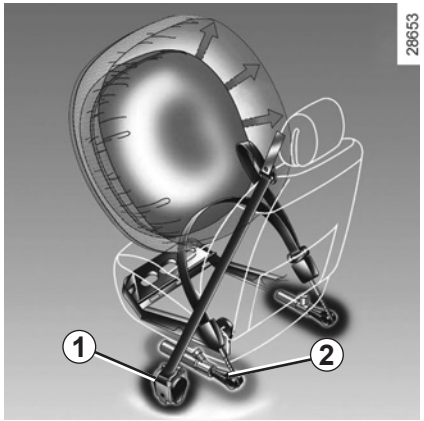


## Bältessträckare

Bältessträckarna spänner åt bältena mot kroppen och trycker passageraren mot stolen och ökar på så sätt effektiviteten.

Med tändningen påslagen, vid en häftig frontalkrock och beroende på hur kraftig krocken är, kan systemet aktivera:

- bältessträckaren till bältesrullen ***1*** som spänner bältet omedelbart
- den nedre bältessträckaren ***2*** på framsätena.

– Efter en krock eller annat tillbud ska du låta kontrollera krockskyddssystemet.

– Inga ingrepp på systemets ingående komponenter (bältessträckare, airbag, krocksensor, kontaktstycke) får göras. Inte heller får systemet återanvändas på någon annan bil även om denna är identisk.

– För att undvika all ofrivillig aktivering av systemet som kan förorsaka skador, får arbete på detta endast utföras av en auktoriserad märkesrepresentant.

– Kontroll av tändarens data får endast företas av en auktoriserad märkesrepresentant, som förfogar över anpassat material.

– När fordonet ska skrotas bör du kontakta din märkesrepresentant så att bältessträckarnas och airbagarnas gasgeneratorer tas bort.

## Belastningsbegränsare

Från och med en viss kraft vid själva krocken aktiveras den här mekanismen för att minska bilbältets tryck på kroppen.

## Airbag med aktivt underglidningsskydd

Den sitter under framsätena och utlöses för att förhindra att användaren glider under bältet.

## Förar- och passagerarairbag

De sitter fram, på förar- och passagerarplatserna.

Markeringen ”Airbag" på ratten och instrumentbrädan (airbagområde ***A***) och, beroende på bil, en symbol på den nedre delen av vindrutan påminner om att denna utrustning finns.

Varje airbagsystem består av:

– en airbag med gasgenerator som sitter på ratten för föraren och i instrumentbrädan för passageraren

– en elektronisk styrenhet för övervakning av systemet som styr den elektriska tändaren eller gasgeneratorn

– fristående givare

– en kontrollampa på instrumentpanelen.

Airbagsystemet fungerar enligt en pyroteknisk princip. När en airbag aktiveras uppstår värme och rök (vilket inte betyder brand) och en knall hörs. När airbagen aktiveras, vilket bör ske omedelbart, kan ytliga hudskador eller andra obehag uppkomma.

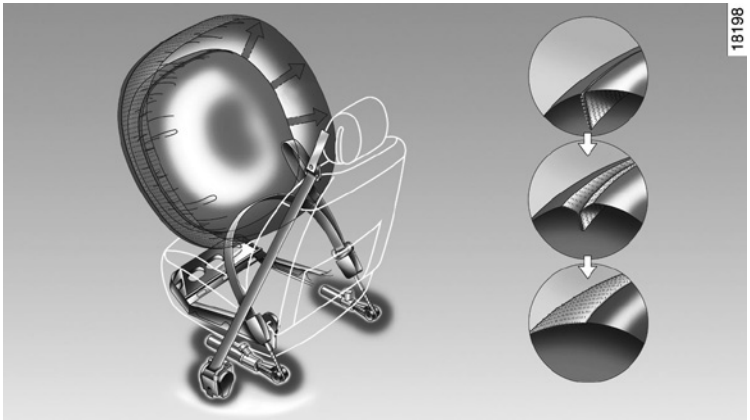


## Funktion

Systemet fungerar bara när tändningen är påslagen.

Vid en häftig **frontalkrock**, blåses kuddarna snabbt upp och förhindrar att förarens huvud och överkropp slungas mot ratten och passagerarens mot instrumentbrädan. Därefter töms luften ur direkt efter krocken, så att inte de åkande förhindras att lämna bilen.

## Särskilda anvisningar för den främre airbagen

Beroende på krockens kraft har den två uppblåsningsvolymer och ett inbyggt ventilationssystem:

– airbag med ”liten volym” är den första uppblåsningsgraden

– airbag med ”stor volym” innebär att airbagens sömmar spricker för att frigöra en större volym (vid en mycket kraftig krock).

# KOMPLETTERANDE KROCKSKYDDSSYSTEM TILL BILBÄLTEN FRAM (4/4)

**Alla dessa varningar syftar till att klargöra hur viktigt det är att airbagens uppblåsning inte hindras och att allvarliga skador därigenom undviks.**

**Råd om förarairbagen**

– Ändra varken ratten eller dess kudde.

– Rattkudden får inte täckas över.

– Inga föremål eller tillbehör får fästas, klistras eller monteras på rattens stötskydd (nålar, märken, klocka, hållare för mobiltelefon etc.).

– Ratten får endast tas bort av en auktoriserad märkesrepresentant.

– Sitt inte för nära ratten utan försök att finna bästa möjliga körställning med armarna något böjda (se ”Inställning av körläge” i kapitel 1). Då finns det tillräckligt utrymme så att airbagen kan aktiveras på ett korrekt sätt.

**Råd beträffande airbag på passagerarplats**

– Inga föremål får fästas eller monteras i airbagområdet på instrumentbrädan (nålar, märken, klocka, mobiltelefonhållare).

– Passageraren får inte ha något föremål mellan sig och instrumentbrädan (djur, paraply, käpp, paket etc.).

– Sätt inte fötterna på instrumentbrädan eller på sätet, då detta kan innebära risk för allvarliga skador. Sitt så långt ifrån instrumentbrädan det går.

– Koppla tillbaka krockskyddssystemet på passagerarplatsen fram när du tar bort barnstolen så att passageraren skyddas i händelse av krock.

**EN BARNSTOL FÅR ABSOLUT INTE INSTALLERAS PÅ PASSAGERARPLATSEN FRAM OM INTE KROCKSKYDDSSYSTEMEN FÖRST HAR KOPPLATS UR.**

(Se ”Barnsäkerhet: Urkoppling/inkoppling av airbag på passagerarplatsen fram” i kapitel 1.)

**Råd beträffande airbag med aktivt underglidningsskydd**

Placera inte barn under 12 år på plats med den här utrustningen. När airbagen med aktivt underglidningsskydd aktiveras kan dessutom de föremål som ligger på stolsdynan kastas iväg med våldsam kraft.
Risk för allvarliga skador.

## Belastningsbegränsare

Från och med en viss kraft vid själva krocken aktiveras den här mekanismen för att minska bilbältets tryck på kroppen.

– Efter en krock eller annat tillbud ska du låta kontrollera krockskyddssystemet.

– Inga ingrepp på systemets ingående komponenter (bältessträckare, airbagar, elsystem, kablage) får göras. Inte heller får systemet återanvändas på någon annan bil även om denna är identisk.

– För att undvika all ofrivillig aktivering av systemet, som kan förorsaka skador, får arbete på airbagarna endast utföras av en auktoriserad märkesrepresentant.

## Sidoairbagar

Sidoairbagarna sitter vid framsätena. De expanderar på stolarnas sidor (på dörrsidan) och skyddar förare och passagerare vid en kraftig sidokrock.

## Sidokrockgardiner

Sidokrockgardinerna sitter längst upp på varje sida i bilen och vecklar ut sig längs med sidorutorna fram och bak. De skyddar föraren och passagerarna vid en sidokrock.

**Råd beträffande sidoairbag**

– **Montering av överdragsklädsel:** De stolar som är utrustade med airbag kräver en överdragsklädsel som är specifik för din bil. Rådfråga en märkesrepresentant angående överdragsklädseln. Användning av all annan överdragsklädsel (eller överdragsklädsel avsedd för annan bilmodell) kan hindra airbagens funktion och äventyra säkerheten.

– Placera ingenting mellan ryggstödet, dörren och klädseln. Lägg heller inte någonting på ryggstödet. Detta kan hindra airbagens funktion eller orsaka skador när den aktiveras.

– Framstolarna och klädseln får endast tas bort eller ändras av en auktoriserad märkesrepresentant.

– Placera ingenting i området mellan baksätets ryggstöd och klädseln där airbagen löses ut.

# KOMPLETTERANDE KROCKSKYDDSSYSTEM

**Alla dessa varningar syftar till att klargöra hur viktigt det är att airbagens uppblåsning inte hindras och att allvarliga skador därigenom undviks.**

Airbagen och bilbältena kompletterar varandra och måste användas i samverkan för att optimera säkerheten. Det är alltså viktigt att alltid använda bilbältet, även om bilen är utrustad med airbag. Om bältet inte används, kan de åkande få allvarliga skador vid en olycka. De mindre hudskador som en utlöst airbag kan orsaka på huden kan också förvärras om inte bilbältet används.

Bältessträckarna eller airbagarna aktiveras inte alltid om bilen voltar eller utsätts för kraftig krock bakifrån. Vid stötar under bilen vid ojämn vägbeläggning, stenar etc. kan dessa system aktiveras.

– Alla ingrepp eller ändringar på systemets komponenter (airbag, bältessträckare, styrenhet, kablage etc.) är **absolut förbjudna** (utom för en kvalificerad märkesrepresentant).

– För att systemets funktion inte ska försämras och för att undvika oavsiktlig aktivering får arbeten på airbagsystemet endast utföras av en kvalificerad märkesrepresentant.

– Har din bil varit föremål för stöld eller inbrottsförsök bör du av säkerhetsskäl låta kontrollera hela airbagsystemet.

– Om fordonet säljs eller hyrs ut bör den nye ägaren informeras om bruksanvisning och skötsel.

– Då fordonet ska skrotas, kontakta din märkesrepresentant så att gasgeneratorerna tas bort.

## Funktionsfel

Varningslampan ***1*** tänds på instrumentpanelen när tändningen slås på och slocknar efter några sekunder.

Om den inte tänds när tändningen slås på eller om den tänds när motorn är igång, anger den ett fel i systemet (airbagar, bältessträckare) i fram- och/eller baksätet.

Kontakta din märkesrepresentant så snart som möjligt. Varje dröjsmål kan innebära att skyddssystemet mister sin effektivitet.

## Transport av barn

Barnet ska precis som den vuxne sitta korrekt och vara fastspänd oavsett transport. Du är ansvarig för de barn du transporterar.

Barn är inte vuxna i miniatyr. De är utsatta för specifika skaderisker eftersom deras muskler och ben håller på att växa. Inte endast bilbältet är tillräckligt anpassat för att transportera barn. Använd en lämplig barnstol.

Använd barnsäkerhetsutrustningen om du vill förhindra att dörrarna kan öppnas (Se ”Öppning och stängning av dörrarna” i kapitel 1).

En kollision i 50 km/h motsvarar ett fall på 10 m. Om du inte spänner fast barnet i bilen, kan detta jämställas med att du låter barnet leka på en balkong utan räcke på fjärde våningen!
Låt aldrig barnet sitta i ditt knä. Vid en olycka kan du inte hålla fast barnet även om ni är fastspända.
Om din bil har varit med om en olycka, byt barnstolen och kontrollera bältena och ISOFIX-fästena.

**Förarens ansvar vid parkering eller när bilen står stilla**

Lämna aldrig bilen med nyckeln i när barn, personer med funktionshinder eller djur finns i bilen, inte ens en kort stund.

Det finns risk att de kan låsa dörrarna eller skada sig själva eller andra personer genom att sätta igång motorn eller den elektriska utrustningen, som t.ex. fönsterhissarna.

Dessutom stiger temperaturen inuti kupén mycket snabbt vid varmt och/eller soligt väder.

**LIVSFARA ELLER RISK FÖR ALLVARLIGA SKADOR.**

## Användning av barnstol

Den skyddsnivå som barnstolen erbjuder beror på dess kapacitet att hålla kvar barnet och hur den är installerad. En felaktig installation äventyrar barnets skydd vid en kraftig inbromsning eller krock.

Innan du köper en barnstol, kontrollera att den är typgodkänd enligt lagstiftningen i det land du befinner dig och att den går att installera i din bil. Kontakta din märkesrepresentant för att få reda på vilka stolar som rekommenderas för din bil.

Innan du installerar en barnstol, läs dess bruksanvisning och följ instruktionerna. Om du har problem med installationen, kontakta barnstolens tillverkare. Spara bruksanvisningen.

Föregå med gott exempel och använd ditt bilbälte och lär barnet:
- att spänna fast sig korrekt
- att inte stiga i och ur bilen på den trafikerade sidan av vägen.

Använd ingen begagnad barnstol eller en barnstol som saknar instruktionsanvisning.

Se till att ingenting är i vägen vid stolen när du ska installera den.

Lämna aldrig ett barn utan uppsikt i bilen.

Förvissa dig om att ditt barn alltid är fastspänt och att selen eller bältet är korrekt inställt och justerat. Undvik för tjocka kläder som gör att remmarna inte kan spännas ordentligt.

Låt aldrig barnet sticka ut huvudet eller armarna genom bilrutan.

Se till att barnet sitter korrekt fastspänt under hela transporten även om det sover.

**Bakåtvända barnstolar**
Huvudet på ett spädbarn är proportionellt tyngre än en vuxens och barnets hals är mycket ömtålig. Låt barnet åka så länge som möjligt i detta läge (till minst 2 års ålder). Stolen stöder huvudet och halsen.
Väl en stol som omsluter barnet för bättre sidoskydd och byt ut stolen när barnets huvud sticker upp ovanför stolen.

**Framåtvända barnstolar**
De kroppsdelar som är viktigast att skydda på ett barn är huvudet och buken. En ordentligt fastsatt framåtvänd barnstol minskar skaderiskerna på huvudet. Transportera ditt barn i en framåtvänd barnstol med sele eller stötskydd som passar barnet.
Välj en stol som omsluter barnet för att öka sidoskyddet.

**Förhöjningar**
Från 15 kg eller 4 år kan barnet sitta på en förhöjning där bältet kan anpassas efter barnets storlek. Förhöjningens sittdyna ska vara utrustad med styrningar som leder bältet över barnets lår och inte över magen. Ett ryggstöd, justerbart i höjdled och utrustad med en bältesstyrning rekommenderas så att bältet kan placeras mitt på axeln. Det får aldrig löpa över halsen eller armarna.
Välj en stol som omsluter barnet för att öka sidoskyddet.

# BARNSÄKERHET: val av fastsättning av bilbarnstolen (1/2)

Två fastsättningssystem för barnstolar finns: bilbältet och ISOFIX-systemet.

**Fastsättning med bälte**

Ett bilbälte måste justeras för att dess funktion ska säkerställas vid en kraftig inbromsning eller en krock.

Följ instruktionerna från barnstolens tillverkare när du ska trä in remmen.

Kontrollera alltid att bilbältet är spärrat genom att dra i det och spänn det så mycket som möjligt genom att dra åt det mot barnstolen.

Kontrollera stolens fastsättning genom att dra åt vänster/höger och framåt/bakåt: stolen ska sitta fast ordentligt.

Kontrollera att barnstolen inte är monterad snett och att den inte vilar mot en ruta.

Använd ingen barnstol som riskerar att lossna från det bälte som håller fast den. Stolens sockel får inte vila på bältets tunga och/eller spänne.

Bilbältet får aldrig vara slackt eller vridet. Låt aldrig bältet löpa under armen eller bakom ryggen.
Kontrollera att bältet inte är skadat.
Om bältet inte fungerar på rätt sätt kan det inte skydda barnet. Kontakta din märkesrepresentant. Använd inte denna plats så länge bältet inte är reparerat.

Inga ändringar får göras på skyddssystemets originalmonterade detaljer: bilbälten, ISOFIX och säten med fästen.

**Fästanordning med systemet ISOFIX**

De tillåtna barnstolarna av typen ISOFIX är godkända enligt bestämmelserna ECE-R44 i följande tre fall:
- universell ISOFIX med 3-punktsfäste, framåtvänd
- semiuniversell ISOFIX med 2-punktsfäste
- specifik

När det gäller de två sista, kontrollera att barnstolen kan monteras genom att kontrollera i listan över anpassade bilar.

Fäst barnstolen med ISOFIX-hakarna i förekommande fall. ISOFIX-systemet garanterar enkel, snabb och säker montering.
ISOFIX-systemet består av två öglor och i vissa fall en tredje ögla.

Innan du använder en ISOFIX-barnstol som är avsedd för en annan bil, förvissa dig om att det är tillåtet att montera den.
Kontrollera i den lista över bilar som kan utrustas med stolen hos utrustningens tillverkare.

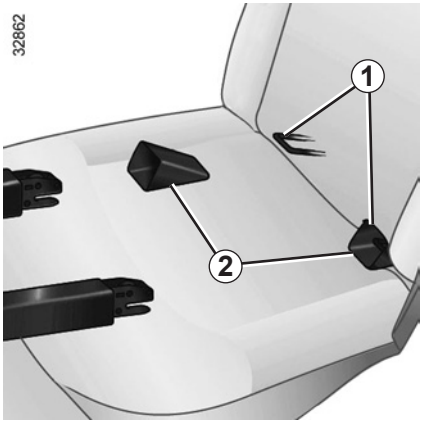


De två öglorna ***1*** sitter mellan ryggstödet och sittdynan och har en markering.

För att underlätta ditsättningen och låsningen av bilbarnstolen på öglorna ***1***, använd bilbarnstolens styrningar ***2***.

Den tredje öglan används för vissa barnstolar till att fästa den övre remmen.

Dra remmen mellan ryggstödet och avlastningshyllan (för att ta bort avlastningshyllan: se kapitel 3 ”Avlastningshylla”). Fäst kroken i någon av ringarna ***3*** i bagagerummet (synliga i versioner med tre och fem dörrar, är utmärkta under mattan i kombiversionen).

Spänn remmen så att barnstolens ryggstöd ligger mot baksätets ryggstöd.

ISOFIX-fästpunkterna har särskilt utvecklats för barnstolar med ISOFIX-systemet. Fäst aldrig några andra barnstolar, bältet eller andra föremål i dessa förankringar.

Förvissa dig om att ingenting är i vägen vid förankringspunkterna.

Om din bil har varit med om en olycka, kontrollera ISOFIX-fästena och byt barnstolen.

Vissa platser är inte godkända för installation av en barnstol. Bilden på nästa sida visar var barnstolen ska fästas.

Det är inte säkert att de barnstolar som nämnts finns att få tag i. Innan du använder en barnstol, kontrollera med tillverkaren att den går att montera.

Installera helst barnstolen i baksätet.

Förvissa dig vid installationen av barnstolen i bilen att den inte lossnar från sin sockel.

Om du måste ta bort nackskyddet, förvissa dig om att det förvaras väl så att det inte omvandlas till en projektil vid en häftig inbromsning eller krock.

Sätt alltid fast barnstolen i bilen även om den inte används, så att den inte omvandlas till en projektil vid en häftig inbromsning eller krock.

**I framsätet**

Regler för transport av barn i framsätet är specifika för varje land. Följ rådande lagstiftning och se schemat på nästa sida.

Innan du installerar en barnstol på denna plats (om installationen är godkänd):

– Sänk bilbältet så mycket det går.
– Skjut tillbaka stolen så mycket det går.
– Luta ryggstödet något (cirka 25°).
– För bilar som har utrustningen, höj stolens sittdyna så mycket det går.

Ändra inte dessa inställningar när du har installerat barnstolen.

**LIVSFARA ELLER RISK FÖR ALLVARLIGA SKADOR:** innan du installerar en bakåtvänd barnstol på den här platsen, kontrollera att airbagen verkligen är urkopplad (se ”Barnsäkerhet: urkoppling/inkoppling av airbag på passagerarplatsen fram” i kapitel 1).

**På ytterplatsen bak**

Ett babyskydd placeras på tvären i bilen och tar minst två platser i anspråk. Placera barnets huvud mot mitten.

För fram framsätet maximalt för att installera en bakåtvänd barnstol och för det sedan maximalt bakåt utan att det kommer i kontakt med barnstolen.

När barnstolen är monterad framåtvänd får, för barnets säkerhet, stolen som är framför barnet inte skjutas tillbaka längre än till mitten av glidskenorna och ryggstödet får inte lutas för mycket (max. 25°) och stolen måste lyftas upp så mycket som möjligt.

Kontrollera att den framåtvända barnstolen ligger an mot ryggstödet på stolen i bilen och att nackskyddet inte är i vägen.

Kontrollera att barnstolen eller barnens fötter inte hindrar att framstolen låses fast. Se ”Framstol” i kapitel 1.

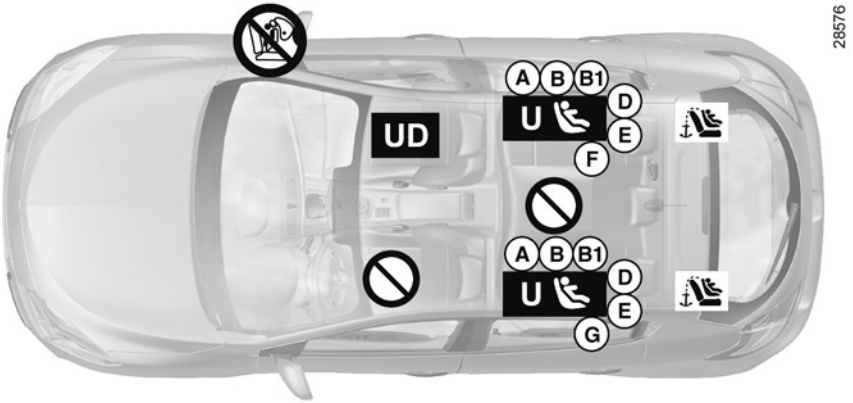


## Installationsöversikt för tre- och femdörrarsversion

Kontrollera den främre airbagen innan en passagerare sätter sig på sätet och innan du installerar en barnstol.

**UD** Plats som är godkänd för fastsättning med bälte av **endast** en **typgodkänd bakåtvänd barnstol** av universaltyp.

Plats som inte är avsedd för installation av en barnstol.

**Barnstol fastsatt med bälte**

**U** Plats som är godkänd för fastsättning med bälte av en godkänd stol av universaltyp.

**Barnstol fastsatt med ISOFIX**-fäste

Plats som är godkänd för fastsättning av en ISOFIX-barnstol.

De bakre platserna är utrustade med en förankring för fastsättning av en framåtvänd universell ISOFIX-barnstol. Infästningarna sitter i bagagerummet och är synliga.

Storleken på ISOFIX-barnstolen är markerad med en bokstav:
- A, B och B1: för framåtvända stolar för grupp 1 (9 – 18 kg)
- C: bakåtvända stolar för grupp 1 (9 – 18 kg)
- D och E: omslutande barnstol eller bakåtvända stolar för grupp 0 eller 0+ (under 13 kg)
- F och G: babyskydd för grupp 0 (under 10 kg).

**LIVSFARA ELLER RISK FÖR ALLVARLIGA SKADOR:** innan du installerar en bakåtvänd barnstol på passagerarplatsen fram, kontrollera att airbagen verkligen är urkopplad (se sista delen av ”Barnsäkerhet: urkoppling/inkoppling av airbag på passagerarplatsen fram”).

Om ett olämpligt barnsäkerhetssystem används i bilen skyddas inte barnet på rätt sätt. Barnet riskerar att få allvarliga eller dödliga skador.

# BARNSÄKERHET: installation av barnstol (3/6)

**Nedanstående tabell innehåller samma information som bilden på föregående sida så att gällande lagstiftning ska kunna respekteras.**

| Typ av barnstol (versioner med tre och fem dörrar) | Barnets vikt | Stolens storlek ISOFIX | Passagerarplats fram (1) (2) | Ytterplatser bak | Mittre plats bak |
|---|---|---|---|---|---|
| **Babyskydd, tvärställt** Grupp 0 | < – 10 kg | F - G | X | U - IL (3) | X |
| **Bakåtvänd bilbarnstol** Grupp 0 eller 0+ | < – 13 kg | E | U | U - IL (4) | X |
| **Bakåtvänd bilbarnstol** Grupp 0+ och 1 | < 13 kg och 9 – 18 kg | D | U | U - IL (4) | X |
| | | C | U | U (4) | X |
| **Framåtvänd bilbarnstol** Grupp 1 | 9 – 18 kg | A, B, B1 | X | U - IUF - IL (5) | X |
| **Förhöjande barnkudde** Grupp 2 och 3 | 15 – 25 kg och 22 – 36 kg | | X | U (5) | X |

**(1) LIVSFARA ELLER RISK FÖR ALLVARLIGA SKADOR:** innan du installerar en bakåtvänd barnstol på passagerarplatsen fram, kontrollera att airbagen verkligen är urkopplad (se slutet av ”Barnsäkerhet: urkoppling/inkoppling av airbag på passagerarplatsen fram”).

# BARNSÄKERHET: installation av barnstol (4/6)

**X** = Plats ej godkänd för installation av barnstol.

**U** = Plats som är godkänd för en typgodkänd universell stol, fastsatt med hjälp av bilbältet. Kontrollera att den kan monteras.

**IUF/IL** = Plats som i förekommande fall är godkänd för fastsättning med ISOFIX av en typgodkänd universell/semiuniversell barnstol eller en barnstol speciellt avsedd för en viss bil. Kontrollera att den kan monteras.

(2) Endast en bakåtvänd barnstol kan installeras på denna plats: Ställ in bilstolen i det bakersta och högsta läget och luta ryggstödet något (cirka 25°).
(3) Ett babyskydd placeras på tvären i bilen och tar minst två platser i anspråk. Placera inte barnets huvud vid dörrsidan.
(4) Skjut fram bilens framsäte så mycket det går när du ska installera en bakåtvänd barnstol och skjut sedan tillbaka det så långt det går utan att det vidrör barnstolen.
(5) När du monterar en framåtvänd barnstol, placera barnstolens ryggstöd så att det ligger an mot bilstolens ryggstöd. Justera nackskyddets höjd eller ta eventuellt bort det. Skjut inte tillbaka framsätet längre än till mitten av glidskenorna och luta inte ryggstödet mer än 25°.

## Installationsöversikt för kombiversion

Kontrollera den främre airbagen innan en passagerare sätter sig på sätet och innan du installerar en barnstol.

**UD** Plats som är godkänd för fastsättning med bälte av **endast** en **typgodkänd bakåtvänd barnstol** av universaltyp.

Plats som inte är avsedd för installation av en barnstol.

**Barnstol fastsatt med bälte**

**U** Plats som är godkänd för fastsättning med bälte av en godkänd stol av universaltyp.

**Barnstol fastsatt med ISOFIX**-fäste

Plats som är godkänd för fastsättning av en ISOFIX-barnstol.

De bakre platserna är utrustade med en förankring för fastsättning av en framåtvänd universell ISOFIX-barnstol. Förankringarna sitter under bagagerumsmattan och är markerade.

Storleken på ISOFIX-barnstolen är markerad med en bokstav:
- A, B och B1: för framåtvända stolar för grupp 1 (9 – 18 kg)
- C: bakåtvända stolar för grupp 1 (9 – 18 kg)
- D och E: omslutande barnstol eller bakåtvända stolar för grupp 0 eller 0+ (under 13 kg)
- F och G: babyskydd för grupp 0 (under 10 kg).

**LIVSFARA ELLER RISK FÖR ALLVARLIGA SKADOR:** Innan du installerar en barnstol på passagerarplatsen fram, kontrollera att airbagen verkligen är urkopplad (se ”Barnsäkerhet: Urkoppling av airbag på passagerarplatsen fram”).

Om ett olämpligt barnsäkerhetssystem används i bilen skyddas inte barnet på rätt sätt. Barnet riskerar att få allvarliga eller dödliga skador.

# BARNSÄKERHET: installation av barnstol (6/6)

**Nedanstående tabell innehåller samma information som bilden på föregående sida så att gällande lagstiftning ska kunna respekteras.**

| Typ av barnstol (kombiversion) | Barnets vikt | Stolens storlek ISOFIX | Passagerarplats fram (1) (5) | Ytterplatser bak | Mittre plats bak |
|---|---|---|---|---|---|
| **Babyskydd, tvärställt**<br>Grupp 0 | < – 10 kg | F - G | X | U - IL (2) | X |
| **Bakåtvänd barnstol**<br>Grupp 0 eller 0+ och 1 | < 13 kg och 9 – 18 kg | E, D, C | U | U - IL (3) | X |
| **Framåtvänd bilbarnstol**<br>Grupp 1 | 9 – 18 kg | A, B, B1 | X | U - IUF - IL (4) | X |
| **Förhöjande barnkudde**<br>Grupp 2 och 3 | 15 – 25 kg och 22 – 36 kg | | X | U (4) | X |

**X** = Plats ej godkänd för installation av barnstol.
**U** = Plats som är godkänd för en typgodkänd universell stol, fastsatt med hjälp av bilbältet. Kontrollera att den kan monteras.
**IUF/IL** = Plats som i förekommande fall är godkänd för fastsättning med ISOFIX av en typgodkänd universell/semiuniversell barnstol eller en barnstol speciellt avsedd för en viss bil. Kontrollera att den kan monteras.

(1) Endast en bakåtvänd barnstol kan installeras på denna plats: Ställ in bilstolen i det bakersta och högsta läget och luta ryggstödet något (cirka 25°).
(2) Ett babyskydd placeras på tvären i bilen och tar minst två platser i anspråk. Placera inte barnets huvud vid dörrsidan.
(3) Skjut fram bilens framsäte så mycket det går när du ska installera en bakåtvänd barnstol och skjut sedan tillbaka det så långt det går utan att det vidrör barnstolen.
(4) När du monterar en framåtvänd barnstol, placera barnstolens ryggstöd så att det ligger an mot bilstolens ryggstöd. Justera nackskyddets höjd eller ta eventuellt bort det. Skjut inte tillbaka framsätet längre än till mitten av glidskenorna och luta inte ryggstödet mer än 25°.

**(5) LIVSFARA ELLER RISK FÖR ALLVARLIGA SKADOR:** innan du installerar en bakåtvänd barnstol på passagerarplatsen fram, kontrollera att airbagen verkligen är urkopplad (se slutet av ”Barnsäkerhet: urkoppling/inkoppling av airbag på passagerarplatsen fram”).

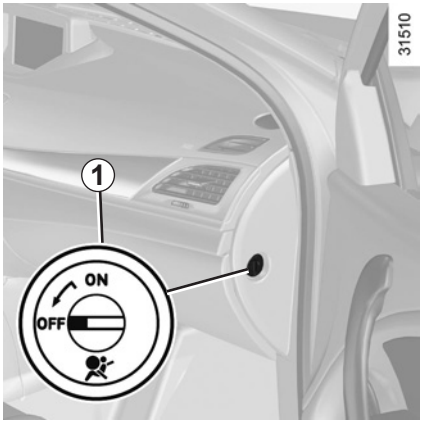


## Urkoppling av airbag på passagerarplatsen
**(för bilar som har utrustningen)**

För att kunna installera en barnstol på passagerarplatsen fram, **måste** du koppla ur vissa krockskyddssystem.

**Urkoppling av airbagarna: när bilen står stilla**, tryck in och vrid låset ***1*** till läge OFF.

När du har slagit på tändningen **måste** du kontrollera att varningslampan ***2*** verkligen lyser på den mittre displayen och att meddelandet ”Passenger airbag off” visas, beroende på bil.

**Denna kontrollampa lyser hela tiden och bekräftar att du kan installera en barnstol.**

**VARNING!**

Eftersom en bakåtvänd barnstol inte är anpassad för en airbag som blåses upp på passagerarplatsen fram får man **ALDRIG** installera en bakåtvänd barnstol (med ryggstödet vänt framåt) på ett passagerarsäte fram om platsen är utrustad med en aktiv främre airbag. Risk för allvarliga skador föreligger om airbagen skulle aktiveras.

Passagerarairbagen ska kopplas in och ur **när bilen står stilla**.

Om du handskas med airbagen under körning, tänds varningslamporna och .

Återställ airbagen till rätt låsläge genom att slå av och på tändningen.

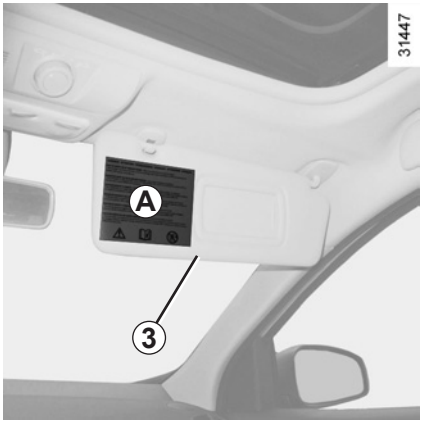


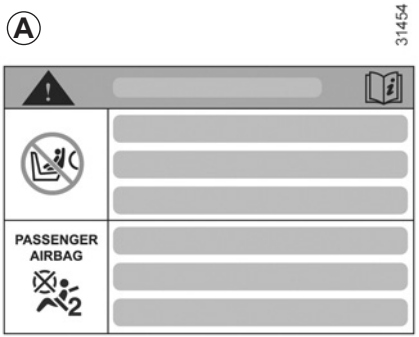


Märkningen på instrumentbrädan och etiketterna ***A*** på vardera sidan om passagerarsolskyddet ***3*** (exempel ovan) påminner om de här instruktionerna.

**VARNING!**

Eftersom en bakåtvänd barnstol inte är anpassad för en airbag som blåses upp på passagerarplatsen fram får man **ALDRIG** installera en bakåtvänd barnstol (med ryggstödet vänt framåt) på ett passagerarsäte fram om platsen är utrustad med en aktiv främre airbag. Risk för allvarliga skador föreligger om airbagen skulle aktiveras.

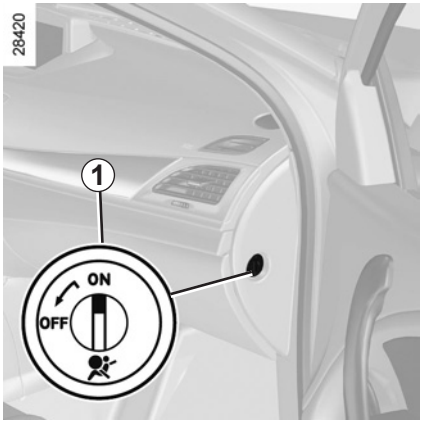


## Inkoppling av airbagar på passagerarplatsen fram

Koppla in airbagarna direkt när du har tagit bort barnstolen så att passageraren i framsätet skyddas i händelse av krock.

**Inkoppling av airbagarna: när bilen står stilla,** skjut och vrid låset ***1*** till läge ON.

Slå på tändningen och kontrollera **ovillkorligen** att kontrollampan ***4*** på den mittre displayen lyser och sedan slocknar efter några sekunder**.**

## Funktionsfel

Vid fel på systemet inkoppling/urkoppling av passagerarairbagarna fram får man absolut inte installera en barnstol i passagerarsätet fram.

Ingen passagerare bör överhuvudtaget sitta på platsen.

Om de båda kontrollamporna och tänds samtidigt.

Kontakta din märkesrepresentant så snart som möjligt.

Passagerarairbagen ska kopplas in och ur **när bilen står stilla**.
Om du handskas med airbagen under körning, tänds varningslamporna och .
Återställ airbagen till rätt låsläge genom att slå av och på tändningen.

# FÖRARPLATS, VÄNSTERSTYRNING (1/2)

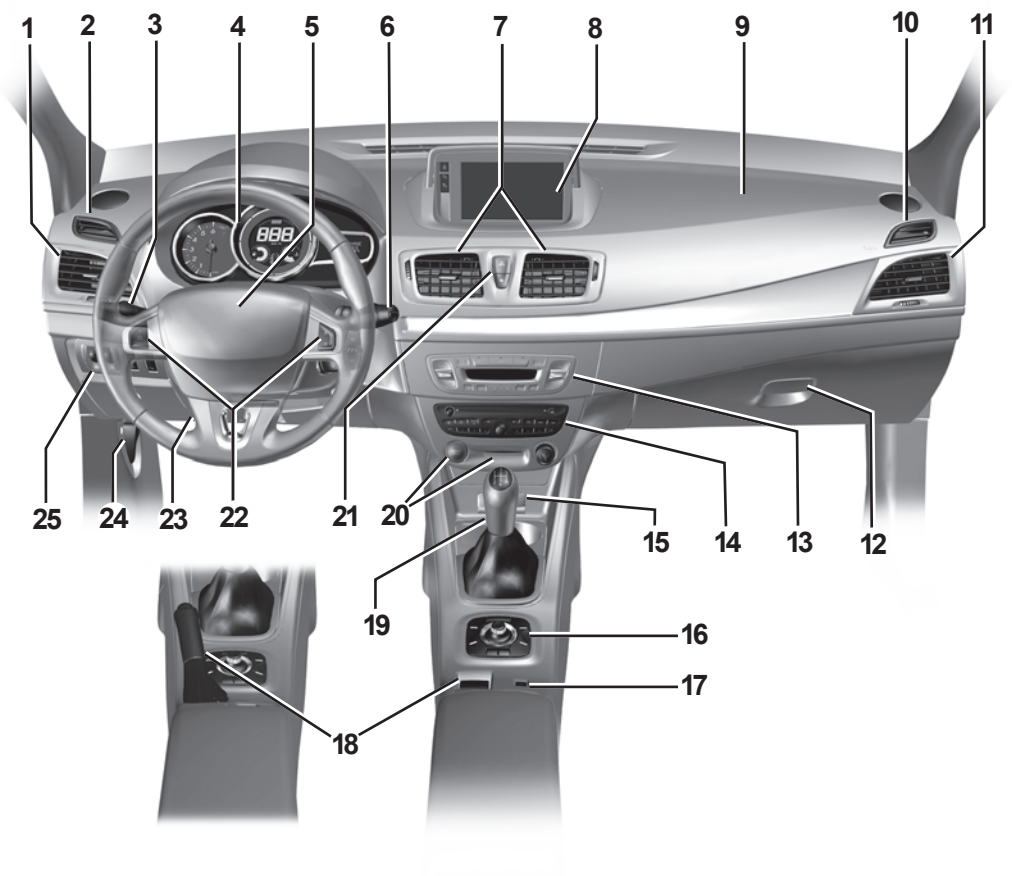

# FÖRARPLATS, VÄNSTERSTYRNING (2/2)

**Vilken av den utrustning som beskrivs nedan BEROR PÅ BILMODELL OCH LAND.**

***1*** Sidoventilationsmunstycke.

***2*** Defrostermunstycke sidoruta.

***3*** Reglage för:

- – färdriktningsvisare
- – ytterbelysning
- – dimstrålkastare
- – dimbakljus.

***4*** Instrumentpanel.

***5*** Plats för airbag förarsida, signalhorn.

***6*** – Reglage för torkning/spolning av vindruta och bakruta.

- – Reglage för bläddring i färddatorn och i menyn för personliga inställningar i bilen.

***7*** Mittre ventilationsmunstycken.

***8*** – Display för tid, temperatur, radioinformation, navigeringssystem etc.

- – Kontrollampa för glömt säkerhetsbälte på förar- och passagerarplats fram och kontrollampa för inkoppling/urkoppling av airbag på passagerarsidan.

***9*** Airbag på passagerarsidan.

***10*** Defrostermunstycke för sidoruta.

***11*** Sidoventilationsmunstycke.

***12*** Handskfack.

***13*** Reglage för klimatanläggning.

***14*** Plats för radio, navigeringssystem etc.

***15*** Strömuttag.

***16*** Reglage för viss multimediautrustning.

***17*** Allmänt reglage för farthållare/fartbegränsare.

***18*** Reglage för automatisk parkeringsbroms eller manuell parkeringsbroms.

***19*** Växelspak.

***20*** Motorns start-/stoppknapp och RENAULT-kortläsare.

***21*** Reglage för elektrisk låsning/upplåsning av dörrar och luckor, och varningsblinkerskontakt.

***22*** Reglage för farthållare/fartbegränsare.

***23*** Reglage för inställning av ratt i höjd- och djupled.

***24*** Motorhuvsspärr.

***25*** Reglage för:

- – elektrisk inställning i höjdled av strålkastarna
- – reostat för instrumentbelysning
- – aktivering/avaktivering av antispinnsystemet
- – aktivering/avaktivering av parkeringsassistanssystemet.

# FÖRARPLATS, HÖGERSTYRNING (1/2)

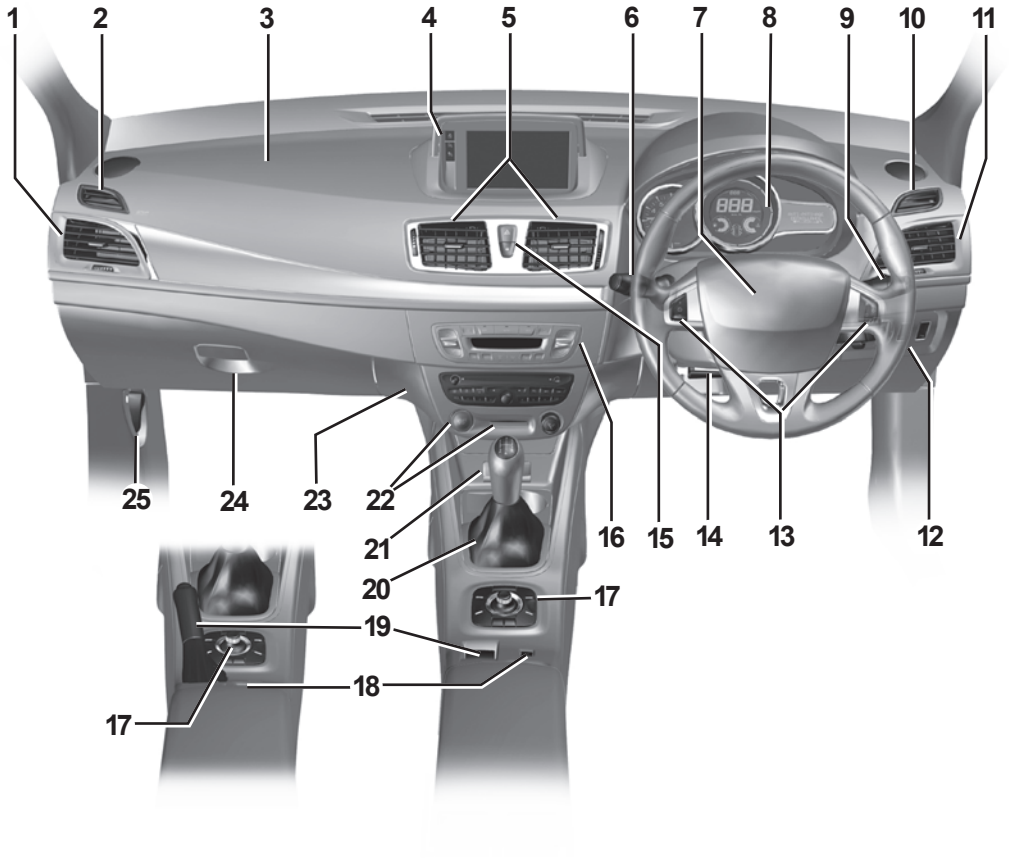

# FÖRARPLATS, HÖGERSTYRNING (2/2)

**Utrustningen som beskrivs nedan BEROR PÅ BILMODEL OCH LAND.**

***1*** Sidoventilationsmunstycke.

***2*** Defrostermunstycke för sidoruta.

***3*** Airbag på passagerarsidan.

***4*** – Display för tid, temperatur, radioinformation, navigeringssystem etc.

– Kontrollampa för glömt säkerhetsbälte på förar- och passagerarplats och kontrollampa för avaktiverad airbag på passagerarsidan.

***5*** Mittre ventilationsmunstycken.

***6*** Spak för:

– färdriktningsvisare

– ytterbelysning

– dimstrålkastare

– dimbakljus.

***7*** Plats för airbag förarsida, signalhorn.

***8*** Instrumentpanel.

***9*** – Reglage för vindrute- och bakruterengöring.

– Reglage för styrning av färddator och menyn för personliga funktionsinställningar.

***10*** Defrostermunstycke för sidoruta.

***11*** Sidoventilationsmunstycke.

***12*** Reglage för:

– elektrisk inställning i höjdled av strålkastarna

– reostat för instrumentbelysning

– aktivering/avaktivering av antispinnsystemet

– aktivering/avaktivering av parkeringsassistanssystemet.

***13*** Reglage för farthållare/fartbegränsare.

***14*** Reglage för inställning av ratt i höjd- och djupled.

***15*** Reglage för elektrisk låsning/upplåsning av dörrar och luckor, och varningsblinkerskontakt.

***16*** Reglage för klimatanläggning.

***17*** Reglage för viss multimediautrustning.

***18*** Allmänt reglage för farthållare/fartbegränsare.

***19*** Reglage för automatisk parkeringsbroms eller manuell parkeringsbroms.

***20*** Växelspak.

***21*** Strömuttag.

***22*** Reglage för start eller stopp av motorn och RENAULT-kortläsare.

***23*** Plats för radio, navigeringssystem etc.

***24*** Handskfack.

***25*** Motorhuvsspärr.

# KONTROLLAMPOR (1/4)

**Följande kontroll- och varningslampor finns BEROENDE PÅ TILLVAL OCH LAND.**

**Instrumentpanel *A***: Tänds vid påslagning av tändningen. Du kan justera ljusstyrkan genom att vrida på ratten ***1***.
När vissa varningslampor tänds visas även ett meddelande.

Kontrollampan betyder att du så snart som möjligt måste besöka en märkesrepresentant, **kör dit på ett skonsamt sätt**. Om denna anvisning inte följs kan bilen skadas.

**Kontrollampa för parkeringsljus**

**Kontrollampa för heljus**

**Kontrollampa för halvljus**

**Kontrollampa för dimstrålkastare**

**Kontrollampa för dimbakljus**

Kontrollampan STOP betyder att du för din egen säkerhet omedelbart bör stanna så snart trafiksituationen tillåter det. Stanna motorn och starta den inte igen. Kontakta din märkesrepresentant.

**Kontrollampa för vänster färdriktningsvisare**

**Kontrollampa för höger färdriktningsvisare**

**Varningslampa för åtdragen P-broms eller automatisk parkeringsbroms**
Se avsnitten om parkeringsbroms eller automatisk parkeringsbroms i kapitel 2.

Om symbolen inte slocknar eller ljudsignalen inte upphör tyder det på ett fel på instrumentpanelen. Då måste du stanna bilen så snart trafiksituationen tillåter det. Kontrollera att bilen står säkert och kontakta en märkesrepresentant.

# KONTROLLAMPOR (2/4)

**Följande kontroll- och varningslampor finns BEROENDE PÅ TILLVAL OCH LAND.**

**Kontrollampa för fartbegränsare och farthållare**

Se ”Farthållare och fartbegränsare” i kapitel 2.

**Kontrollampa för hjälp med bränsleekonomi**

De tänds för att ge dig rådet att växla upp (pilen pekar uppåt) eller ner (pilen pekar nedåt).

**Varningslampa för service**

Den tänds när tändningen slås på och slocknar när motorn startar. Den kan tändas tillsammans med andra kontrollampor och/eller meddelanden på instrumentpanelen.

Du måste snarast möjligt besöka en märkesrepresentant, **var försiktig när du kör dit**. Om denna anvisning inte följs kan bilen skadas.

**Varningslampa för airbag**

Den tänds när motorn startar och slocknar efter några sekunder.

Om lampan inte tänds vid påslagning av tändningen, eller om den tänds med motorn igång, tyder det på fel i systemet.

Kontakta en märkesrepresentant så snart som möjligt.

**Kontrollampa för förvärmning (dieselversion)**

När tändningen slås på tänds lampan. Den anger att glödstiften är inkopplade. När den slocknar startar motorn.

**Varningslampa för låsningsfria bromsar (ABS)**

Den tänds när tändningen slås på och slocknar sedan efter några sekunder.

Om lampan inte släcks när tändningen slås på eller om den tänds under körning tyder det på ett fel i ABS-systemet. Bromssystemet fungerar, men som på en bil utan ABS-system. Kontakta omedelbart en märkesrepresentant.

**Varningslampa för avgaskontroll**

Den tänds när tändningen slås på och slocknar när motorn startar.

– Om den lyser med fast sken, ta snarast kontakt med din märkesrepresentant
– Om den blinkar, sänk motorvarvtalet tills blinkningen försvinner. Kontakta en märkesrepresentant så snart som möjligt.

Se ”Miljö och ekonomi – Skona miljön och spara bränsle” i kapitel 2.

# KONTROLLAMPOR (3/4)

**Följande kontroll- och varningslampor finns BEROENDE PÅ TILLVAL OCH LAND.**

**STOP Varningslampa för omedelbart stopp**

Den tänds när tändningen slås på och slocknar när motorn startar. Den tänds samtidigt som andra varningslampor och/eller meddelanden och en ljudsignal hörs.

Det betyder att du för din egen säkerhet omedelbart bör stanna så snart trafiksituationen tillåter det. Stanna motorn och starta den inte igen.

Kontakta din märkesrepresentant.

**Varningslampa för oljetryck**

Om den tänds under körning tillsammans med varningslampan STOP och en ljudsignal hörs, stanna genast och slå av tändningen. Kontrollera oljenivån (se ”Oljenivå i motorn” i kapitel 4). Om nivån är normal beror felet på något annat. Ta kontakt med en märkesrepresentant.

**Varningslampa för problem med bromskretsen**

Om den tänds vid bromsning tillsammans med varningslampan STOP och en ljudsignal hörs, tyder det på läckage i någon bromskrets eller fel på bromssystemet. Stanna genast och kontakta din märkesrepresentant.

**Varningslampa för kylvätsketemperatur i motorn**

Den tänds när tändningen slås på och slocknar när motorn startar. Om den tänds under körning tillsammans med varningslampan STOP och en ljudsignal hörs, stanna genast och slå av tändningen.

Kontrollera kylvätskenivån (se avsnittet ”Nivåer” i kapitel 4). Om nivån är normal beror felet på något annat. Ta kontakt med en märkesrepresentant.

**Laddningskontroll**

Om den tänds tillsammans med varningslampan STOP och en ljudsignal hörs, tyder det på överladdning eller urladdning av elkretsen.

# KONTROLLAMPOR (4/4)

**Följande kontroll- och varningslampor finns BEROENDE PÅ TILLVAL OCH LAND.**

**Varningslampa för ej påtagna bilbälten fram**

Den tänds på displayen när motorn startar och om förarens eller framsätespassagerarens säkerhetsbälte (om någon sitter på den platsen) inte spänns fast. När bilen uppnår en hastighet av cirka 20 km/h blinkar den och en ljudsignal hörs i cirka 120 sekunder.
**ANM.:** Om något föremål ligger på passagerarsittdynan kan varningslampan ibland tändas.

**Varning för glömt bilbälte i baksätet** (beroende på bil)

kontrollampan tänds på den mittre displayen och det visas ett meddelande på instrumentpanelen som anger antalet fastspända bilbälten i cirka 30 sekunder vid varje:
– bilen startas
– en dörr öppnas
– ett säkerhetsbälte bak spänns fast eller öppnas.

Kontrollera att baksätespassagerarna är ordentligt fastspända och att antalet fastspända bakre säkerhetsbälten som visas motsvarar antalet platser som används i baksätet.

**Funktionsvakt för eluppvärmda stolar**

Den anger att någon av de eluppvärmda stolarna är aktiv.

**Varningslampa för låg bränslenivå**

Den tänds när tändningen slås på och slocknar sedan efter några sekunder. Om den tänds under körning och en ljudsignal hörs, tanka så snart som möjligt. Den återstående räckvidden är cirka 50 km när varningslampan tänds första gången.

**Används ej**

**Kontrollampa för regleringssystem vid körning**

Se ”Regleringssystem och assistans vid körning” i kapitel 2.

**Varvräknare *1* (r/min × 1 000)**

**Varningslampa för min. oljenivå**

När motorn startas, visar displayen ***3*** en varning när oljenivån har sjunkit till min.gränsen. Se ”Oljenivå i motorn” i kapitel 4.

Den första varningen kan du ta bort om du trycker på en av knapparna längst ut på reglaget ***2***.

De följande varningarna försvinner automatiskt efter trettio sekunder.

**Bränslenivåmätare *5***

Om bränslet är vid miniminivån, tänds kontrollampan ***6*** och en ljudsignal hörs. Tanka snarast. Den återstående räckvidden är cirka 50 km när varningslampan tänds första gången.

**Kylvätsketemperaturmätare och varningslampa *4***

Vid normal körning bör visaren ***4*** befinna sig framför området ***a***. Den kan närma sig området vid mer ”intensiv” körning. Risk föreligger först när varningslampan STOP tänds, ett meddelande visas på instrumentpanelen och en ljudsignal hörs.

**Färddator**

Se ”Färddator” i kapitel 1.

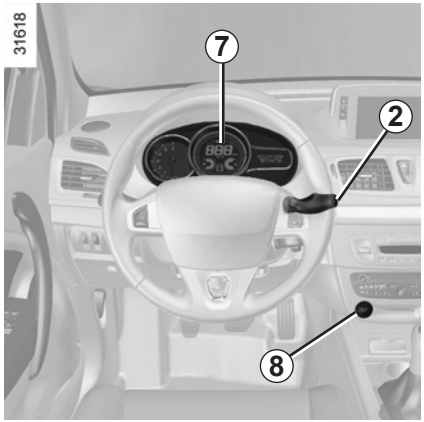


**Hastighetsmätare *7* (km/h eller miles/h)**

**Ljudsignal för hastighetsvarning**
En ljudsignal hörs under cirka tio sekunder var 40:e sekund, om bilens hastighet överstiger 120 km/h.

**Instrumentpanel i miles:**
(kan ändras till km/h)

– Med tändningen avslagen, tryck på någon av knapparna ***9*** eller ***10*** längst ut på spaken ***2*** och på startknappen ***8***,

– visningen av hastighetsmåttenheten blinkar i cirka tio sekunder, sedan visas den nya enheten: släpp knappen ***9*** eller ***10*** så snart enheten inte blinkar längre.

Om du vill återgå till föregående läge, gör om samma moment.

**ANM.:** Om batterispänningen avbryts återgår färddatorn automatiskt till den ursprungliga enheten.

## Färddator *1*

Beroende på bil kan följande funktioner finnas här:

– körd sträcka

– körparametrar

– informationsmeddelanden

– meddelanden om funktionsfel (tillsammans med varningslampan )

– varningsmeddelanden (tillsammans med varningslampan STOP)

– meny för personliga funktionsinställningar.

Alla dessa funktioner beskrivs på följande sidor.

## Väljarknappar för visning *2* och *3*

Bläddra uppåt (knappen ***2***) eller nedåt (knappen ***3***) bland följande information med korta tryckningar i följd (visningen beror på bilens utrustning och land).

a) vägmätare och trippmätare

b) körparametrar:
   – förbrukat bränsle
   – genomsnittlig förbrukning
   – momentan förbrukning
   – beräknad räckvidd
   – körd sträcka
   – medelhastighet

c) Räckvidd till service

d) däcktrycksövervakningssystem

e) meny för personliga funktionsinställningar

f) informationstavla, informationsmeddelanden och meddelanden om driftstörningar.

## Nollställning av trippmätaren

Välj ”trippmätare” och tryck på någon av knapparna ***2*** eller ***3*** tills vägmätaren nollställs.

## Automatisk nollställning av körparametrarna (senaste nollställning)

För vald visning på någon av körparametrarna, tryck på någon av knapparna ***2*** eller ***3*** tills displayen nollställs.

## Tolkning av visade värden sedan senaste nollställning

Värdena för medelbränsleförbrukning, räckvidd och medelhastighet stabiliseras allteftersom körsträckan ökar sedan senaste nollställning.

Under de första kilometerna efter en nollställning kan du märka att räckvidden till tom tank ökar. Detta beror på att den tar med den genomsnittliga förbrukningen sedan den senaste nollställningen i beräkningen. Den genomsnittliga förbrukningen kan sjunka när:

– bilen kommer ur en accelerationsfas

– motorn uppnår normal arbetstemperatur (nollställning vid kall motor)

– bilen övergår från stadskörning till landsvägskörning.

## Automatisk nollställning av körparametrarna

Nollställning sker automatiskt när någon av parametrarnas kapacitet överskrids.

# FÄRDDATOR: körparameter (1/5)

**Vilken information som visas BEROR PÅ TILLVAL OCH LAND.**

| Exempel på val | Tolkning av vald display |
|---|---|
| 101668 KM<br>112. 4 KM | **a) Väg- och trippmätare.** |
| FUEL USED<br>8.5 L | **b) Körparametrar.**<br>**Förbrukat bränsle.**<br>Förbrukat bränsle sedan senaste nollställning. |
| Fuel used<br>20 L | |
| AVERAGE<br>7.2 L/100 | **Medelförbrukning** sedan senaste nollställning.<br>Värdet visas när du har kört minst 400 meter sedan den senaste nollställningen. |
| Average<br>7.2 L/100 | |

# FÄRDDATOR: körparameter (2/5)

**Vilken information som visas BEROR PÅ TILLVAL OCH LAND.**

| Exempel på val | | Tolkning av vald display |
|---|---|---|
| CURRENT<br>9.4 L/100 | Current<br>9.4 L/100 | **Momentan förbrukning.**<br>Värde som visas vid en hastighet över 30 km/h. |
| RANGE<br>541 km | Range<br>541 km | **Beräknad räckvidd med kvarvarande bränsle.**<br>Denna återstående körsträcka baseras på medelförbrukningen sedan senaste nollställning. Visat värde efter körda 400 meter. |
| DISTANCE<br>52.2 km | Distance<br>359 km | **Körd sträcka** sedan senaste nollställning. |
| AVERAGE<br>89.6 km/h | Average<br>89.6 km/h | **Medelhastighet** sedan senaste nollställning.<br>Visat värde efter körda 400 meter. |

# FÄRDDATOR: körparameter (3/5)

**Vilken information som visas BEROR PÅ TILLVAL OCH LAND.**

| Exempel på val | | Tolkning av vald display |
|---|---|---|
| Service in 30000km/24 MÅNAD | Service due in 100km<br><br>Service due in 10 dagar | **c) Räckvidd till service.**<br>Den körsträcka som återstår till nästa service (visning i kilometer och månader). När det är dags för service inträffar flera olika saker:<br>– räckvidd under **1 500 km** eller **en månad**: meddelandet ”Service due” visas tillsammans med det som inträffar tidigast (avstånd eller tid);<br>– återstående körsträcka lika med **0 km** eller **datum för planerad service**: meddelandet ”Service required” visas tillsammans med kontrollampan .<br>Bilen måste då lämnas in på service snarast möjligt. |

**ANM.:** räckvidden anpassas efter körsättet (körning i låg hastighet, kortdistanskörning, tomgångskörning, bogsering etc.). Körsträckan till nästa service kan följaktligen i vissa fall sjunka snabbare än den faktiska körsträckan.

**Nollställning av displayen efter genomförd åtgärd i serviceprogrammet.**
Räckvidden till service ska endast nyinitieras efter en översyn, i enlighet med anvisningarna i bilens underhållsprogram.

Om du väljer att utföra service tätare behöver denna information inte initieras om vid varje oljebyte, då kan bytesintervallet för andra delar i underhållsprogrammet förskjutas.

**Speciellt:** Du kan återställa räckvidden till service om du håller inne en av displayens nollställningsknappar i cirka tio sekunder tills ”Räckvidd till service” visas med fast sken på displayen.

# FÄRDDATOR: körparameter (4/5)

**Vilken information som visas BEROR PÅ TILLVAL OCH LAND.**

| Exempel på val | | Tolkning av vald display |
|---|---|---|
| FRAMDÄCK<br>2.2 2.2<br><br>BAKDÄCK<br>2.2 2.2 | 2.5 2.5 2.5 2.5 | **d) Däcktrycksövervakningssystem**<br>Se avsnittet om däcktrycksövervakningssystem i kapitel 2. |

# FÄRDDATOR: körparameter (5/5)

**Vilken information som visas BEROR PÅ TILLVAL OCH LAND.**

| Exempel på val | Tolkning av vald display |
|---|---|
| Settings menu: press and hold | **e) Meny för personliga funktionsinställningar.**<br>Används för att ställa in vissa av bilens funktioner (instrumentpanelens visningsspråk, parkeringsassistans etc.). Se kapitel 1, avsnittet om menyn för personliga funktionsinställningar. |
| No message available | **f) Informationstavla.**<br>Successiv visning av:<br>– informationsmeddelanden (passagerarairbag OFF etc.),<br>– meddelanden om funktionsfel (kontrollera insprutningen). |

# FÄRDDATOR: Informationsmeddelanden

De kan vara till hjälp vid start av bilen eller informera om ett val eller en inställning.
Nedan ges exempel på informationsmeddelanden.

| Exempel på meddelanden | Tolkning av vald display |
|---|---|
| **”Battery low start engine”** | Anger att bilen måste startas för att ladda batteriet (efter en längre tids stillastående med radion igång, t.ex.). |
| **”Please remove keycard”** | Uppmanar dig att ta bort RENAULT-kortet från läsaren när du lämnar bilen. |
| **”Checking control functions”** | Visas med tändningen påslagen när bilen utför självkontroller. |
| **”Traction control off”** | Anger att du har avaktiverat ASR-funktionen. |
| **”Turn steeringwheel + START”** | Vrid om ratten något samtidigt som du trycker in bilens startknapp för att låsa upp rattlåset. |
| **”No message available”** | Ingen varning har minneslagrats. |
| **”Steering wheel not locked”** | Anger att rattaxeln inte är låst. |
| **”Stop vehicle”** | Anger ett fel på den automatiska parkeringsbromsen. Lägg i den automatiska parkeringsbromsen för hand och se till att bilen står stilla med hjälp av ett stöd. |

# FÄRDDATOR: Meddelanden om funktionsfel

**De visas tillsammans med kontrollampan och betyder att du så snart som möjligt ska besöka en märkesrepresentant, och köra dit på ett skonsamt sätt. Om denna anvisning inte följs kan bilen skadas.**
De försvinner efter några sekunder eller om du trycker på displayens väljarknapp och förs in i informationstavlans minne. Varningslampan förblir tänd. Nedan ges exempel på meddelanden om funktionsfel.

| Exempel på meddelanden | Tolkning av vald display |
|---|---|
| **”Clean diesel filter”** | Anger att det finns vatten i dieselfiltret. |
| **”Check lighting”** | Anger att det är fel i de rörliga strålkastarna. |
| **”Check vehicle”** | Anger att det är fel på någon av pedalgivarna eller batteriets styrningssystem. |
| **”Check airbag”** | Anger ett fel i de kompletterande säkerhetssystemen. Vid en olycka finns risk för att de inte löses ut. |
| **”Check antipollution system”** | Anger ett fel i bilens avgasreningssystem. |
| **”Check injection”** | Anger att det är fel på motorn. |

**De visas tillsammans med kontrollampan STOP och betyder att du av säkerhetsskäl måste stanna bilen så snart trafiksituationen tillåter det. Stanna motorn och starta den inte igen. Kontakta din märkesrepresentant.**
Nedan ges exempel på varningsmeddelanden. **ANM.:** Meddelandena visas antingen ett i taget eller alternerande (när det finns flera meddelanden att visa på samma gång). Meddelandena kan visas tillsammans med en varningslampa och/eller en ljudsignal.

| Exempel på meddelanden | Tolkning av vald display |
|---|---|
| **”Engine failure hazard”** | Anger att bilens motor är överhettad, att det är fel på insprutningen eller på motoroljans tryck. |
| **”Power steering fault”** eller **”Risk of steering locking”** | Anger problem med styrningen. |
| **”Parking brake fault”** | Anger ett fel på den automatiska parkeringsbromsen. Lägg i den automatiska parkeringsbromsen för hand och se till att bilen står stilla med hjälp av ett stöd. |
| **”Battery charging fault”** | Anger att det föreligger problem i batteriets laddningskrets (generator etc.). |
| **”Puncture”** | Anger att det är punktering på det däck som markeras på instrumentpanelen. |

Om bilen har den här funktionen, som då är inbyggd i färddatorn ***1***, kan vissa av bilens funktioner aktiveras/avaktiveras.

## Åtkomst till menyn för personliga funktionsinställningar

Med stillastående bil, tryck flera gånger på någon av knapparna ***2*** eller ***3*** tills meddelandet ”Settings menu: press and hold” visas på displayen ***1***. Tryck i mer än två sekunder på en av knapparna ***2*** eller ***3*** för att komma in i menyn.

## Val av inställningar

Tryck på en av knapparna ***2*** eller ***3*** för att välja den funktion som ska ändras:

a) Auto door locking while driving
b) Unlock driver’s door onlyl
c) Auto rear wipe with reverse gear
d) Auto dipped-beam headlights
e) Front parking sensor
f) Rear parking sensor
g) Parking sensor volume
h) LANGUAGE.

☑ funktion igång

☐ funktion avstängd

När raden har valts, håll knappen ***2*** eller ***3*** intryckt för att ändra funktionen: Om du väljer något av alternativen ”Parking sensor volume” eller ”LANGUAGE” visas nya alternativ (ljudvolymen på parkeringsassistansen eller färddatorns språk). Gör ditt val och bekräfta det genom att hålla knappen ***2*** eller ***3*** intryckt. Det valda värdet visas med ◉ framför raden.

Gå ur menyn genom att välja ”EXIT” eller ”BACK” och bekräfta detta genom att hålla en av knapparna ***2*** eller ***3*** intryckt. Du kan behöva göra detta flera gånger.

Menyn för personlig inställning av bilens reglage kan inte användas under körning. Om bilar med manuell växellåda körs i en hastighet över 20 km/h (0 km/h för bilar med automatväxellåda) övergår displayen på instrumentpanelen automatiskt till färddatorläge.

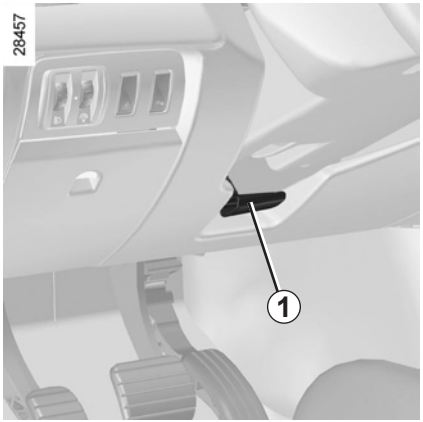


## Inställning i höjd- och djupled

Dra i spaken ***1*** och ställ in ratten i önskat läge.

Tryck sedan ner spaken så långt det går, förbi spärrläget, för att låsa ratten.

Kontrollera att ratten är ordentligt spärrad.

Av säkerhetsskäl bör du göra inställningen innan du börjar köra.

## Servostyrning

### Variabel servostyrning

Den variabla servostyrningen styrs elektroniskt och anpassar servoeffekten efter bilens hastighet.

Styrningen är mjukare vid parkeringsmanövrer (för att förhöja komforten) medan effekten ökar successivt i takt med bilens hastighet (för en bättre säkerhet vid högre farter).

Håll inte kvar ratten i ytterlägena längre än nödvändigt.

### Driftstörningar

Styrningen kan bli tung under körning eller om man gör repetitiva rörelser med ratten. Detta beror på att servostyrningen överhettas. Låt den då svalna.

Med stillastående motor eller vid fel på systemet går det alltid att vrida på ratten. Man måste ta i lite mer än vanligt.

Stäng aldrig av motorn i nedförsbacke och slå inte av tändningen under körning.

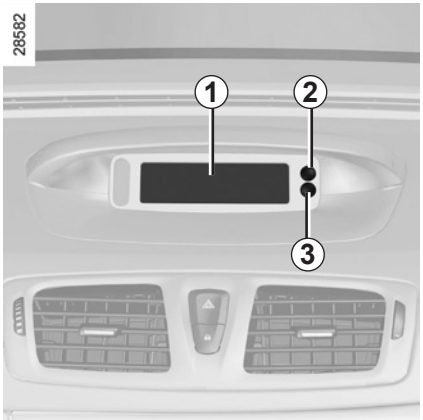


Tiden och yttertemperaturen visas.

## Inställning av klockan *1*

För bilar som har denna utrustning, används inställningsknapparna ***2*** och ***3*** till att ställa in klockan.

Tryck på knappen ***2*** för timinställning och på knappen ***3*** för minutinställning.

## Bilar utrustade med navigeringssystem, radio etc.

Om bilen inte är utrustad med knapparna ***2*** och ***3***, se i den speciella bruksanvisningen vad som gäller.

Efter avbrott av strömtillförseln (p.g.a. frånkopplat batteri, batteriladdning eller lossad anslutning) visar klockan inte längre rätt tid.

Då bör den ställas in.

Detta bör du dock göra när bilen står stilla.

## Yttertemperaturmätare

**Särskilda anvisningar:**

När yttertemperaturen är mellan – 3 °C och + 3 °C, blinkar tecknen °C (anger att det finns risk för halka).

**Yttertemperaturmätare**

Den är inte någon halkvarnare, då halkan betingas av flera faktorer än enbart temperatur (bl.a. nederbörd, fuktighetsgrad, sol- - eller skuggläge etc.).

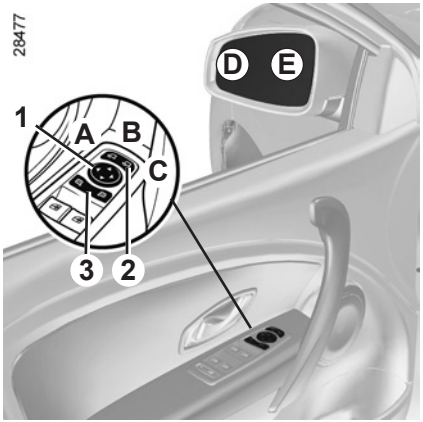


## Ytterbackspeglar

**Inställning**
Välj backspegeln med strömställaren ***3***, och justera den sedan med knappen ***1*** till önskat läge.

**Elektriskt uppvärmda backspeglar**
Isborttagning sker samtidigt på backspeglarna och bakrutan.

**Infällbara backspeglar**

När bilen låses fälls backspeglarna in automatiskt (strömställaren ***2*** i läge ***B***). De fälls ut automatiskt nästa gång tändningen slås på.

Du kan alltid fälla in backspeglarna för hand (strömställaren ***2*** i läge ***C***) eller fälla ut dem (strömställaren ***2*** i läge ***A***).

Automatläget är då avstängt. Sätt igång det igen genom att placera strömställaren ***2*** på ***B***.

Glaset på ytterbackspegeln på förarsidan kan ha två väl avgränsade fält. Fältet ***E*** visar det som normalt syns i en konventionell backspegel. Fältet ***D*** ökar sikten bakåt åt sidan.

**Föremålen i fältet *D* förefaller vara längre bort än de är i verkligheten.**

## Innerbackspegel

Den är riktbar.

**Backspegel med spak *4***

För att undvika att bli bländad av strålkastarljuset från bakomliggande fordon vid mörkerkörning, kan du justera spaken ***4*** som sitter på backspegelns baksida.

**Backspegel utan spak *4***

Backspegeln mörknar automatiskt när bilen bakom dig har ljusen på.

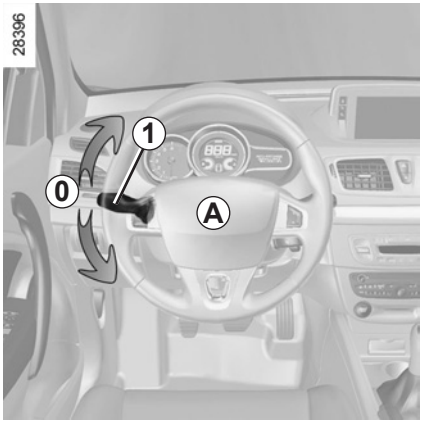


## Signalhorn

Tryck på sidorna av rattkudden ***A***.

## Helljussignal (ljustuta)

Dra reglaget ***1*** mot dig.

## Färdriktningsvisare

För reglaget ***1*** i den riktning som ratten kommer att vridas åt vid svängen.

Vid körning på motorväg är oftast rattutslagen otillräckliga för att automatiskt föra tillbaka färdriktningsvisarens reglage till utgångsläget ***0***. För då reglaget i ett mellanläge och håll det kvar där med fingret under den tid som färdriktningsvisaren ska blinka.

När reglaget släpps återgår det automatiskt till utgångsläget ***0***.

## Varningsblinkrar

Tryck på strömställaren ***2***. När du sätter igång varningssignalen blinkar de fyra färdriktningsvisarna och sidoblinkljusen. Varningsblinkrarna används vid fara för att varna andra bilister om du har tvingats stanna på en ovanlig eller otillåten plats eller vid särskilda körförhållanden.

Varningsblinkrarna kan tändas automatiskt vid kraftig inbromsning. Du kan släcka dem om du trycker på strömställaren ***2***.

## Parkeringsljus

Vrid på ringen ***2*** tills symbolen syns mitt emot märkningen ***3***. Denna kontrollampa tänds på instrumentpanelen.

## Halvljus

**Manuell funktion**

Vrid på ringen ***2*** tills symbolen syns mitt emot märkningen ***3***. Varningslampan tänds på instrumentpanelen.

**Automatisk funktion**
(kan variera från bil till bil)
Vrid på ringen ***2*** tills symbolen AUTO syns mitt emot märkningen ***3***. Med motorn igång tänds eller släcks halvljusen automatisk beroende på de yttre ljusförhållandena, utan att man rör reglaget ***1***.

Vid högerkörning med en vänsterstyrd bil (eller tvärtom) rekommenderas det att en representant för märket ställer in strålkastarna för vistelsen.

## Tändning av varselljus

Beroende på bil kan halvljusen tändas utan att startmotorn körs. För att aktivera eller avaktivera denna funktion, se avsnittet ”Meny för personliga bilinställningar” i kapitel 1.

## Helljus

Tänd halvljusen och dra reglaget ***1*** mot dig. Denna kontrollampa tänds på instrumentpanelen.

Om du vill återgå till halvljusläget, dra reglaget ***1*** mot dig igen.

Innan du kör i mörker, kontrollera att den elektriska utrustningen fungerar som den ska och justera strålkastarna (om lastförhållandena inte är de vanliga). Se till att strålkastarna inte är skymda (smuts, lera, snö, föremål som transporteras etc.).

## Rörliga strålkastare

Vid kurvtagning med halvljusen tända och under särskilda förhållanden (hastighet, rattvinkel, framläge etc.) riktas halvljusen för att lysa upp kurvan, beroende på bil.

**Driftstörning**

När meddelandet ”Check lighting” visas tillsammans med kontrollampan på instrumentpanelen betyder detta att det är problem med belysningen.
Kontakta en märkesrepresentant.

**Särskilda anvisningar:**

– Om halvljusen tänds manuellt och ljusstyrkan räcker rör sig riktningsstrålkastarna inte.
– Om den automatiska tändningen av belysningen avaktiveras i en kurva fungerar riktningsstrålkastarna från och med nästa kurva.
– När halvljusen tänds och motorn är igång när bilen står stilla, nyinitieras ljuskäglornas rörelser. Om så inte är fallet tyder detta på ett fel.

## Släckning

Du kan göra på två sätt:
– Ställ in ringen manuellt ***2*** i läge **0**.
– Ljusen slocknar automatiskt när motorn stängs av och förardörren öppnas eller när du låser bilen. Nästa gång motorn startas tänds ljusen igen i det läge ringen ***2*** är inställd.

**ANM.:** Om dimljusen är tända släcks inte belysningen automatiskt.

## Ledljusfunktion

Med denna funktion kan halvljusen tändas tillfälligt (för att lysa upp en huvudingång etc.).

**Med stillastående motor och släckta ljus** och med ringen ***2*** i läge **0**, dra reglaget ***1*** mot dig: halvljusen tänds och lyser i cirka trettio sekunder. För att förlänga denna period kan du dra i reglaget upp till fyra gånger (total tid är begränsad till två minuter). Meddelandet ”See-me-home _ _ _” åtföljs av att tändningstiden visas på instrumentpanelen för att bekräfta åtgärden.

Om du vill stänga av belysningen innan det automatiska stoppet vrider du skivan ***2*** till valfritt läge och vrider sedan tillbaka den till läge **0**.

26972

## Ljudsignal för glömt ljus

Om ljusen är på men motorn är avstängd hörs en ljudsignal när förardörren öppnas och indikerar att ljusen fortfarande är tända.

## Dimstrålkastare

Vrid innerringen ***5*** på reglaget ***1*** tills symbolen kommer mitt för märket ***6*** och släpp den sedan.

Motsvarande kontrollampa tänds på instrumentpanelen. Detta dimljus lyser endast i kombination med halv-/helljuset.

## Dimbakljus

Vrid innerringen ***5*** på reglaget tills symbolen kommer mitt för märket ***6*** och släpp den sedan.

Motsvarande kontrollampa tänds på instrumentpanelen. Detta dimljus lyser endast i kombination med halv-/helljuset.

För att inte störa medtrafikanter i bakomkörande fordon bör dimbakljuset släckas när det inte behövs längre.

## Släckning

Vrid ringen ***5*** en gång till så att märket ***6*** kommer mittemot dimljussymbolen om du vill släcka dimljusen. Motsvarande kontrollampa tänds på instrumentpanelen.

När ytterbelysningen släcks, släcks också dimstrålkastarna och dimbakljuset.

Vid dimma, snö eller föremål som sticker ut från taket, tänds inte belysningen alltid automatiskt.

Föraren bestämmer själv om dimljusen ska tändas. Kontrollamporna på instrumentpanelen informerar om när de är tända (kontrollampan tänd) eller släckta (kontrollampan släckt).

# ELEKTRISK STRÅLKASTARINSTÄLLNING I HÖJDLED

Om bilen har denna utrustning kan du med reglaget ***A*** ställa in höjden på strålkastarna beroende på lasten.

Vrid reglaget ***A*** nedåt för att rikta strålkastarna nedåt och uppåt för att rikta dem uppåt.

För bil som inte är utrustad med reglaget ***A***, är inställningen automatisk.

| | **Exempel på inställningslägen för reglaget *A* beroende på lastförhållandena** | |
|---|---|---|
| | **Fem dörrar** | **Tre dörrar** |
| **Endast föraren eller föraren och en passagerare fram** | 0 | 0 |
| **Föraren med en passagerare fram och en passagerare bak** | 0 | 0 |
| **Föraren med en passagerare fram och två eller tre passagerare bak** | 1 | 1 |
| **Föraren med en passagerare fram och tre passagerare bak och bagage** | 3 | 3 |

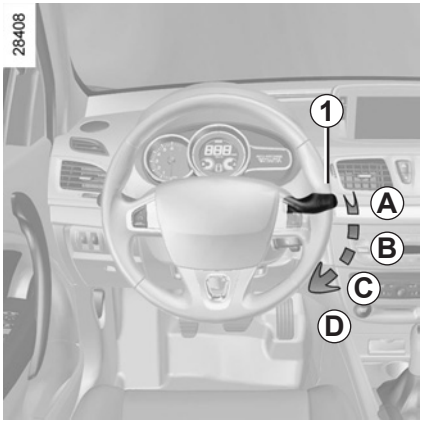


## Bil med intervallvindrutetorkare

***A*** **stoppläge**

***B*** **intervalltorkning**
Torkarna stannar flera sekunder mellan slagen. Du kan ändra tidsintervallen mellan slagen om du vrider på ringen ***2***.

***C*** **långsam torkning**

***D*** **snabb torkning**

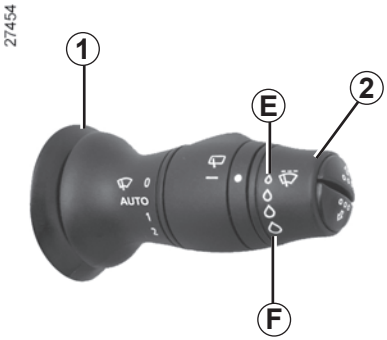


**ANM.:**
**Om du stannar bilen under körning**, sänks torkarhastigheten. Från snabb torkarhastighet går den över till långsam torkarhastighet. Så fort bilen rullar igen återställs den ursprungligen inställda torkarhastigheten.
Varje gång reglaget ***1*** ställs in upphävs den automatiskt valda torkarhastigheten.

> För alla bilar kan läge ***C*** nås med tändningen påslagen och lägena ***B*** och ***D*** kan endast nås med motorn igång.

## Bil utrustad med vindrutetorkare med regnsensor

***A*** **stoppläge**

***B*** **automatisk torkningsfunktion**
När du har valt detta läge känner systemet av om det finns vatten på vindrutan och sätter igång vindrutetorkarna i lämplig hastighet. Man kan ändra igångsättningsnivån och tiden mellan torkningarna om man vrider på ringen ***2***:

– ***E***: min.avkänning

– ***F***: max.avkänning

**ANM.:** Vid dimma eller snöfall startar inte torkningen automatiskt utan måste kontrolleras av föraren.

***C*** **långsam torkning**

***D*** **snabb torkning**

## Vindruterengöring

**Slå på tändningen,** dra i reglaget ***1*** och släpp det.

En kort dragning sätter igång spolarna och dessutom går vindrutetorkarna fram och tillbaka en gång.

En längre dragning sätter igång spolarna och dessutom går vindrutetorkarna fram och tillbaka tre gånger och efter några sekunder en fjärde gång.

## Strålkastarspolare

**Tända strålkastare**
För bilar som är utrustade med strålkastarspolare sätts de igång på samma gång som vindrutespolarna, om du drar reglaget ***1*** mot dig i cirka 1 sekund.

**ANM.:** när du når spolarvätskans miniminivå kan strålkastarspolarkretsen tömmas.

Fyll på spolarvätska och aktivera den, **med motorn i gång** för att fylla den igen.

Rengör vindrutan från snö och is (även det mittre fältet bakom innerbackspegeln) och bakrutan innan du sätter igång torkarna (risk annars att torkarmotorn överhettas).

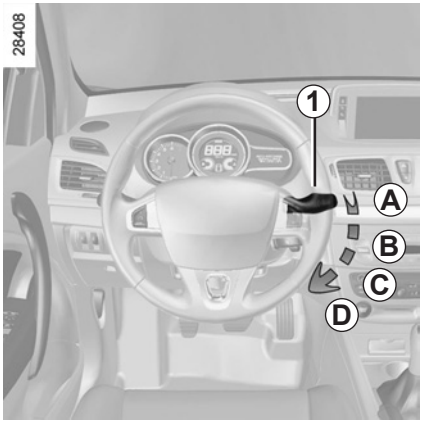


Vid åtgärder under motorhuven, se till att reglaget för vindrutetorkning är i läge **A** (stoppläge).

Risk för allvarliga skador.

Innan du gör något med vindrutan (biltvätt, isborttagning, rengöring etc.), för reglaget ***1*** till läge **A** (stopp).

Risk annars för skador.

## Bakrutetorkare

Med tändningen påslagen, vrid ringen ***A*** på reglaget ***1*** till märket ***2*** mitt emot symbolen och släpp den sedan.

När du vill avbryta funktionen, vrid ringen ***A*** igen.

Torkarhastigheten varierar med bilens hastighet.

## Bakrutetorkning/-spolning

Slå på tändningen av använd spaken.

Kontrollera torkarbladens skick. Deras livslängd beror på dig:

– de ska vara rena – rengör torkarbladen, vindrutan och bakrutan med tvållösning regelbundet

– använd dem inte när vindrutan eller bakrutan är torr

– ta bort dem från vindrutan eller bakrutan om de inte har använts på länge.

De ska alltid bytas så snart de inte är effektiva, d.v.s. ungefär vartannat år.

Kontrollera, innan du sätter igång bakrutetorkaren, att inga föremål är i vägen.

Använd inte torkararmen för att öppna eller stänga bakluckan.

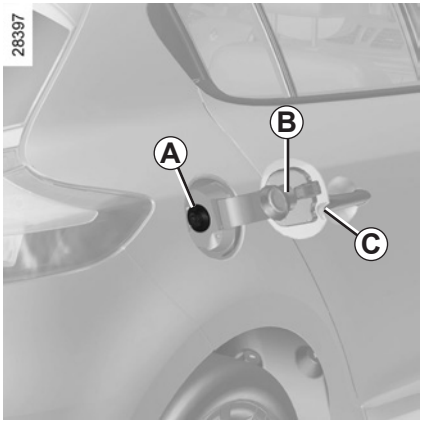


**Bränsletankens rymd:**
cirka **59 liter**.

Med bilen upplåst öppnar du luckan ***B*** genom att placerat fingret i urtaget ***C***.

Ventilen ***A*** är inbyggd i påfyllningsledningen.
För tankning, se ”Bränslepåfyllning”.

Stäng luckan genom att trycka till den med handen till ändläget.

## Bränslekvalitet

**Använd bränsle av bra kvalitet** som uppfyller gällande nationell lagstiftning och som **ovillkorligen** överensstämmer med anvisningarna på tankluckan ***B***. Se ”Motorspecifikationer” i kapitel 6.

**Dieselversion**
Använd **alltid** diesel som uppfyller specifikationerna på etiketten på insidan av luckan ***B***.

**Bensinversion**
Blyfri bensin **måste ovillkorligen** användas. Oktantalet (RON) ska stämma med angivelserna på märketiketten på tankluckan ***B***. Se ”Motorspecifikationer” i kapitel 6.

**Bilar som drivs med etanolbaserat bränsle**

Använd **ovillkorligen** blyfri bensin eller bränsle med max. 85 % etanol (E85).

Vid mycket kallt väder kan det vara svårt eller omöjligt att starta motorn. Använd blyfri bensin för att undvika detta problem eller, för bilar med den utrustningen, använd motorvärmaren: anslut kontakten på den medföljande sladden till uttaget i kylargrillen och den andra änden i ett uttag med **220 V** i minst 6 timmar före start.

**Anm.:** När denna typ av bränsle används kan man märka av en viss överförbrukning

Tryck **aldrig** med fingrarna på ventilen ***A***.

Tvätta inte runt påfyllningsområdet med högtryckstvätt.

Blanda inte bensin (blyfri eller E85) med diesel, inte ens i liten mängd.
Använd inte etanolbränsle om bilen inte är avsedd för det.
Fyll inte på tillsatsmedel i bränslet eftersom det kan skada motorn.

## Bränslepåfyllning

För in bensinpumpen genom att trycka undan ventilen ***A*** och för den **till ändläget** innan du startar påfyllningen av tanken (risk för bränslestänk).

Håll den kvar i detta läge under hela tankningen.
Efter första automatiska frånslag kan pumpen startas igen, dock högst två gånger.
Av konstruktionstekniska skäl finns ett expansionsutrymme i bränsletanken som inte får utnyttjas.

Se till att vatten inte tränger in vid påfyllningen. Ventilen ***A*** och området runt om måste hållas rent.

**Bensinversion**
Blyad bensin förstör avgasreningsanordningarna och riskerar därmed att göra garantin ogiltig.
För att förhindra att förväxling sker vid tankning är påfyllningsröret försett med strypning som **gör det omöjligt att tanka med blyad bensin**.

### Ihållande bränslelukt

Om en ihållande bränslelukt uppkommer bör du:

– stanna så fort trafiksituationen tillåter det och slå av tändningen

– sätta igång varningsblinkrarna och låta alla passagerare gå ur bilen och hålla sig på avstånd från trafiken

– kontakta en märkesrepresentant.

Av säkerhetsskäl får inga åtgärder eller ändringar på bränslesystemet (elektroniska styrenheter, ledningar, bränslekrets, insprutare, skyddshuvar etc.) göras (utom av kvalificerad märkesrepresentant).

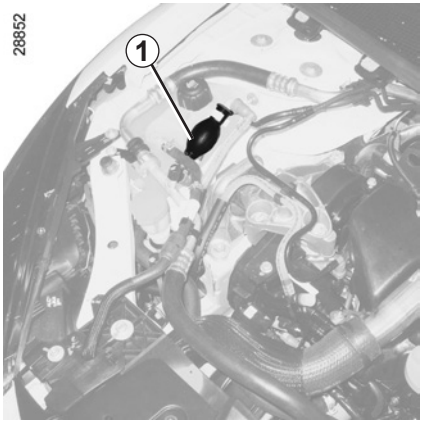


## Slut på bränslet, dieselversion

Efter ett stopp som beror på att bränslet tagit helt slut måste du lufta kretsen innan du försöker att starta om motorn. Använd pumpen ***1***.

Starta sedan motorn.

Om motorn inte startar efter flera försök, kontakta en märkesrepresentant.

# Kapitel 2: Körning

## (råd och anvisningar om ekonomin och miljön)


Inkörning . . . . . 2.2
Start av motor . . . . . 2.3
Stopp av motor . . . . . 2.5
Särskilda anvisningar för bensinversioner . . . . . 2.6
Särskilda anvisningar för dieselversioner . . . . . 2.7
Växelspak . . . . . 2.8
Parkeringsbroms . . . . . 2.8
Automatisk parkeringsbroms . . . . . 2.9
Råd: miljö, bränsleekonomi . . . . . 2.12
Miljö . . . . . 2.15
Övervakningssystem för däcktryck . . . . . 2.16
Regleringssystem och assistans vid körning . . . . . 2.19
Fartbegränsare . . . . . 2.23
Farthållare . . . . . 2.26
Parkeringsassistans . . . . . 2.30
Automatväxellåda . . . . . 2.33

# UNDER INKÖRNINGSTIDEN

**Bensinversion**

Under bilens första **1 000 km**, kör aldrig fortare än 130 km/h på den högsta växeln (3 000 till 3 500 r/min.).

Det tar cirka **3 000 km** körning innan bilen uppnår optimala prestanda.

**Serviceintervall:** Se din bils underhålls-häfte.

**Dieselversion**

Under bilens första **1 500 km**, överskrid aldrig 2 500 r/min. Därefter kan du köra fortare, men det är först vid körda 6 000 km som bilens maximala prestanda kan utnyttjas.

Undvik häftiga accelerationer under inkörningsperioden och när motorn är kall får inte dess varvtal vara för högt vid körning på de lägre växlarna.

**Serviceintervall:** Se din bils underhålls-häfte.

## RENAULT-kort med fjärrstyrning

När du kliver in i bilen, för in RENAULT-kortet i kortläsaren ***2*** tills det tar stopp.

För att starta motorn, tryck på knappen ***1***. Om en växel är ilagd, tryck på kopplingspedalen tills motorn startar.

## RENAULT handsfree-kort

RENAULT-kortet ska sitta i kortläsaren ***2*** eller vara i avkänningsområdet ***3***.

Starta genom att trycka ner broms- eller kopplingspedalen och tryck på knappen ***1***. Om en växel är ilagd, går det bara att starta om du trycker på kopplingspedalen.

## Start

**bilar med automatväxellåda**

Växelväljaren ska vara i läge **P**.

**För alla bilar:**

– Om något av startvillkoren inte har uppfyllts visas meddelandet ”Press brake + START”, ”Press clutch + START” eller ”Gear lever to P” på instrumentpanelen.

– I vissa fall kan man behöva vrida på ratten på samma gång som man trycker på startknappen ***1*** för att rattaxeln ska låsas upp: meddelandet ”Turn steering wheel + START” påminner om detta.

## Start med bakluckan öppen (i handsfree-läge)

I detta fall får inte RENAULT-kortet befinna sig i bagagerummet.

## Tillbehörsfunktion
(påslagning av tändning)

När du får tillgång till din bil kan du använda olika funktioner (radioanläggning, navigeringssystem, torkning etc.).

För att använda de andra funktionerna, tryck på knappen ***1*** utan att använda pedalerna.

**ANM.:** om du trycker på knappen ***1*** startar motorn, beroende på bil.

Lämna aldrig bilen med RENAULT -kortet i läsaren om barn (eller djur) är kvar i bilen, inte ens en kort stund.

Detta kan innebära fara för dig själv eller andra personer vid start av motorn.

Risk för allvarliga skador.

## Funktionsfel

I vissa fall fungerar inte RENAULT hands-free-kortet:

– När RENAULT-kortets batteri håller på att ta slut eller när batteriet är urladdat etc.

– Det är för nära en apparat med samma frekvens (skärm, bärbar telefon, videospel etc.).

– När bilen befinner sig i ett område med stark magnetisk strålning.

Meddelandet ”Please insert keycard” visas på instrumentpanelen.

Sätt in RENAULT-kortet i kortläsaren ***2*** så långt det går.

## Villkor för stopp av motorn

Bilen ska stå stilla, spaken ska vara i läget **N** eller **P** på bilar med automatväxellåda.

## RENAULT-kort med fjärrstyrning

Med kortet i kortläsaren ***2***, tryck på knappen ***1***: motorn stängs av. Om så är fallet låses rattaxeln om kortet tas bort ur kortläsaren.

**ANM.:**

Om kortet inte längre sitter i läsaren när du begär att motorn ska stannas visas meddelandet ”No keycard Press and hold” på instrumentpanelen: tryck in knappen ***1*** längre än två sekunder.

## RENAULT handsfree-kort

Med kortet i bilen, tryck på knappen ***1***: motorn stängs av. Rattaxeln låses när förardörren låses upp eller när bilen låses.

Om kortet inte längre är i kupén när du begär att motorn ska stannas visas meddelandet ”No keycard Press and hold” på instrumentpanelen: tryck in knappen ***1*** längre än två sekunder.

När motorn är avstängd fortsätter tillbehören som är i gång (radioanläggning etc.) att fungera i cirka 10 minuter.

När förardörren öppnas, slutar tillbehören att fungera.

När du lämnar bilen, i synnerhet om du har RENAULT-kortet på dig, se till att motorn inte är igång.

Lämna aldrig bilen med RENAULT-kortet i kupén om det finns barn eller djur i bilen, inte ens en kort stund.

Bilen eller den elektriska utrustningen (t.ex. fönsterhissarna) kan sättas igång och passagerarna kan klämma sig.
Risk för allvarliga skador.

Slå aldrig av tändningen förrän bilen stannat helt. Servoeffekten för bromssystemet och styrningen upphör att verka liksom säkerhetssystemen för airbag och bältessträckare.

Funktionsvillkor som:

– långvarig körning med varningslampan för låg bränslenivå tänd
– användning av blyad bensin
– användning av icke godkända smörjmedel eller bränsle

Eller funktionsfel som:

– fel i belysningssystemet, bensinstopp eller frånkopplat tändstift som ger tändningsfel och ryckig körning
– effektförlust

förorsakar överhettning i katalysatorn och minskar dess effektivitet **vilket kan förstöra katalysatorn och orsaka allvarliga skador på bilen**.

Om du upptäcker skador på katalysatorn, ta omedelbart kontakt med din märkesrepresentant och låt utföra nödvändiga reparationer snarast möjligt.

Låt din märkesrepresentant regelbundet utföra den service som föreskrivs i din bils serviceprogram. Verkstadens utbildade personal förfogar över erforderliga specialverktyg och utförliga serviceanvisningar.

## Startproblem

Förhindra skador på katalysatorn **genom att undvika upprepade startförsök** (med startmotorn eller genom att skjuta på eller dra bilen) **utan att först ha identifierat vad som har orsakat felet.**

Försök inte att starta motorn, utan ta kontakt med din märkesrepresentant.

Stanna inte bilen med motorn igång på platser med brännbart material t.ex. högt gräs eller löv som kan komma i kontakt med det varma avgassystemet och antändas.

## Motorvarvtal diesel

Dieselmotorns insprutningspump har mekanisk varvtalsreglering som **begränsar motorvarvtalet och därmed förhindrar övervarvning**, oavsett ilagd växel.

Om meddelandet ”Check anti-pollution system” visas tillsammans med kontrollamporna och , kontakta omedelbart en märkesrepresentant.

Under körning kan vit rök i sällsynta fall utvecklas beroende på bränslekvaliteten.

Detta beror på att partikelfiltret rengörs automatiskt och har ingen inverkan på bilens köregenskaper i övrigt.

## Slut på bränslet

När påfyllningen är klar efter att **bränslet har tagit slut** måste man starta om bränslesystemet. Se avsnittet ”Bränsletank” i kapitel 1 innan du startar om motorn.

## Åtgärder vintertid

För att undvika startproblem vid minusgrader, se till att:

– batteriet alltid är ordentligt laddat

– Se till att bränslenivån i tanken inte blir för låg, för att förhindra att kondens bildas och samlas i tankens botten.

Stanna inte bilen med motorn igång på platser med brännbart material t.ex. högt gräs eller löv som kan komma i kontakt med det varma avgassystemet och antändas.

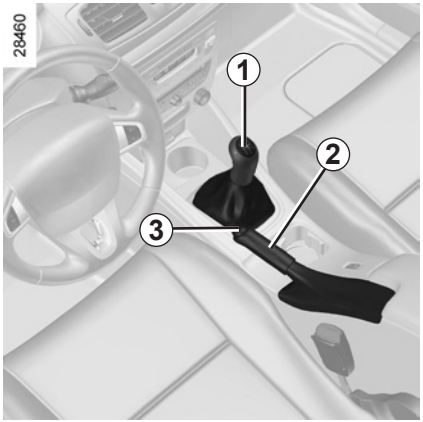


## Iläggning av backväxeln

**Bil med manuell växellåda:** Följ märkningen på knoppen ***1*** och, beroende på bil, lyft öglan mot växelspakens knopp för att kunna lägga i backväxeln.

**Bil med manuell växellåda:** Se ”Manuell växellåda” i kapitel 2.

Om tändningen är påslagen när backväxeln läggs i tänds backljuset.

Vid körning kan bilens underrede stöta emot till exempel en trafikdelare, en hög trottoarkant eller dylikt. Detta kan skada bilen (t.ex. kan en axel deformeras).

För att minska risken för olyckor bör du låta din märkesrepresentant kontrollera bilen.

## Parkeringsbroms

### Lossning

Dra spaken ***2*** något uppåt, tryck in knappen ***3*** och för spaken nedåt.

### Åtdragning av bromsen

Dra spaken ***2*** uppåt och kontrollera att bilen står helt stilla.

Under körning är det viktigt att parkeringsbromsen är helt lossad (den röda kontrollampan släckt), annars är det risk för överhettning eller skador.

När bilen står stilla kan du beroende på lutning och/eller bilens last behöva dra åt två extra hack och lägga i en växel (1:an eller backen) på bilar med manuell växellåda, eller läge **P** på bilar med automatväxellåda.

## Automatisk funktion

Den automatiska parkeringsbromsen garanterar att bilen stoppas automatiskt när **motorn stängs av när du trycker på motorns start-/stoppknapp *1*.**

I alla andra fall, t.ex. vid tjuvstopp i motorn, dras inte den automatiska parkeringsbromsen åt automatiskt. Det manuella läget måste då användas.

Vissa länder har inte den automatiska åtdragningsfunktionen. Se ”Manuell funktion”.

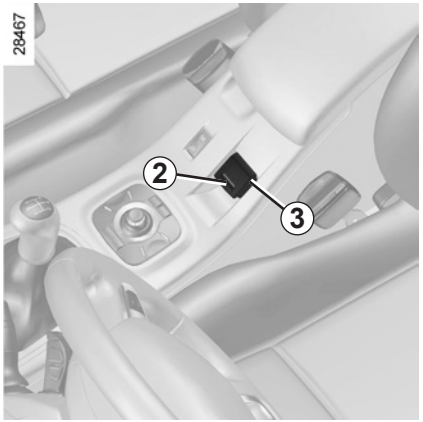


Åtdragningen av den automatiska parkeringsbromsen bekräftas med meddelandet ”Parking brake on” och kontrollampan (Ⓟ) på instrumentpanelen, och genom att lampan ***2*** på strömställaren ***3*** tänds.

När motorn har stannats slocknar kontrollampan ***2*** några minuter efter det att den automatiska parkeringsbromsen har dragits åt och kontrollampan (Ⓟ) slocknar när bilen låses.

**ANM.:**

För att markera att den automatiska parkeringsbromsen är lossad hörs en ljudsignal och meddelandet ”Apply parking brake” visas på instrumentpanelen:

– med motorn igång: när förardörren öppnas

– med stillastående motor (t.ex. när motorn tjuvstannar): när en framdörr öppnas.

I detta fall drar du i brytaren ***3*** och släpper den sedan för att lägga i den automatiska parkeringsbromsen.

### Automatisk lossning av parkeringsbromsen

Parkeringsbromsen lossas så snart bilen startar, vid acceleration, med ilagd växel och motorn igång.

Innan du lämnar bilen, kontrollera att den automatiska parkeringsbromsen är ordentligt åtdragen. Att parkeringsbromsen är åtdragen visas genom att kontrollampan ***2*** på brytaren ***3*** och kontrollampan (Ⓟ) på instrumentpanelen lyser tills dörrarna låses.

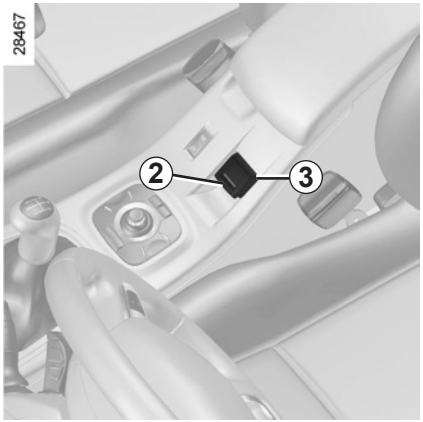


## Manuell funktion

Du kan styra ut den automatiska parkeringsbromsen för hand.

**Åtdragning av den automatiska parkeringsbromsen**

Dra i brytaren ***3***. Kontrollampan ***2*** och kontrollampan (P) tänds på instrumentpanelen.

**Lossning av den automatiska parkeringsbromsen**

Med tändningen påslagen trycker du ner bromspedalen och trycker sedan på knappen ***3***: kontrollampan ***2*** och kontrollampan (P) slocknar.

## Tillfälligt stopp

När du vill aktivera den automatiska parkeringsbromsen manuellt (stopp vid trafikljus, stopp med motorn igång etc.) drar du i brytaren ***3*** och släpper den sedan. Parkeringsbromsen lossas automatiskt när bilen startas igen.

## Undantagsfall

När du t.ex. ska parkera på ett lutande underlag eller med släp drar du i brytaren ***3*** i några sekunder för att få maximal bromsning.

Om du vill parkera utan att dra åt parkeringsbromsen (om det är risk för frost t.ex.):

– med motorn igång och RENAULT -kortet i läsaren 4 stannar du motorn genom att trycka på start-/stoppknappen ***1***

– lägg i en växel (manuell växellåda) eller läge **P** (automatväxellåda)

– tryck ner bromspedalen och på brytaren ***3*** samtidigt

– ta bort RENAULT-kortet från läsaren.

## Versioner med automatväxellåda

Om förardörren är öppen eller inte riktigt stängd och motorn är igång avaktiveras den automatiska lossningen av säkerhetsskäl (för att undvika att bilen rullar iväg utan förare). Meddelandet ”Release parking brake manually” visas på instrumentpanelen när föraren trycker på gaspedalen.

Lämna aldrig bilen utan att först ha ställt väljarspaken på **P** eller **N**. När bilen står stilla kan den nämligen sättas i rörelse om du gasar, en växel är ilagd och motorn är igång.

**Risk för olycka.**

## Funktionsfel

– Vid fel tänds kontrollampan på instrumentpanelen och meddelandet ”Check parking brake” visas, och i vissa fall tänds även kontrollampan (P).

Kontakta omedelbart en märkesrepresentant.

Om symbolen inte slocknar eller ljudsignalen inte upphör tyder det på ett fel på instrumentpanelen. Då måste du stanna bilen så snart trafiksituationen tillåter det. Kontrollera att bilen står säkert och kontakta en märkesrepresentant.

– Om det är fel på den automatiska parkeringsbromsen tänds kontrollamporna STOP tillsammans med meddelandet ”Parking brake fault”, en ljudsignal hörs och i vissa fall tänds kontrollampan (P).

Då bör du stanna omedelbart om trafiksituationen tillåter det.

Det är följaktligen viktigt att se till att bilen står stilla genom att lägga i 1:ans växel (manuell växellåda) eller läget **P** (automatväxellåda). Om lutningen kräver det, sätt kilar under bilen.

Bilen uppfyller kriterierna för återvinning och återanvändning av bilar som träder i kraft 2015.

Vissa delar i bilen har konstruerats för att kunna återvinnas.

De här delarna kan lätt tas bort och samlas upp för behandling på återvinningsstationer.

Genom sin utformning, originalutrustning och måttliga bränsleförbrukning överensstämmer din bil med de av myndigheterna ställda kraven på avgasrening. Den medverkar aktivt till att begränsa utsläppet av skadliga avgaser och att skapa energibesparande förutsättningar. Avgasutsläppen och bränsleförbrukningen beror emellertid också på dig. Underhåll och använd bilen på ett ansvarsfullt vis.

## Hjälp för bränsleekonomin

För att optimera förbrukningen informerar en lampa på instrumentpanelen dig om när det är lämpligt att lägga i en högre eller lägre växel (beroende på bil):

Lägg i en högre växel.

Lägg i en lägre växel.

## Service och skötsel

Det är viktigt att du respekterar avgasreningsnormerna. Brott mot dessa kan leda till att bilens ägare blir skadeståndsskyldig. Det är viktigt att använda originaldelar, särskilt när det gäller bränsle- och avgassystemen, och om delar av annat ursprung än de som rekommenderats av tillverkaren används, löper fordonsägaren risk att fordonet inte uppfyller de krav som myndigheterna ställer på avgasreningen.

Låt din märkesrepresentant utföra de inställningar och kontroller som anges i bilens underhållsprogram. Han/hon förfogar över erforderliga specialverktyg och utförliga serviceanvisningar för din bil.

## Motorinställningar

– **Tändsystem:** Kräver ingen justering.

– **Tändstift**: För att uppnå optimala villkor för bränsleförbrukning, kapacitet och effekt måste man noggrant följa anvisningarna från utvecklingsavdelningen.

  Användning av felaktiga tändstift kan leda till att motorn förstörs. Kontakta din märkesrepresentant.

– **Tomgångssystem**: Kräver ingen justering.

– **Luftfilter, Dieselfilter**: En igensatt luftrenarinsats minskar kapaciteten. Byt ut filtret.

## Avgaskontroll

Med avgaskontrollsystemet kan funktionsfel i bilens avgasreningssystem upptäckas.
Dessa fel kan förorsaka giftiga utsläpp eller mekaniska fel.

Denna varningslampa på instrumentpanelen anger eventuella fel i systemet:
Den tänds när tändningen slås på och slocknar sedan när motorn startar.

– Om den lyser med fast sken, ta snarast kontakt med en märkesrepresentant.
– Om den blinkar, sänk motorvarvtalet tills blinkningen försvinner. Kontakta din märkesrepresentant så snart som möjligt.

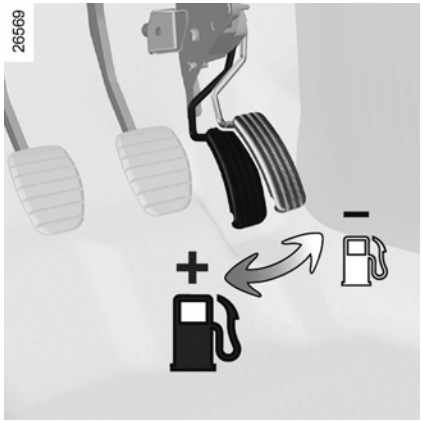


## Körning

– För att motorn snarast ska uppnå normal arbetstemperatur ska du i stället för att låta den gå på tomgång genast köra bilen med lätt belastning.
– Fart kostar pengar.
– Belasta inte motorn på mellanväxlar.
  Kör alltså på högsta möjliga växel utan att för den skull belasta motorn.
  På bilar med automatväxellåda, var kvar på läge **D**.
– Undvik häftiga accelerationer.
– Ryckig körning kostar pengar. Kör mjukt!
– Bromsa så lite som möjligt. Om du i god tid förutser ett hinder eller en kurva behöver du bara lyfta foten.
– Ge inte mer gas i uppförsbacke än på vågrät väg för att försöka bibehålla hastigheten. Behåll gaspedalen i samma läge.
– Att ge gas innan motorn stängs av är helt förkastligt, särskilt på dagens avgasrenade motorer.
– Om vägen är översvämmad:

Var försiktig om du måste köra på en översvämmad väg. Vattennivån får inte överskrida fälgens nedre kant.

**Störning av körningen**
På förarsidan måste du ovillkorligen använda mattor som är anpassade till bilen, som du fäster i avsedda förankringar. Kontrollera regelbundet att de sitter på plats. Lägg inte flera mattor på varandra.
**Risk för att pedalerna fastnar**

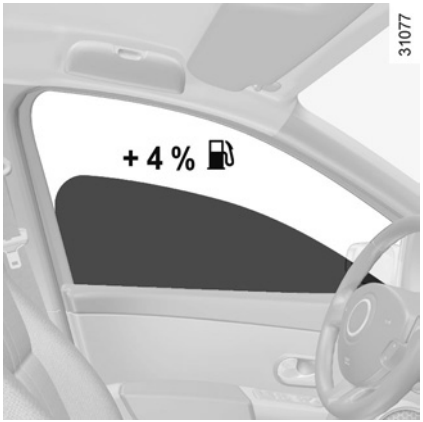


## Anvisningar

– Elektricitet förbrukar drivmedel. Koppla därför ifrån alla elförbrukare när de inte behövs längre. **Men** sätt säkerheten i första rummet och anpassa belysningen till rådande siktförhållanden (det är viktigt att se och synas).

– Använd ventilationsmunstyckena. Att köra med öppna rutor drar 4 % mer bränsle vid 100 km/h.

– **För bilar med luftkonditionering** är det normalt att bränsleförbrukningen ökar (särskilt vid stadskörning) när systemet är igång. I bilar utrustade med luftkonditionering utan automatläge bör systemet stängas av när det inte behövs längre.

**Några råd för att minska bränsleförbrukningen och skydda miljön:**

Om bilen har stått stilla på någon varm plats i full sol, tänk då på att öppna dörrarna några minuter innan du startar så att den varma luften släpps ut.

– När du tankar, fyll inte på så mycket så att det rinner över.

– Ta bort takräcket när det inte används.

– Skrymmande föremål fraktas lämpligast på ett släp.

– Vid dragning av husvagn, använd en vindavvisare. Justera den!

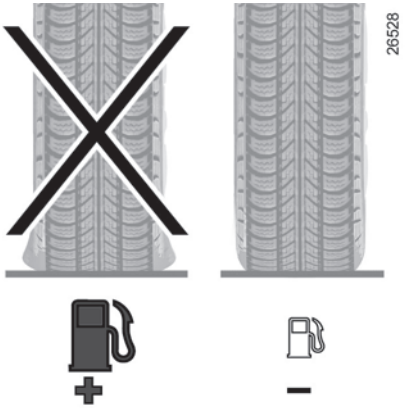


– Undvik kortdistanskörningar (korta körsträckor med långa ståtider). Motorn hinner då inte uppnå normal arbetstemperatur.

## Däckutrustning

– Ett för lågt däcktryck medför ökad bränsleförbrukning.

– Användning av icke föreskrivna däck kan medföra ökad bränsleförbrukning.

# MILJÖOMSORG OCH RESURSBESPARING – MATERIALÅTERVINNING

Din bil har tillverkats med omsorg om **miljön** i åtanke, under hela dess livstid: vid tillverkningen, under användning och vid skrotning.

Detta åtagande visas genom etiketten Renault eco².

31016

## Tillverkning

Din bil har tillverkats i en industrianläggning som tillämpar åtgärder för att minska miljöpåverkan på strandmiljöer och natur (minskning av vatten- och energiförbrukning, störningar av utsikt och buller, utsläpp i vatten och atmosfär, sortering och återvinning av avfall).

## Utsläpp

Din bil har konstruerats för att släppa ut så lite växthusgaser som möjligt (CO2) och att förbruka mindre bränsle (exempel: 140 g/km motsvarar 5,3 l/100 km för en bil med dieselmotor).
Dessutom är bilarna utrustade med avgasreningssystem som katalysator, lambdasond, aktivt kolfilter (det senare hindrar utsläpp i luften av bensinångor från tanken) etc.

## Du kan också bidra till att förbättra miljön

– Slitna och utbytta bildelar (batterier, oljefilter, luftfilter) och oljedunkar (tomma eller innehållande spillolja) ska lämnas på av myndigheterna anvisade platser.

– När bilen ska skrotas bör den lämnas in till en auktoriserad bilskrot.

– Respektera alltid den lokala lagstiftningen.

## Återvinning

Din bil kan återvinnas till 85 % och återanvändas till 95 %.

För att uppnå dessa mål har många av bilens delar konstruerats så att de kan återanvändas. Strukturerna och materialen har utformats med särskild omsorg för att underlätta borttagning av delarna och deras återföring till sina respektive återvinningskanaler.

I syfte att spara på jordens råvarutillgångar är många av bilens delar tillverkade av återvunnen plast eller förnybara material (vegetabiliska eller animaliska material som bomull och ull).

# ÖVERVAKNINGSSYSTEM FÖR DÄCKTRYCK (1/3)

När systemet finns i bilen övervakar det däcktrycket.

## Funktionsprincip

Alla hjul (utom reservhjulet) har en givare, som sitter i luftventilen och som med jämna mellanrum mäter däcktrycket.

Systemet informerar föraren på displayen ***1*** och färddatorn ***2*** att däcken är tillräckligt uppumpade och varnar vid eventuellt otillräckligt tryck eller läckage.

Denna funktion fungerar som en extra hjälp vid körningen.

Funktionen kan emellertid inte ersätta föraren. Den kan alltså aldrig befria föraren från ansvar och från skyldigheten att visa uppmärksamhet.

Kontrollera däcktrycket (gäller även reservhjulet) en gång i månaden.

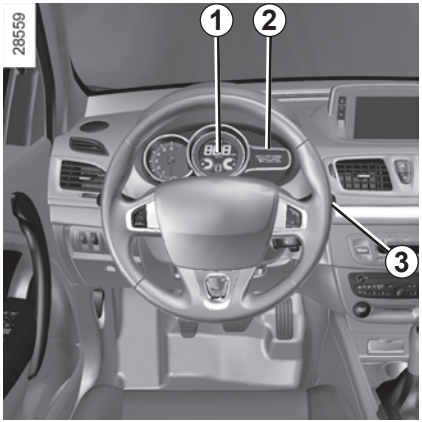


Detta system övervakar hjulens däcktryck. Beroende på bil kan informationen visas på instrumentpanelen. I detta fall visas den:

– på färddatorn om man trycker på reglaget ***3*** (se ”Färddator” i kapitel 1), när tändningen är påslagen

– eller vid fel under körning (se varningsmeddelandena på följande sidor).

**Däcktrycken ska justeras när däcken är kalla** (se ”Däcktryck”).
Om däcktrycket inte kan kontrolleras på **kalla** däck, måste de angivna trycken höjas med **0,2** till **0,3** bar (**3** PSI).

**Däcktrycket får inte sänkas när däcken är varma, exempelvis efter långvarig körning i hög fart.**

## Hjulbyte

Om du vill byta hjul (till vinterdäck t.ex.) nyinitieras systemet automatisk efter cirka två minuters körning vid en maxhastighet på 20 km/h.

**Hjulbyte**

Systemet kan behöva några minuters körning innan det börjar fungera. För att vara säker på att hjulens placering och trycken har registrerats, kontrollera däcktrycken efter varje åtgärd.

## Display

Displayen ***1*** på instrumentpanelen och färddatorn ***2*** informerar dig om eventuella felaktiga däcktryck (för lågt tryck, punkterat däck, systemet ur funktion etc.).

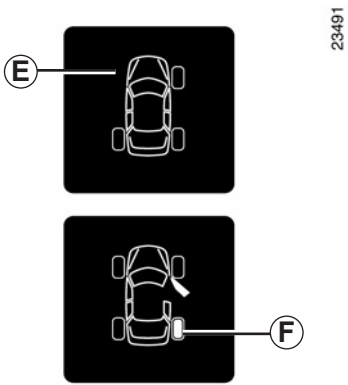


**”Adjust tyre pressure”**

Ett hjul ***F*** som fylls med luft innebär att ett däck har för lite luft.

**”Inflate tyres for motorway”**

De fyra hjulen ***F*** blir fulla, däcktrycken är inte anpassade efter körningshastigheten. Sänk hastigheten eller pumpa upp de **fyra** däcken till ”motorvägstryck” (se etiketten i förardörren).

**”Puncture”**

Hjulet ***F*** visar att berört hjul har punktering eller har alldeles för lite luft. Byt däcket eller kontakta din märkesrepresentant om det har punktering. Kontrollera däcktrycket om däcket har för lite luft

Detta meddelande visas tillsammans med varningslampan STOP.

**”Tyre pressure sensors absent” eller ”Check tyre pressure sensors”**

Ett hjul ***E*** som försvinner innebär att det inte finns någon givare på detta hjul (till exempel när reservhjulet är monterat på bilen) eller att det är fel på givaren.

## Reservhjul

Reservhjulet har ingen givare. När reservhjulet används visas meddelandet ”Tyre pressure sensors absent” på instrumentpanelen.

## Byte av hjul/däck

Detta system kräver specifik utrustning (hjul, däck, givare etc.).

Kontakta din märkesrepresentant om du vill byta däck och för att få information om vilka tillbehör som passar ihop med systemet. Om ej anpassade reservdelar används kan systemet fungera på ett felaktigt sätt eller skada en givare.

## Däckreparationsspray och sats för däckpumpning

På grund av ventilernas särskilda egenskaper får du endast använda utrustning som har godkänts av märkesnätet.

Systemen kan innefatta:
- **ABS (låsningsfria bromsar)**
- **det elektroniska stabiliseringssystemet E.S.P. med kontroll av understyrning och antispinnsystem A.S.R.**
- **panikbromsassistans med föregripande bromsning.**

Dessa funktioner är extra hjälpmedel vid kritisk körning för att anpassa bilens uppförande och underlätta körningen.

Funktionerna kan emellertid inte ersätta föraren. **De begränsar inte bilens effekt och får inte förmå dig att köra snabbare.** De kan alltså aldrig befria föraren från ansvar och från skyldigheten att visa uppmärksamhet (föraren ska alltid vara vaksam på plötsliga händelser som kan dyka upp under körningen).

## ABS (låsningsfria bromsar)

Vid intensiv bromsning hindrar ABS-systemet hjulen från att låsa sig och kontrollerar stoppsträckan och bilen.

Under dessa förhållanden kan du göra en undanmanöver samtidigt som du bromsar. Dessutom kan detta system förkorta stoppsträckan vid dåligt väggrepp (fuktig vägbana etc.).

Varje gång systemet arbetar märker du detta genom en pulsering i bromspedalen. ABS-systemet kan aldrig förbättra de ”fysiska” prestanda som beror på väggreppet mellan däck och vägbana. Sedvanliga försiktighetsåtgärder bör därför **alltid** vidtas (avstånd till framförvarande bil etc).

I nödfall bör du trycka på bromspedalen **med full kraft och hålla pedalen nere**. Att försöka reglera bromsverkan genom att successivt öka bromstrycket med bromspedalen (genom pumpning) har alltså ingen effekt. ABS-systemet anpassar den kraft som appliceras på bromssystemet.

**Driftstörningar:**

- och lyser på instrumentpanelen tillsammans med meddelandet ”Check ABS”, ”Check braking system” och ”Check ESP”: ABS, E.S.P. och panikbromsassistansen är avaktiverade. **Bromsarna fungerar dock fortfarande**.
- , , och STOP tända på instrumentpanelen tillsammans med meddelandet ”Braking system fault”: **detta anger att det är fel på bromssystemet.**

I båda fallen tar du kontakt med närmaste märkesrepresentant.

Bromsningen är delvis säkrad. Det kan emellertid vara **riskfyllt att bromsa häftigt** och detta medför i sin tur att du bör stanna (om trafiken tillåter). Kontakta din märkesrespresentant.

## Elektroniskt stabiliseringssystem E.S.P. med kontroll av understyrning och antispinnsystem A.S.R.

### Elektroniskt stabiliseringssystem E.S.P.

Detta system syftar till att kontrollera bilen i ”kritiska” körsituationer (undanmanövrer, förlorat väggrepp vid kurvtagning etc.).

**Funktionsprincip**
En givare vid ratten känner av den färdväg föraren valt.

Andra givare placerade på andra ställen i bilen, mäter den verkliga färdvägen.

Systemet jämför förarens önskan med bilens faktiska spårval och justerar det därefter vid behov, med hjälp av bromsarna på vissa hjul och/eller motorns effekt. Om systemet aktiveras blinkar kontrollampan på instrumentpanelen.

### Kontroll av understyrning

Detta system förbättrar E.S.P.-systemets funktion vid kraftig understyrning (förlorat väggrepp för framhjulen).

### Antispinnsystem A.S.R.

Detta system hjälper till begränsa drivhjulens slirning och att kontrollera bilen vid start, gaspådrag eller fartminskning.

**Funktionsprincip**
Med hjälp av givarna vid hjulen mäter och jämför systemet hela tiden hastigheten på drivhjulen och förhindrar att motorn rusar. Om ett hjul tenderar att slira, tvingar systemet det att bromsa tills det återfår greppet om underlaget.

Systemet ska också justera motorvarvtalet med hänsyn till hjulens väggrepp, oberoende av det tryck som utövas på gaspedalen.

### Funktionsfel

När systemet upptäcker ett funktionsfel visas meddelandet ”Check ESP” och kontrollampan tänds på instrumentpanelen. I det här fallet avaktiveras E.S.P. och A.S.R..

Kontakta din märkesrepresentant.

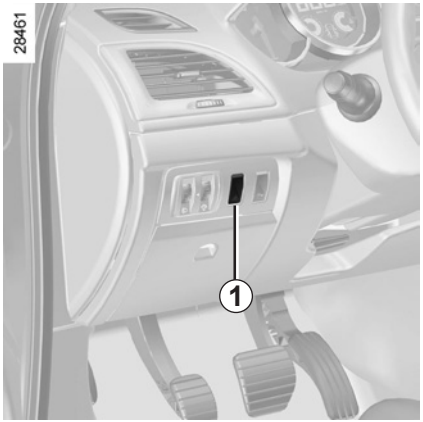


**Avstängning av funktionen A.S.R.**

I vissa situationer (körning på mycket löst underlag; snö, lera etc. eller körning med snökedjor) kan systemet minska motoreffekten för att begränsa slirningen. Om du inte vill ha denna funktion kan du stänga av den med strömställaren ***1***.

Meddelandet ”Traction control off” visas på instrumentpanelen för att påminna dig.

Antispinnsystemet A.S.R. erbjuder en extra säkerhet och du bör inte köra med funktionen urkopplad. Gå ur detta läge så fort som möjligt genom att trycka en gång till på strömställaren ***1***.

**ANM.:** Funktionen sätts automatiskt igång igen när bilens tändning slås på eller om man kör fortare än cirka 40 km/h.

## Panikbromsassistans

Detta system kompletterar ABS-systemet och hjälper till att förkorta bilens bromssträcka.

### Funktionsprincip

Systemet kan registrera en panikbromssituation. I detta fall träder bromsservon omedelbart in med maximal kraft och kan aktivera ABS-regleringen.

ABS-bromsningen är aktiv så länge bromspedalen är nedtryckt.

**Tändning av varningsblinkrarna**
Varningsblinkrarna kan tändas vid kraftig fartminskning.

**Funktionsfel**
När systemet upptäcker ett funktionsfel visas meddelandet ”Check braking system” på instrumentpanelen tillsammans med kontrollampan .

Kontakta din märkesrepresentant.

**Föregripande bromsning**
När du släpper gaspedalen snabbt föregriper systemet bromsningen så att stoppsträckan kan minskas.

**Undantagsfall**
När farthållaren är igång:
– om du trycker på gaspedalen, när du släpper den kan systemet aktiveras
– om du inte trycker på gaspedalen aktiveras inte systemet.

## Starthjälp i backe

Denna anordning hjälper dig vid start i backe. Den hindrar bilen från att rulla bakåt, beroende på lutning, genom att aktivera det automatiska bromsåtdragningssystemet då föraren lyfter foten från bromspedalen för att trycka på gaspedalen.

### Systemets funktion

Det fungerar bara om växelspaken är i något annat läge än neutralläget (annat läge än **N** eller **P** för bil med automatväxellåda) och om bilen står helt stilla (bromspedalen nedtryckt)

Systemet håller kvar bilen i cirka **2 sekunder**. Därefter lossas bromsarna gradvis (bilen rullar beroende på lutningen).

Systemet med starthjälp i backe kan inte alltid helt hindra bilen från att rulla bakåt (vid mycket kraftig lutning).

Föraren kan alltid använda bromspedalen och på så vis hindra bilen från att rulla bakåt.

Systemet med starthjälp i backe bör inte användas om bilen ska stå stilla en längre tid, utan då bör bromspedalen användas.

Denna funktion har inte utformats för att få bilen att stå stilla under en längre tid.

Använd bromspedalen om det behövs för att stanna bilen.

Föraren ska vara särskilt uppmärksam vid halt underlag och/eller lutning.

Risk för allvarliga skador.

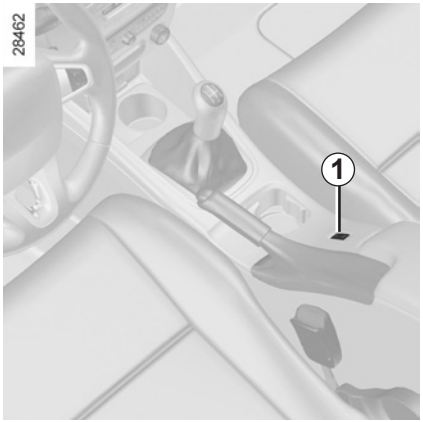


Fartbegränsaren är en funktion som hjälper dig att inte överskrida en viss hastighet som du har valt och som kallas **fartgräns**.

## Reglage

***1*** Huvudströmbrytare Start/Stopp.

***2*** Igångsättning, minnesinställning och ökning av fartgränsen (+).

***3*** Sänkning av fartgränsen (-).

***4*** Pausning av funktionen (med minnesinställning av fartgränsen) (O).

***5*** Igångsättning med påminnelse om minnesinställd fartgräns (R).

## Igångsättning

Tryck på strömställaren ***1*** på -sidan. Kontrollampan ***7*** tänds och lyser med orange sken, meddelandet ”Speed limiter” visas på instrumentpanelen tillsammans med streck i området ***6*** som anger att fartbegränsarfunktionen är igång och väntar på en registrering av en fartgräns.

När du vill spara den aktuella hastigheten, tryck på strömställaren ***2*** (+): Fartgränsen visas då i området ***6***. Den lägsta hastighet som kan sparas är 30 km/h.

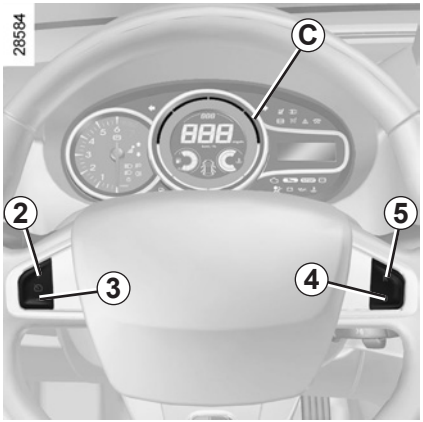


## Körning

Om en hastighet har ställts in i minnet och om den inte uppnås sker körningen som i en bil utan fartbegränsare.

När du uppnått den inmatade hastigheten kan du inte överskrida den inprogrammerade hastigheten om du trycker på gaspedalen utom i nödfall (se ”Överskridande av fartgränsen”).

## Ändring av den inställda fartgränsen

Du kan ändra fartgränsen om du trycker på:

– Strömställaren ***2*** (+) för att öka hastigheten.

– Strömställaren ***3*** (-) för att sänka hastigheten.

Fartbegränsarfunktionen påverkar inte bromssystemet.

## Ökning av den inställda fartgränsen

Du kan när som helst överskrida den inställda fartgränsen genom att trycka ner gaspedalen **snabbt och helt i botten** (över spärren).

När hastigheten överskrids blinkar den begränsade hastigheten på instrumentpanelen och det lyser rött i området ***C***.

Släpp gaspedalen så snart som möjligt: fartbegränsarfunktionen återupptas så snart bilen når en hastighet som är lägre än den minneslagrade hastigheten.

### Omöjligt för funktionen att hålla fartgränsen

Vid kraftig nedåtlutning kan systemet inte bibehålla fartgränsen: den minneslagrade hastigheten blinkar på instrumentpanelen och det lyser rött i området ***C*** för att göra dig uppmärksam på detta.

## Pausning av funktionen

Fartbegränsarfunktionen avbryts om du trycker på strömställaren ***4*** (O). I detta fall förblir fartgränsen minneslagrad, den visas inte längre i området ***6*** och meddelandet ”Memorised” visas tillsammans med den minneslagrade hastigheten på displayen.

## Aktivering av inställd fartgräns

Om en hastighet är inställd i minnet kan man framkalla den om man trycker på strömställaren ***5*** (R).

> När begränsaren sätts i standby-läge återaktiverar en tryckning på strömställaren ***2*** (+) funktionen utan att hänsyn tas till den minneslagrade hastigheten: det är bilens aktuella hastighet som registreras.

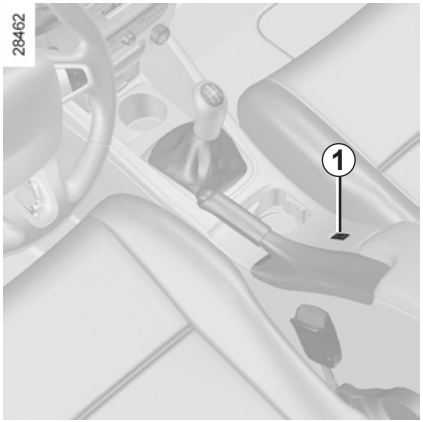


## Avstängning av funktionen

Fartbegränsarfunktionen avbryts när du trycker på knappen ***1*** och fartgränsen inte längre är inställd i minnet. Den orange kontrollampan ***7*** på instrumentpanelen släcks och bekräftar att funktionen är avstängd.

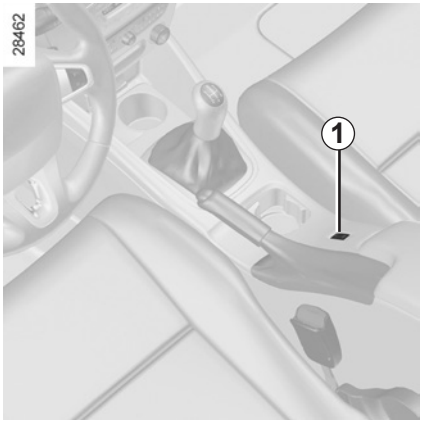


Farthållaren är en funktion som hjälper dig att bibehålla hastigheten vid ett konstant värde som du har valt, kallad **konstantfart**.

Denna konstantfart kan ställas in från en hastighet av 30 km/h.

Farthållarfunktionen påverkar inte bromssystemet.

Denna funktion fungerar som en extra hjälp vid körningen. Funktionen kan emellertid inte ersätta föraren. Den kan alltså aldrig befria föraren från respekten för fartgränserna, uppmärksamheten (var alltid beredd att bromsa) eller ansvaret. Farthållaren bör inte användas vid tät trafik, på kurviga eller hala vägar (is, vattenplaning, stenskott) eller vid ogynnsamma väderleksförhållanden (dimma, regn, sidovind).

Risk för olycka.

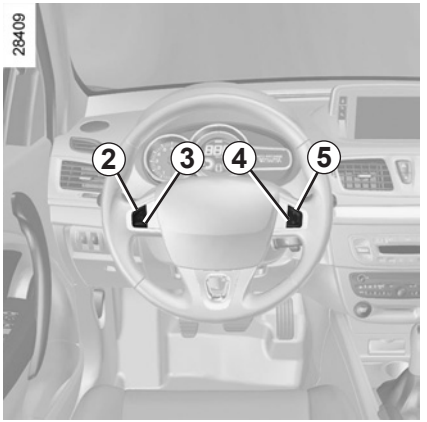


## Reglage

1. Huvudströmbrytare start/stopp.
2. Igångsättning, minnesinställning och ökning av konstantfarten (+).
3. Sänkning av konstantfarten (-).
4. Pausning av funktionen (med minnesinställning av konstantfarten) (O).
5. Igångsättning med påminnelse om den minneslagrade konstantfarten (R).

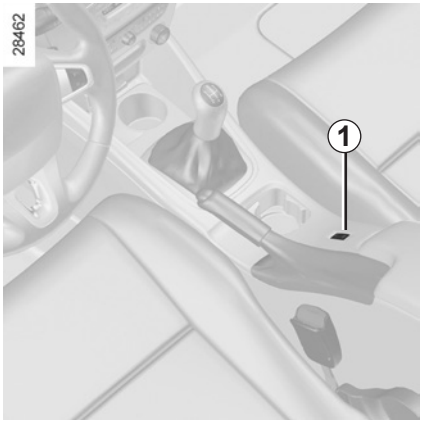


## Igångsättning

Tryck på strömställaren ***1*** vid .

Den gröna kontrollampan ***7*** lyser och meddelandet ”Cruise control” visas på instrumentpanelen tillsammans med streck i området ***6*** för att ange att farthållarfunktionen är igång och väntar på inmatning av en konstantfart.

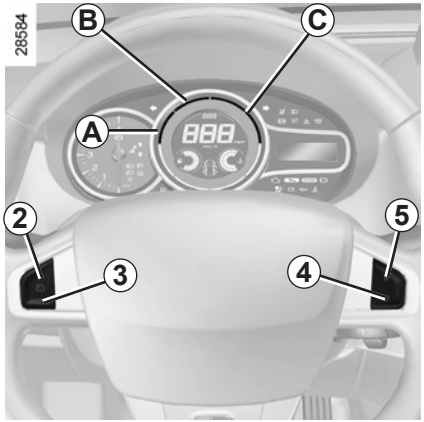


## Inställning av konstantfart

Vid stabiliserad hastighet (över cirka 30 km/h), tryck på strömställaren ***2*** (+): funktionen är aktiverad och hastigheten är minneslagrad. Konstantfarten visas i området ***6***.

Aktiveringen av farthållarfunktionen bekräftas av att området ***A*** lyser i grönt och kontrollampan ***7*** tänds. Området ***B*** lyser också i grönt för att visa att konstantfarten har uppnåtts.

## Körning

Då en konstantfart har ställts in i minnet och farthållningen är igång kan du ta bort foten från gaspedalen.

Ha alltid har fötterna i närheten av pedalerna för att kunna ingripa i en nödsituation.

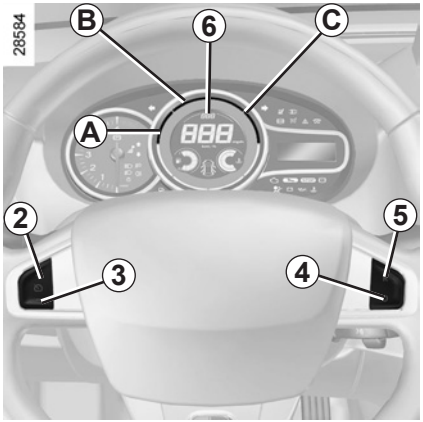


## Ändring av konstantfarten

Du kan ändra konstantfarten om du trycker på:

– strömställaren ***2*** (+) för att ökas hastigheten

– strömställaren ***3*** (-) för att sänka hastigheten.

Farthållarfunktionen påverkar inte bromssystemet.

## Överskridande av konstantfarten

Du kan när som helst överskrida konstantfarten om du trycker på gaspedalen. När hastigheten överskrids blinkar konstantfarten på instrumentpanelen och det lyser rött i området ***C***.

Släpp därefter upp gaspedalen: efter några sekunder återupptar bilen automatiskt den första konstantfarten.

### Omöjligt för funktionen att hålla konstantfarten

Vid kraftig nedåtlutning kan systemet inte bibehålla konstantfarten: den minneslagrade hastigheten blinkar på instrumentpanelen och det lyser rött i området ***C*** för att göra dig uppmärksam på detta.

## Sätta funktionen i viloläge

Funktionen avbryts när du trycker på:

– strömställaren ***4*** (O)

– bromspedalen

– kopplingspedalen eller när du lägger i neutralläget för bil med automatväxellåda.

I alla tre fallen förblir konstantfarten minneslagrad, den visas inte längre i området ***6*** och meddelandet ”Memorised” visas tillsammans med den minneslagrade hastigheten på instrumentpanelen.

Standby-läget bekräftas av att områdena ***A***, ***B*** och ***C*** slocknar.

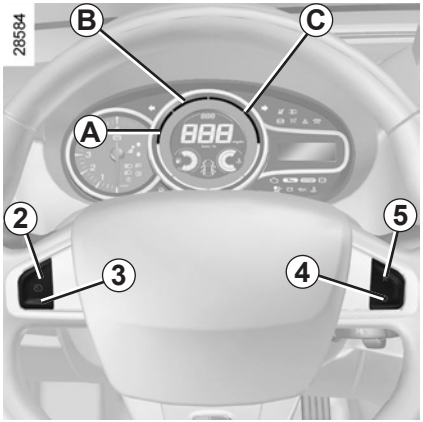


**Aktivering av inställd konstantfart**
Om en hastighet är inställd i minnet kan du aktivera den, men förvissa dig först om att körvillkoren är lämpliga (trafiken, vägbanan, väderleksförhållandena etc.).
Tryck på strömställaren ***5*** (R) om bilens hastighet överskrider 30 km/h.

Vid påminnelse om den minneslagrade hastigheten tänds området ***A*** för att bekräfta att farthållaren är aktiv. Området ***B*** tänds så snart konstantfarten har uppnåtts.

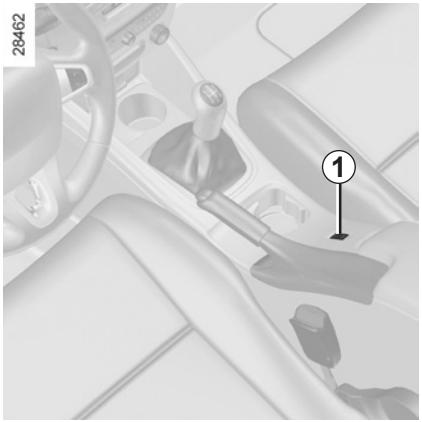


**ANM.:** Om den hastighet som du precis har matat in är mycket högre än den hastighet du kör i, kommer bilen att accelerera snabbt tills denna tröskel uppnås.

När farthållaren sätts i standby-läge återaktiverar en tryckning på strömställaren ***2*** (+) funktionen utan att hänsyn tas till den minneslagrade hastigheten: det är bilens aktuella hastighet som registreras.

## Avstängning av funktionen

Farthållarfunktionen avbryts när du trycker på knappen ***1*** och hastigheten är inte längre inställd i minnet. Den gröna kontrollampan ***7*** samt områdena ***A***, ***B*** och ***C*** på instrumentpanelen slocknar och bekräftar att funktionen har avaktiverats.

Om farthållarfunktionen sätts i viloläge eller avbryts sänks inte bilens hastighet. Vill du sänka hastigheten måste du bromsa.

## Funktionsprincip

Ultraljudsdetektorerna, som sitter i stötfångarna fram och/eller bak, ”mäter” avståndet mellan bilen och ett föremål.

Vid denna mätning avges ljudsignaler, som ökar i styrka ju närmare föremålet bilen kommer, ända tills en enda lång ljudsignal hörs, när föremålet befinner sig cirka 25 cm från bilen.

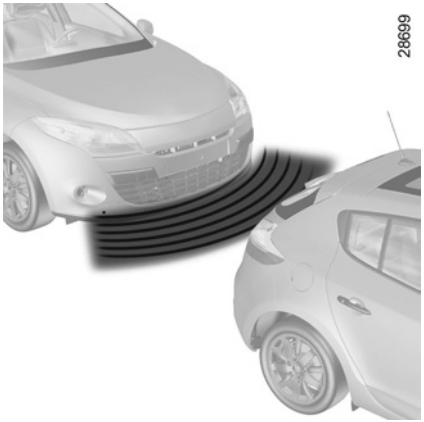


Denna funktion är en extra hjälp, som genom ljudsignaler anger avståndet mellan bilen och ett föremål vid backning.

Den kan dock aldrig ersätta förarens vaksamhet eller ansvar vid backning.

Föraren bör alltid vara uppmärksam på plötsliga händelser som kan inträffa under körningen. Kontrollera alltid att inga rörliga föremål (barn, djur, barnvagn, cykel etc.) eller något litet föremål (sten, kvist etc.) är i vägen vid backningen.

## Parkeringsassistans fram

(kan variera från bil till bil)

### Funktion

Parkeringsassistanssystemet aktiveras endast när bilen kör i en hastighet under cirka 10 km/h.

De flesta föremål som befinner sig minst cirka 60 centimeter framför bilen registreras och en ljudsignal hörs.

### Automatisk igångsättning/avstängning av den främre parkeringsassistansen

Systemet stängs av:

– när den automatiska parkeringsbromsen dras åt

– när bilens hastighet är högre än ca 10 km/h

– när bilen står stilla längre än cirka fem sekunder och ett hinder registreras (t.ex. trafikstockningar)

– när växelspaken är i neutralläget eller i lägena **N** och **P** med en automatväxellåda.

## Parkeringsassistans bak

**Funktion**
Vid iläggning av backen registreras de flesta föremål som befinner sig minst 1,50 meter bakom bilen och en ljudsignal hörs.

Om det finns föremål både framför och bakom bilen registreras bara det närmaste föremålet och motsvarande ljudsignal hörs. Om det samtidigt finns föremål både framför och bakom bilen, inom ett kortare avstånd än 30 cm, växlar ljudsignalen mellan att varna för föremålet framför och föremålet bakom.

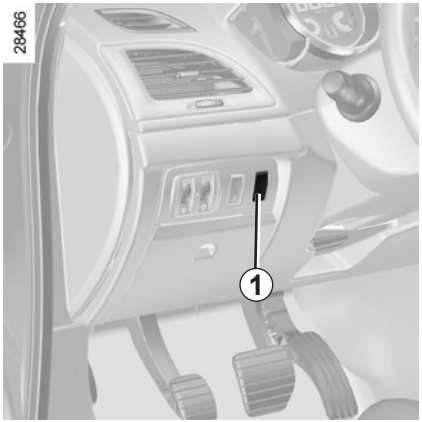

Vid körning kan bilens underrede stöta emot till exempel en trafikdelare, en hög trottoarkant eller dylikt. Detta kan skada bilen (till exempel kan en axel deformeras).

För att minska risken för olyckor bör du låta din märkesrepresentant kontrollera bilen.

**Automatisk igångsättning/avstängning av den bakre parkeringsassistansen**
Systemet stängs av:

– när den automatiska parkeringsbromsen dras åt

– när bilens hastighet är högre än ca 10 km/h

– när bilen står stilla längre än cirka fem sekunder och ett hinder registreras (t.ex. trafikstockningar)

– när växelspaken är i neutralläget eller i lägena **N** och **P** vid automatväxellåda.

## Volyminställning för parkeringsassistans

Via menyn för personliga funktionsinställningar (se ”Meny för personliga funktionsinställningar” i kapitel 1), välj raden ”Parking sensor volume” för att ställa in parkeringsassistansens volym och godkänn genom att trycka på någon av knapparna ***2*** och ***3***.

## Avstängning av systemet en kortare tid

(Kan variera från bil till bil)

Tryck på strömställaren ***1*** för att stänga av systemet.
Meddelandet ”Parking sensor off” visas för att påminna dig om att systemet är avaktiverat.
Om du trycker en gång till sätts systemet igång igen och kontrollampan släcks.
Systemet sätts igång automatiskt varje gång motorn har stängts av.

## Avstängning av systemet en längre tid

Du kan stänga av den bakre och främre parkeringsassistansen oberoende av varandra en längre tid.
I menyn för personliga funktionsinställningar (se avsnittet ”Meny för personliga funktionsinställningar” i kapitel 1), markera raden ”Front parking sensor” eller ”Rear parking sensor” och aktivera eller avaktivera sedan systemet:

☐ funktionen är avaktiverad

☑ funktionen är aktiverad.

## ANM.

Se till så att inte ultraljudsdetektorerna skyms (smuts, lera, snö etc.).

## Funktionsfel

När systemet registrerar ett funktionsfel, hörs en ljudsignal i cirka 5 sekunder. Kontakta din märkesrepresentant.

När hastigheten är lägre än 10 km/h kan vissa bullerljud (från till exempel en motorcykel, en lastbil, eller en trycklufts-borr) sätta igång ljudsignalen.

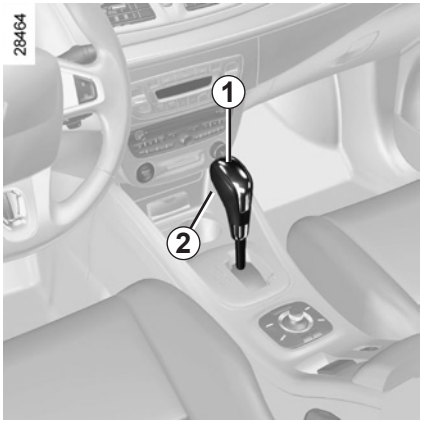


## Växelspak *1*

Displayen ***3*** på instrumentpanelen informerar dig om vilket läge och vilken växel som valts.

***4*:** **P:** parkeringsläge

***5*:** **R:** backningsläge

***6*:** **N:** neutralläge

***7*:** **D:** automatläge

***8*:** manuellt läge

***9*:** område för visning av läge eller ilagd växel i manuellt läge

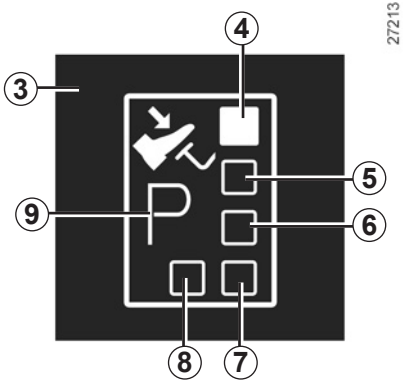


## Start

Med växelväljarspaken ***1*** i läge **P**, slå på tändningen.

När du lämnar läget **P** måste du trycka på bromspedalen innan du trycker på upplåsningsknappen ***2***.

Håll foten på bromspedalen (kontrollampan på displayen ***3*** slocknar) och lämna läge **P**.

**Växelväljarspaken får inte placeras i läge D eller R om bilen inte står stilla, med foten på bromsen och gaspedalen uppsläppt.**

## Körning i automatläge

Placera växelväljarspaken i läge **D**. Vid körning framåt behöver växelväljaren sedan inte röras. Automatiken sörjer för att rätt växel läggs i vid rätt ögonblick och motorvarvtal och den anpassar växlingarna till körförhållanden och körsätt (hastighet och gaspådrag) samt valt körprogram.

### Ekonomikörning

Kör alltid med spaken i läget **D**, med lätt nedtryckt gaspedal, då sker nedväxlingen automatiskt.

### Snabb körning och omkörning

Tryck ner gaspedalen hastigt i botten (tills pedalens spärr överskrids).

**Då sker en s.k. kickdown-nedväxling som innebär att en lägre växel automatiskt väljs om motorvarvtalet tillåter det.**

## Körning i manuellt läge

Med växelväljarspaken i läge **D**, för spaken åt vänster. Om du stöter till spaken flera gånger kan du lägga i växlarna manuellt:

– Stöt till spaken bakåt om du vill lägga i en lägre växel.

– Stöt till spaken framåt, om du vill lägga i en högre växel.

Den ilagda växel visas på instrumentpanelen.

## Undantagsfall

Under vissa körförhållanden (t.ex. motorskydd, aktivering av det elektroniska stabiliseringssystemet) kan ”automatiken” själv tvinga in växeln.

För att undvika felaktiga manövrer kan ”automatiken” också vägra att lägga i en växel: I så fall blinkar växeln på displayen några sekunder.

## Speciella körförhållanden

– **Om vägens beskaffenhet på grund av kurvor och branta backar** gör att du inte kan vara kvar på automatläget (t.ex. i bergstrakter) bör du övergå till manuellt läge.
Detta för att förhindra upprepade växlingar som automatiken väljer i uppförsbackar och för att erhålla motorbroms vid körning utför.

– **För att vintertid** undvika att motorn tjuvstannar, vänta några sekunder innan du lämnar läge **P** eller **N** och flytta spaken till **D** eller **R** innan du kör iväg.

**Vid stark kyla** kan systemet spärra manuell växling tills växellådan når rätt temperatur.

## Stopp av bil

Släpp upp gaspedalen, tryck ner bromspedalen och för växelväljaren till läge **P**: ett neutralt läge där drivhjulen är mekaniskt låsta.

**Dra åt parkeringsbromsen eller, beroende på bil, kontrollera att den automatiska parkeringsbromsen är åtdragen.**

Vid körning kan bilens underrede stöta emot till exempel en trafikdelare, en hög trottoarkant eller dylikt. Detta kan skada bilen (till exempel kan en axel deformeras).

För att minska risken för olyckor bör du låta din märkesrepresentant kontrollera bilen.

## Funktionsfel

– **Vid körning**, om meddelandet ”Check auto gearbox” visas på instrumentpanelen anger detta ett fel.

  Kontakta en märkesrepresentant så snart som möjligt.

– **Vid körning**, om meddelandet ”Auto gearbox overheating” visas på instrumentpanelen, stanna bilen så att växellådan kan svalna.

  Kontakta en märkesrepresentant så snart som möjligt.

– **Bogsering av bil med automatväxellåda,** se ”Bogsering” i kapitel 5.

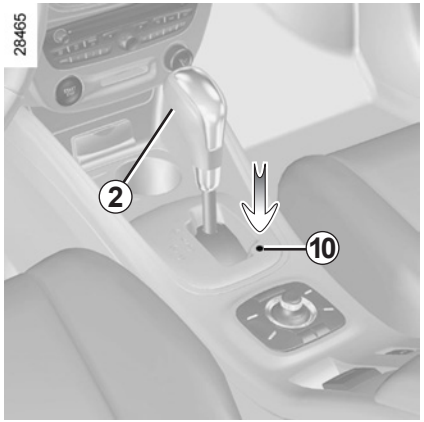


Om spaken låser sig i läge **P när du startar bilen** och trycker på bromspedalen och upplåsningsknappen ***2***, kan du frigöra spaken manuellt. Detta gör du genom att trycka på knappen samtidigt som du placerar ett föremål i öppningen ***10*** och trycker på låsspakens upplåsningsknapp ***2***.

# Kapitel 3: Inredning och klimatanläggning


Ventilationsmunstycken . . . . . 3.2
Manuell luftkonditionering . . . . . 3.4
Automatisk luftkonditionering. . . . . 3.6
Luftkonditionering: information och användningsråd . . . . . 3.11
Elfönsterhissar, elmanövrerad taklucka . . . . . 3.12
Manuellt manövrerade fönsterhissar . . . . . 3.15
Innerbelysning . . . . . 3.15
Solskydd . . . . . 3.16
Fack, förvaring i kupén . . . . . 3.17
Eluttag . . . . . 3.21
Askkopp – cigarrettändare. . . . . 3.21
Baksäte . . . . . 3.22
Bagagerum . . . . . 3.25
Avlastningshylla . . . . . 3.26
Insynsskydd: Kombiversion . . . . . 3.27
Fack/förvaring i bagagerum. . . . . 3.29
Transport av föremål i bagagerum/bogsering (släp) . . . . . 3.32
Avskiljningsnät . . . . . 3.33
Takräcken . . . . . 3.35
Multimedieutrustning . . . . . 3.36

# VENTILATIONSMUNSTYCKEN: luftmunstycken (1/2)

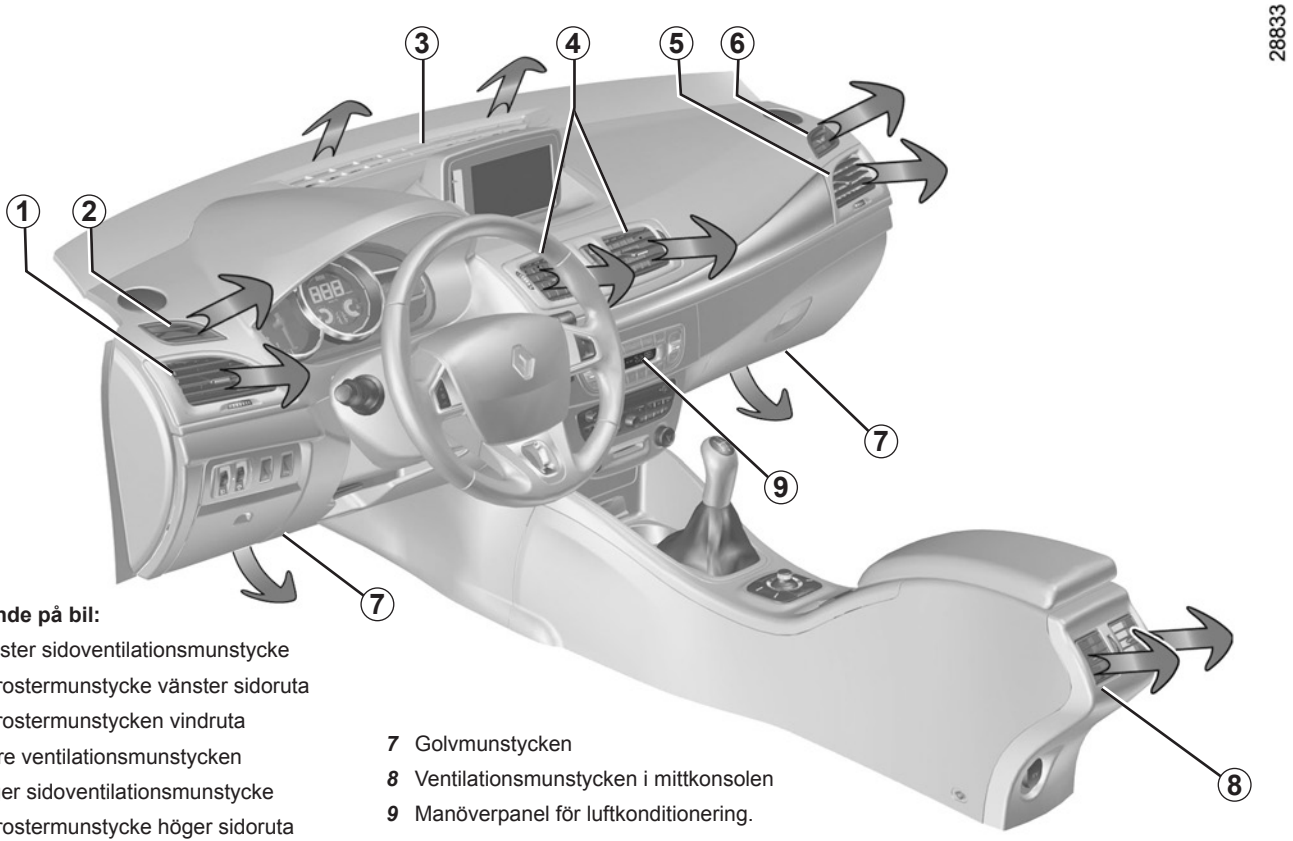


**Beroende på bil:**

***1*** Vänster sidoventilationsmunstycke

***2*** Defrostermunstycke vänster sidoruta

***3*** Defrostermunstycken vindruta

***4*** Mittre ventilationsmunstycken

***5*** Höger sidoventilationsmunstycke

***6*** Defrostermunstycke höger sidoruta

***7*** Golvmunstycken

***8*** Ventilationsmunstycken i mittkonsolen

***9*** Manöverpanel för luftkonditionering.

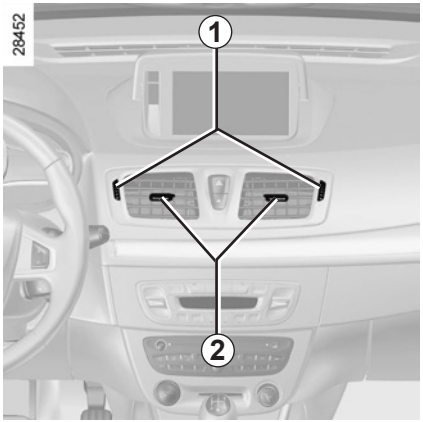


## Justering av luftflöde

Vrid ratten ***1*** (över spärren).

Uppåt: maximal öppning.

Nedåt: stängning.

Vrid ratten ***3*** (över spärren).

Åt höger: maximal öppning.

Åt vänster: stängning.

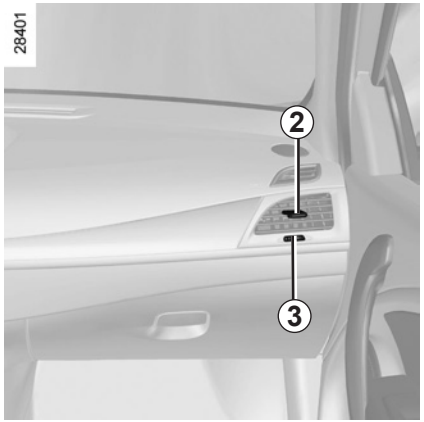


## Riktning

Höger/vänster: rikta reglagen ***2*** åt höger eller vänster.

Uppåt/Nedåt: Höj eller sänk reglagen ***2***.

Beroende på bil kan ventilationsmunstyckena ***4*** vara utbytta mot ett förvaringsfack, se kapitel 3 ”Fack/förvaring i kupén”.

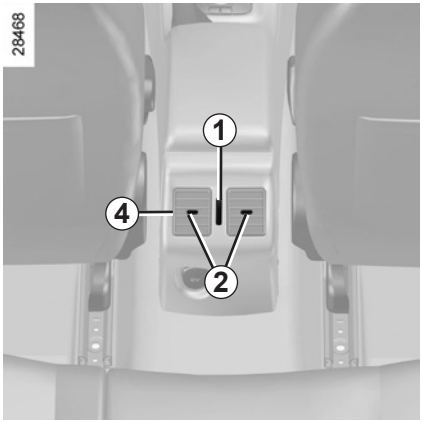


Om det uppstår dålig lukt i bilen, använd endast de system som är avsedda att avhjälpa detta. Kontakta din märkesrepresentant.

För inte in något i bilens ventilationssystem (t.ex. vid dålig lukt).

**Risk för skador eller brand.**

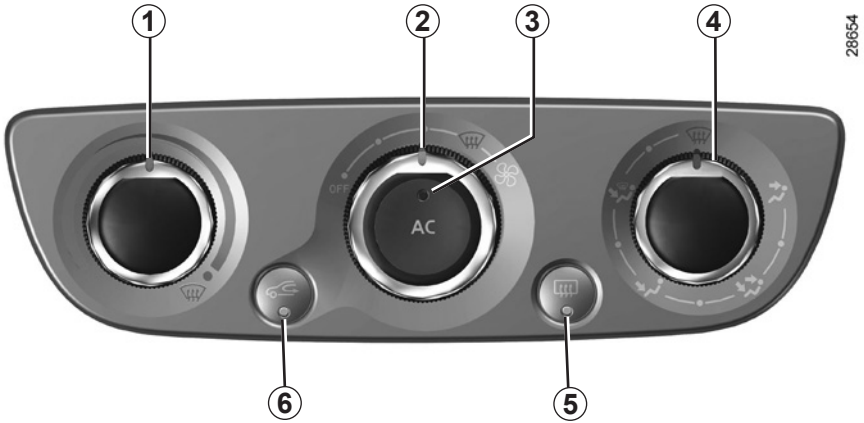


## Reglage

*1* Justering av kupétemperatur

*2* Reglage för fläkthastighet

*3* Luftkonditionering

*4* Luftfördelning i kupén

*5* Im- och isborttagning bakruta och backspeglar

*6* Luftrecirkulation

## Igångsättning eller avstängning av luftkonditioneringen

Med knappen *3* kan du sätta igång (lampan tänd) eller stänga av (lampan släckt) luftkonditioneringen.

**Med luftkonditioneringen kan du:**

– sänka temperaturen i kupén

– minska fuktigheten och snabbt ta bort imma.

## Luftfördelning i kupén

Luftfördelningen kan ske på fem sätt. Vrid reglaget *4* för att välja önskad fördelning.

Hela luftflödet strömmar till defrostermunstyckena, både för vindrutan och sidorutorna fram.

Luftflödet fördelas mellan defrostermunstyckena, både för vindrutan och sidorutorna fram och golvmunstyckena, både fram och bak.

Luftflödet riktas i huvudsak mot golvmunstyckena.

Luftflödet strömmar till instrumentbrädans ventilationsmunstycken och till golvmunstyckena, både fram och bak.

Luftflödet strömmar endast till instrumentbrädans ventilationsmunstycken.

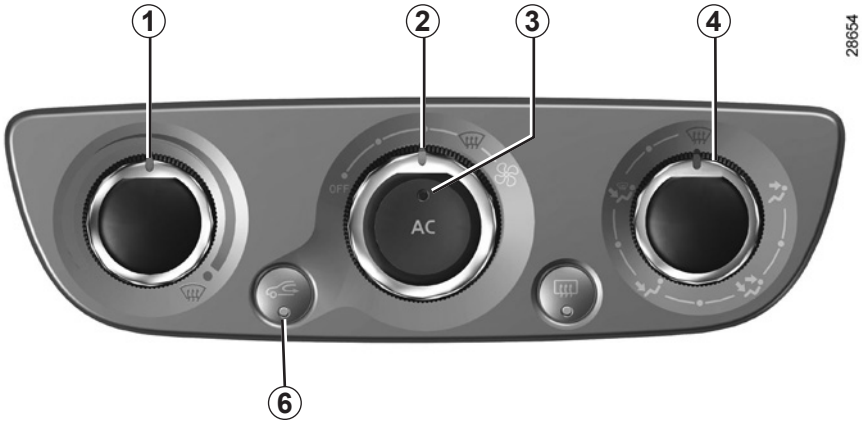


## Igångsättning av luftrecirkulation

Tryck på knappen ***6***: den inbyggda kontrollampan tänds.
I detta läge tas luften ur kupén och cirkulerar utan tillskott av luft utifrån.

**Med luftrecirkulationen kan du:**

– strypa den ingående luftströmmen (vid t.ex. illaluktande avgaser)
– snabbt sänka kupétemperaturen.

## Inställning av fläkthastigheten

Vrid reglaget ***2*** medurs för att öka luftflödet i kupén.
Ventilationen i kupén har s.k. ”styrt luftflöde”. Det är fläktens hastighet som bestämmer den inkommande luftmängden. Bilens hastighet har endast en obetydlig inverkan på luftflödet.

**Läget ”OFF”:**
Systemet är avstängt: Fläkthastigheten i kupén är noll (bilen står stilla) men man kan ändå känna ett svagt luftflöde när bilen körs.

**Rekommenderat val för imborttagning:**

Vrid reglagen ***1***, ***2*** och ***4*** till läge .
Med denna funktion kan du få en snabb im- och isborttagning av vindrutan och de främre sidorutorna.

För lång användning av luftrecirkulation kan medföra dålig luft i kupén och imma på rutorna.
Därför bör du snarast återgå till normalt läge (med luft utifrån) genom att på nytt trycka på knappen ***6*** när luftrecirkulationen inte behövs längre.

När isborttagningen används spärras luftrecirkulationen för att undvika att det bildas imma på vindrutan, och luftkonditioneringen aktiveras och den inbyggda kontrollampan ***3*** tänds.

## Reglage

***1*** och ***6*** Lufttemperatur.

***2***, ***3*** och ***4*** Automatiska program.

***5*** Luftfördelning i kupén.

***7*** Stoppa systemet.

***8*** Luftkonditionering.

***9*** Im- och isborttagning bakruta och backspeglar.

***10*** Funktion ”Sikt”.

***11*** Luftrecirkulation.

***12*** Fläkthastighet.

***13*** Display.

## Automatläge

Det automatiska luftkonditioneringssystemet garanterar (med undantag för extrema användningsvillkor) en behaglig komfort i kupén och god sikt samt optimerar bränsleförbrukningen. Systemet styr fläkthastigheten, luftfördelningen, luftrecirkulationen, start och stopp av luftkonditioneringen och lufttemperaturen. Detta läge består av tre program:

**AUTO:** Optimerar räckvidden till vald komfortnivå beroende på yttertemperaturen. Tryck på knappen ***3***.

**SOFT:** Ger en mjukare övergång till önskad komfortnivå. Komfortnivån hålls därefter kvar i ett behagligare och tystare läge. Tryck på knappen ***2***.

**FAST:** Förstärker systemets aktivitet så att den önskade komfortnivån snabbt uppnås. Använd detta program när du har passagerare i baksätet. Tryck på knappen ***4***.

## Ändring av fläkthastigheten

I automatläget väljer systemet den lämpligaste ventilationshastigheten för att den inställda kupékomforten ska uppnås och bibehållas.

Du kan alltid höja eller sänka fläkthastigheten genom att trycka på knapparna ***12***.

I detta fall visas fläkthastigheten, som inte längre styrs automatiskt, i området ***A*** på displayen ***13***.

## Justering av temperaturen

Använd någon av knapparna ***1*** eller ***6*** för att höja eller sänka temperaturen på vänster sida ***1*** eller höger sida ***6***. Om du trycker längre än två sekunder på knappen ***3*** justeras passagerarsidans temperatur på förarsidan.

**Särskilda anvisningar:** I ytterlägena kan systemet producera max.kyla eller max.värme (visning ”LO” och ”HI” på displayen ***13***).

## Funktion ”Sikt”

Tryck på knappen ***10***, den inbyggda kontrollampan tänds.

Denna funktion tar snabbt bort im- och isbildning på vind- och bakrutan, de främre sidorutorna, och ytterbackspeglarna (beroende på bil). Den medför automatisk aktivering av luftkonditioneringen och den eluppvärmda bakrutan.

Tryck på knappen ***9*** för att stänga av bakrutedefrostern, den inbyggda kontrollampan slocknar.

Tryck på knappen ***12*** för att ändra fläkthastigheten.

**Om du vill lämna denna funktion,** kan du trycka:

– en gång till på knappen ***10***

– på en av knapparna ***2***, ***3*** eller ***4***.

Vissa knappar har en kontrollampa som anger funktionens status.

28806

De visade temperaturvärdena motsvarar komfortgraden.

När bilen startar kan man inte snabbare uppnå komfortnivån genom att öka eller sänka det visade värdet. Systemet väljer alltid vad som är lämpligast, sänkning eller höjning av temperaturen (fläkten startar inte omedelbart på max.hastighet, utan ökar progressivt). Detta kan pågå från flera sekunder till flera minuter.

Instrumentbrädans ventilationsmunstycken bör ständigt vara öppna, utom om någon besväras av det.

## Igångsättning eller avstängning av luftkonditioneringen

I automatläget styr systemet både start och stopp av luftkonditioneringen, när de yttre klimatförhållandena kräver det.

Tryck på knappen ***8*** för att tvinga fram ett stopp av luftkonditioneringen, den inbyggda kontrollampan tänds och ”AC OFF” visas på displayen ***13***.

**Använd helst automatläget genom att välja något av automatprogrammen AUTO, SOFT eller FAST.**

I automatläget (kontrollampan på knappen ***3*** lyser) kontrolleras alla funktioner i klimatanläggningen av systemet.

Du kan alltid ändra systemets val. Då slocknar kontrollampan i knappen ***3*** och den ändrade funktionen, som inte längre styrs av systemet, visas på displayen ***13***.

Om du vill återgå till automatläget, tryck på något av programmen **AUTO**, **SOFT** eller **FAST.**

## Im- och isborttagning bakruta

Tryck på knappen ***9***, den inbyggda kontrollampan tänds. Med denna funktion kan du snabbt ta bort imma på bakrutan och elbackspeglarna.

**Om du vill gå ur detta läge,** tryck en gång till på knappen ***9***. Imborttagningen stängs automatiskt av.

## Ändring av luftfördelningen i kupén

Luftfördelningen kan ske på fem sätt. Tryck på strömställaren ***5*** för att bläddra fram dem. Pilarna i fält ***B*** på displayen ***13*** visar vald luftfördelning:

Hela luftflödet strömmar till defrostermunstyckena, både för vindrutan och sidorutorna fram.

Luftflödet fördelas mellan defrostermunstyckena, både för vindrutan och sidorutorna fram och golvmunstyckena, både fram och bak.

Luftflödet riktas i huvudsak mot golvmunstyckena.

Luftflödet strömmar till instrumentbrädans ventilationsmunstycken och till golvmunstyckena, både fram och bak.

Luftflödet strömmar endast till instrumentbrädans ventilationsmunstycken.

I detta fall visas luftfördelningen i kupén, som inte längre styrs av automatiken på displayen.

## Återvinning

Denna funktion styrs automatiskt, men du kan också styra den för hand.

**ANM.:**
- Under recirkulationen tas luften ur kupén och recirkuleras utan tillskott av luft utifrån
- med luftrecirkulationen kan du isolera kupén från luft utifrån (avgaser etc.);
- snabbt sänka kupétemperaturen.

Im- och isborttagning har alltid prioritet på luftrecirkulationen.

**Manuell användning**

Om du trycker på knappen ***11*** kan du tvinga fram aktivering av luftrecirkulationen. **I detta fall tänds den inbyggda kontrollampan**.

För lång användning kan medföra dålig luft i kupén och imma på rutorna, eftersom luften i kupén inte förnyas.

Därför bör du snarast återgå till normalt läge (med luft utifrån) genom att på nytt vrida på knappen ***11*** när luftrecirkulation inte behövs längre.

## Avstängning av systemet

Tryck på knappen ***7*** för att stoppa systemet, i så fall visas ”OFF” på displayen ***13***. Om du vill starta det igen, tryck på någon av strömställarna ***2***, ***3*** eller ***4***.

**Användningsråd**

I vissa fall (avstängd luftkonditionering, igångsatt luftrecirkulation, ventilationshastighet noll eller svag etc.) kan det bildas imma på bilens vindruta och rutor.

Vid imma, använd funktionen **"Sikt"** för att ta bort imman och sätt igång luftkonditioneringen i automatläget för att undvika att imma bildas. Om imman fortfarande är kvar, använd programmet FAST.

**ANM.:**

**Vatten under bilen.** När luftkonditioneringen använts en längre tid, är det normalt att kondensvatten från kylanläggningen droppar under bilen.

**Bränsleförbrukning**

För bil utrustad med luftkonditionering är det normalt att bränsleförbrukningen ökar (särskilt vid stadskörning) när systemet är igång.

För bil utrustad med luftkonditionering utan automatläge bör systemet stängas av när det inte behövs längre.

**Några råd för att minska bränsleförbrukningen och skydda miljön:**

Kör med ventilationsmunstyckena öppna och rutorna stängda.

Om bilen har stått stilla på någon varm plats i full sol, tänk då på att öppna dörrarna några minuter innan du startar så att den varma luften släpps ut.

**Service och skötsel**

För bytesintervall, se serviceprogrammet i underhållshäftet.

**Driftstörningar**

Ta alltid kontakt med din märkesrepresentant om du konstaterar något funktionsfel.

– **Försämrad effekt på is- och imborttagningen eller luftkonditioneringen.** Orsaken kan vara att kupéfiltret är igensatt.

– **Ingen kylning.** Kontrollera att reglagen är rätt inställda och att säkringarna är hela. Stäng annars av systemet.

**Öppna aldrig kylmediekretsen.** Kylmediet kan orsaka skador på ögonen och huden.

**De här systemen fungerar** med påslagen och avslagen tändning tills en framdörr öppnas (begränsas till ca 3 minuter).

**Säkerhet för baksätespassagerarna**
Föraren kan upphäva fönsterhissarnas och på vissa versioner även bakdörrarnas funktion genom att trycka på strömställaren ***4***. Att kontrollampan på brytaren tänds bekräftar låsningen.

**Förarens ansvar**
Lämna aldrig bilen med RENAULT-kortet i kupén om det finns barn eller djur i bilen, inte ens en kort stund. Det finns risk att de kan låsa dörrarna eller skada sig själva eller andra personer genom att sätta igång motorn eller den elektriska utrustningen, som t.ex. fönsterhissarna. Om en kroppsdel kommer i kläm, byt riktning på fönstrets rörelse genom att trycka på den berörda strömställaren. Risk för allvarliga skador.

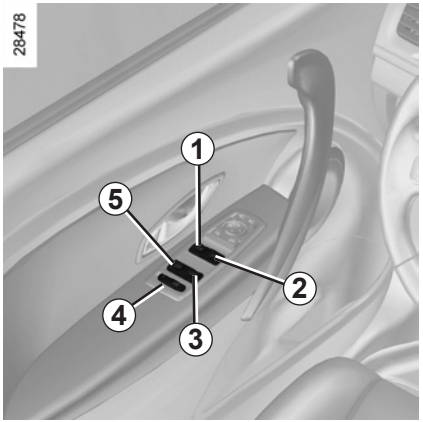


## Elfönsterhissar

Tryck eller dra i kontakten för en ruta för att sänka eller hissa upp den till önskad höjd. Bakrutorna hissas inte ner helt.

**Impulsläge**
Detta läge används tillsammans med funktionen för elektriska fönsterhissar som beskrivits tidigare. Det kan finnas i enbart de främre rutorna eller i alla rutor.
Tryck eller dra en fönsterkontakt kort till ändläget. Fönstret hissas upp eller ner helt. Om man trycker på strömställaren igen avbryts åtgärden.

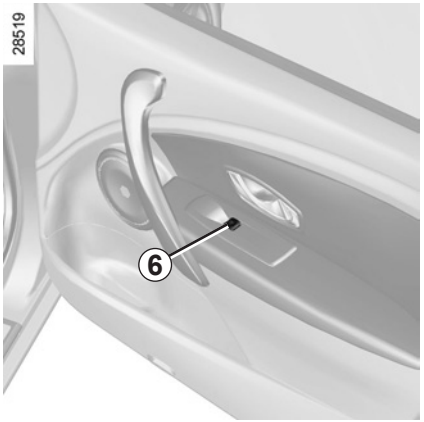


Tryck på kontakten på förarplatsen:
- ***1*** för förarsidan
- ***2*** för passagerarsidan fram
- ***3*** och ***5*** för passagerarna bak.

Tryck på kontakten på passagerarplatserna ***6***.

**ANM.:** Om ett fönster registrerar ett motstånd (fingrar, trädgren etc.) när det närmar sig den övre kanten stannar det och sänks sedan några centimeter.

Undvik att placera ett föremål så att det ligger mot en halvöppen ruta – det finns risk för att fönsterhissen skadas.

## Gardin

– **Öppning:** Skjut ett handtag ***7*** uppåt och följ det till upprullningsmekanismen.

– **Stängning:** Dra i ett handtag ***7*** tills det knäpps fast i låset.

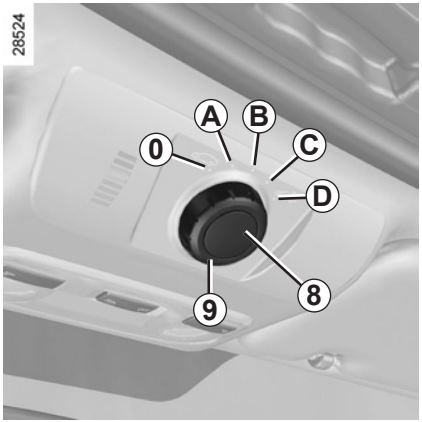


## Taklucka

– **Öppna gardinen**

– **Ventilationsläge:** Vrid knappen ***9*** till läge ***A***.

– **Öppning:** Vrid knappen ***9*** till läge ***B***, ***C*** eller ***D***, i enlighet med önskad öppning.

– **Stängning:** Vrid knappen ***9*** till läge ***0***.

## ANM.:

Din bil är utrustad med klämskydd. När takrutan möter ett motstånd i slutet av sin rörelse (t.ex. fingrar) stannar den och går tillbaka några centimeter.

**Förarens ansvar**

Lämna aldrig bilen med RENAULT-kortet kvar i kupén om det finns barn eller djur i bilen, inte ens en kort stund.

Risk finns att de kan skada sig eller andra personer genom att sätta igång motorn eller den elektriska utrustningen som t.ex. takluckan eller låsa dörrarna.

Om någon kroppsdel har klämts fast, byt omedelbart riktning genom att vrida på knappen ***9*** så långt det går åt höger (läge ***D***).

Risk för allvarliga skador.

## Fjärrstyrd stängning av rutorna

(för bil med impulsfönsterhissar på alla rutorna).

När dörrarna låses utifrån och om du **trycker två gånger efter varandra på låsknappen på RENAULT-kortet, eller på förardörren** i handsfree-läget, stängs alla rutor automatiskt.

Systemet bör startas endast om föraren har uppsikt över bilen och ingen person befinner sig i kupén.

**ANM.:** När taket stängs med RENAULT-kortet avaktiveras handsfree-läget.

När rutorna stängs kan allvarliga skador uppkomma.

För bilar med den här utrustningen aktiverar denna manöver det blockerade låsläget.

Kontrollera att ingen person finns kvar inne i bilen.

## Funktionsfel

**Elfönsterhissar**

Skulle stängningen inte fungera vid t.ex. batteriavbrott, går systemet över till manuellt läge: Använd berörd kontakt tills rutan är stängd (rutan höjs stegvis) och fortsätt sedan att hålla kontakten intryckt (fortfarande på stängningssidan) i tre sekunder. Sänk sedan ner och höj upp rutan helt för att ominitiera systemet.
Vid behov, kontakta din märkesrepresentant.

**Elmanövrerad taklucka**

Om taket inte går att stänga igen vrider du knappen ***9*** till läge ***0*** och trycker på knappen ***8*** tills taket stängs helt. Kontakta en märkesrepresentant.

OBS! Under detta moment är takluckans klämskyddsfunktion urkopplad. Kontakta din märkesrepresentant så snart som möjligt.

## Användningsföreskrifter

- **Se till** att takluckan är ordentligt stängd när du lämnar bilen.
- **Rengör** tätningslisten var tredje månad med produkter som rekommenderas av vår serviceavdelning.
- **Öppna inte** takluckan omedelbart om det har regnat eller du har tvättat bilen.
- **Bil med takskenor**

  När du har last på taket bör du inte öppna eller stänga takluckan.

  Innan du öppnar eller stänger takluckan, kontrollera föremålen och/eller tillbehören (cykelhållare, takbox) på takskenorna. Lasten måste vara jämnt fördelad och fast förankrad och får inte hindra takluckans funktion.

  Vänd dig till din märkesrepresentant för råd.

## Manuellt manövrerade fönsterhissar

Vrid på ratten ***1***.

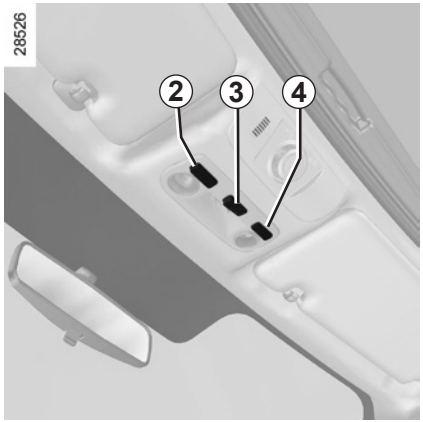


## Innerbelysning

Använd brytaren ***3*** och ställ in läget:

– Belysningen lyser hela tiden.

– Belysningen tänds när någon av dörrarna öppnas. Den slocknar inte förrän dörrarna är ordentligt stängda och efter en tidsfördröjning.

– Belysningen släcks omedelbart.

## Läslampor

(kan variera från bil till bil)

Vicka på brytarna ***2*** eller ***4***.

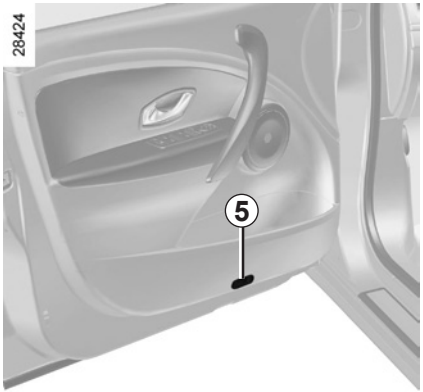


## Belysning på framdörrar

Lampan ***5*** tänds när dörren öppnas.

Om dörrarna eller bakluckan låses upp och öppnas tänds takbelysningen och golvbelysningen med tidsfördröjning.

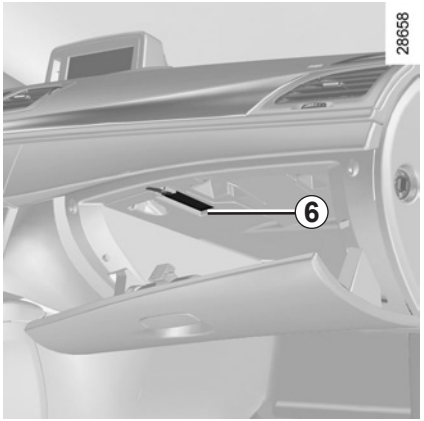


## Handskfacksbelysning *6*

Lampan ***6*** tänds när luckan öppnas.

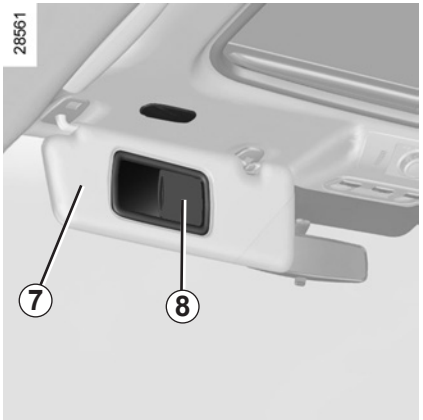


## Solskydd

För ner solskyddet ***7*** på vindrutan eller lossa det och för ner det på sidorutan.

## Makeup-speglar

Skjut undan locket ***8*** så tänds spegelns belysning.

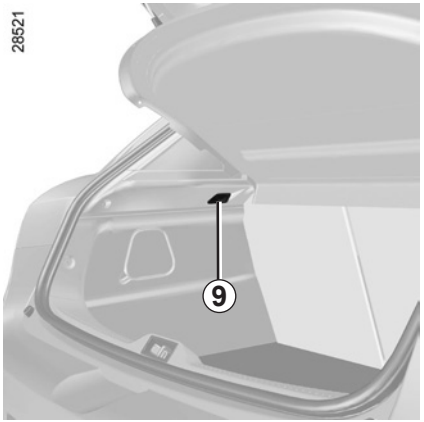


## Bagagerumsbelysning *9*

Lampan ***9*** tänds när man öppnar bagageluckan, beroende på bil.

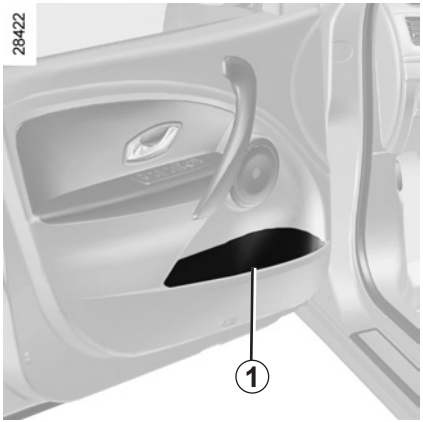


**Dörrfack *1***

Se till att inga hårda, tunga eller spetsiga föremål ligger i öppna fack så att de kan träffa någon i bilen vid kurvtagning eller häftig inbromsning.

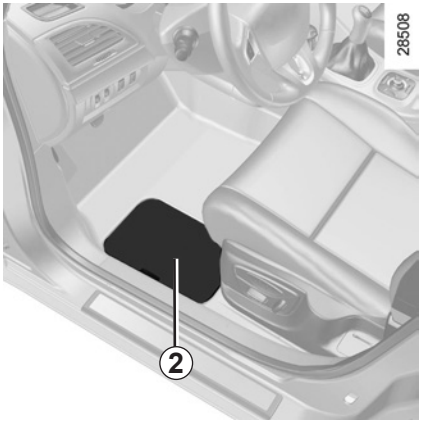


**Förvaringsluckor *2* under golvet på förar- och passagerarsidan**

Plats för bilens handlingar.

Inga föremål får finnas på golvet framför förarplatsen. Vid en häftig inbromsning kan dessa glida in under pedalerna och hindra deras funktion.

**Förvaring på solskydd *3***

Plats för kvitton, kort etc.

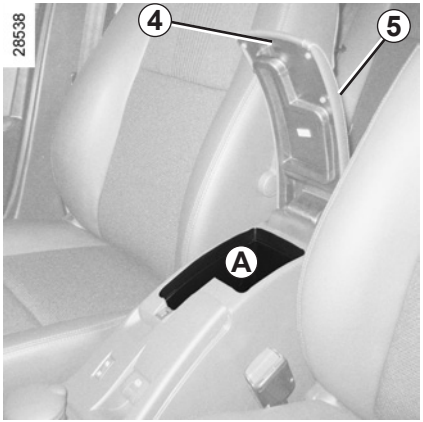


## Fack i mittarmstöd fram *A*

Tryck på knappen ***4*** och lyft locket ***5***.

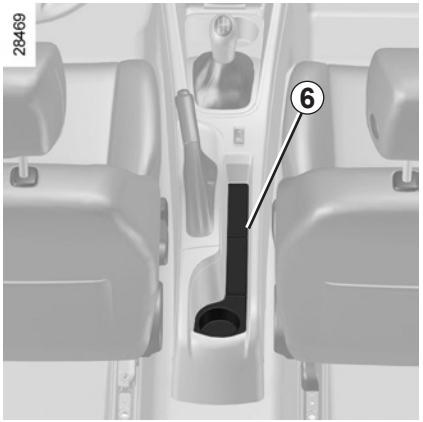


## Förvaring i mittkonsolen *6*

Se till att inga hårda, tunga eller spetsiga föremål ligger i öppna fack så att de kan träffa någon i bilen vid kurvtagning eller häftig inbromsning.

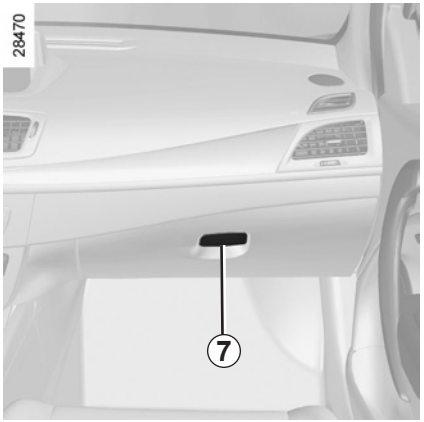


## Fack på passagerarplats

Öppna genom att dra i reglaget ***7***.

Plats för t.ex. papper i A4-format eller en stor flaska.

Facket är ventilerat och kylt.

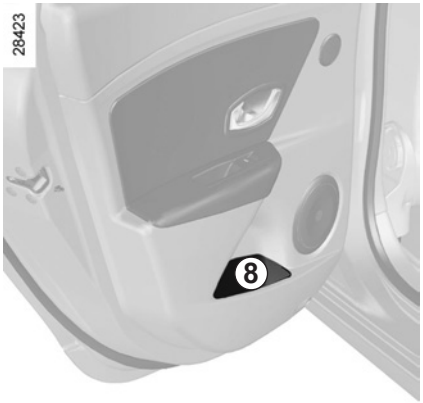


## Dörrfack *8*

## Förvaringsfack *9*

## Fack i armstöd bak

Sänk ner armstödet ***12*** och, beroende på bil, lyft kåpan ***11*** med upplåsningshandtaget ***10***.

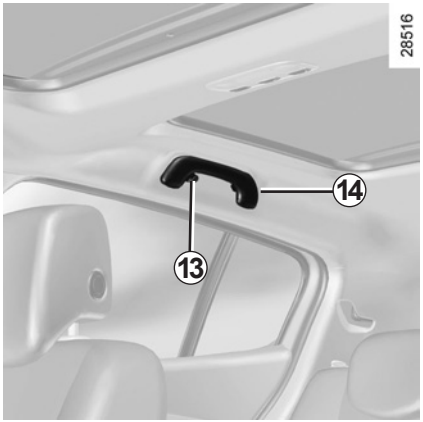


## Klädkrokar *13*

## Kurvhandtag *14*

Det är till för passagerarna att hålla i sig i under körning.

Använd det inte för att stiga in i eller ut ur bilen.

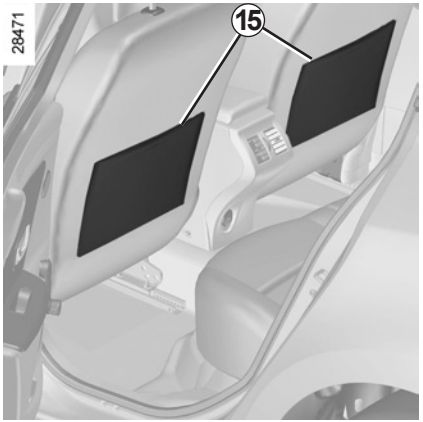


## Förvaringsfickor *15* i framstolarna

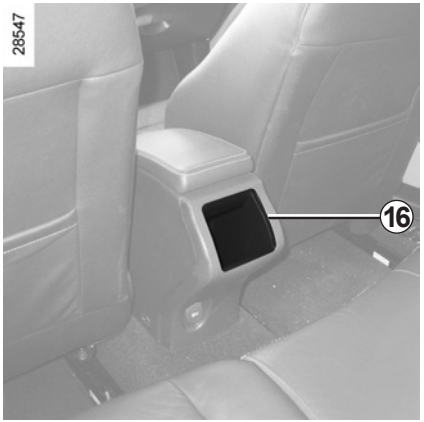


## Förvaring i mittkonsolen bak *16*

Beroende på bil kan förvaringsfacket ***16*** vara utbytt mot ventilationsmunstycken, se kapitel 3 ”Ventilationsmunstycken”.

## Eluttag

Du kan använda cigarrettändarens plats ***1*** eller uttaget ***3*** (varierar från bil till bil). De är avsedda för anslutning av tillbehör som godkänts av vår tekniska avdelning och vars strömstyrka inte överstiger 120 W (spänning: 12 V).

Anslut endast tillbehör med en max.effekt på 120 watt.

**Risk för brand.**

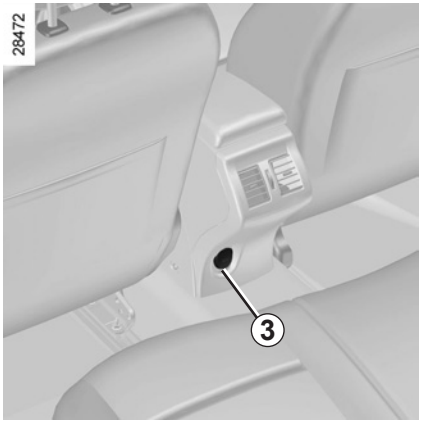


## Cigarrettändare *1*

Slå på tändningen och tryck in cigarrettändaren ***1***. Den kopplas ur automatiskt och skjuts tillbaka med ett klingande ljud när tråden glöder. Dra ut den. Sätt tillbaka den när du använt den, men tryck inte in den helt.

## Askkopp *2*

Lyft locket så öppnas den. Dra ut insatsen när askkoppen ska tömmas.

Om bilen inte har cigarrettändare och askkopp kan du köpa dessa artiklar hos märkesbutikerna.

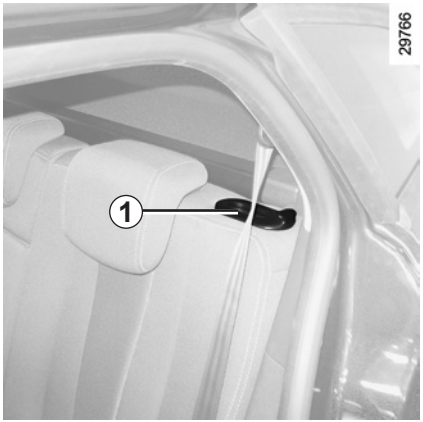


## Kombiversion

Beroende på bil kan ryggstödet ***A*** fällas för transport av långa och skrymmande föremål.

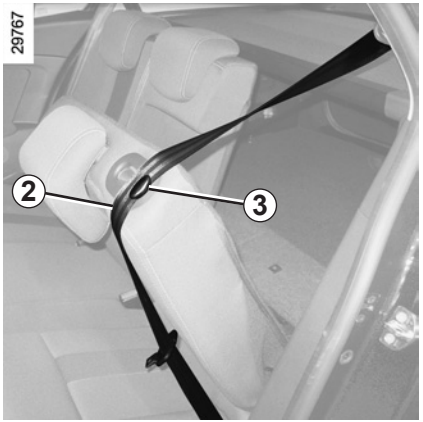


**Så här fäller du ner ryggstödet**

Se till att framstolarna är tillräckligt långt framskjutna.

Fäll ner de bakre nackskydden, se ”Nackskydd bak” i kapitel 1.

Sätt in bilbältena ***2*** i deras fäste ***3***.

Innan du fäller ner eller upp ryggstödet, placera bältet ***2*** i bältesstyrningen ***3*** så att det inte förstörs.

Tryck på knappen ***1*** och sänk ner ryggstödet (eller ryggstöden) ***A***.

Av säkerhetsskäl ska du göra inställningarna innan du börjar köra.

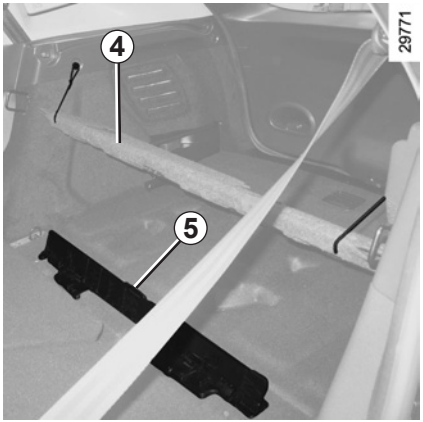


**Inpassning av bagagerumsmattan**

För att lägga bagagerumsmattan vid ryggstöden, lyft upp mattan ***4*** vid bakdörren. Den förhöjande barnkudden ***5*** fälls ut automatiskt. Placera ut bagagerumsmattan och veckla ut skydden ***6***.

När du sätter tillbaka sätet, tryck på förhöjningsenheten samtidigt som du lägger tillbaka bagagerumsmattan.

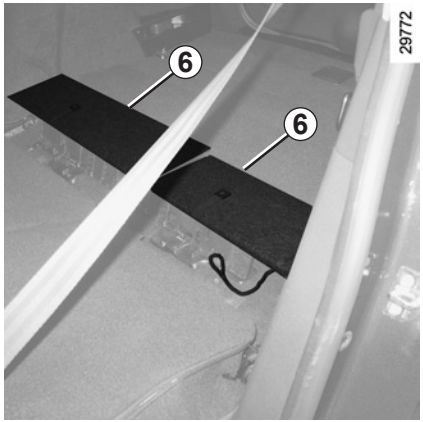


**Kontrollera när du sätter tillbaka ryggstödet**, att det spärras ordentligt.
**Om du använder överdragsklädsel**, se till att den inte kommer i vägen när du låser ryggstödet.
Se till att bältena kommer i sina rätta lägen.
Sätt tillbaka nackskydden.

Sittdynan och ryggstödet kan fällas ihop för att bereda mer plats för transport av skrymmande föremål.

**Framfällning av sittdynan**

Fäll sittdynan ***B*** mot framsätet.

**Så här fäller du ner ryggstödet**

När du har fällt ihop sittdynan, dra tillbaka de bakre nackskydden, se kapitlet ”Bakre nackskydd” och tryck sedan på knappen ***1*** och sänk ner ryggstödet (eller ryggstöden) ***C***.

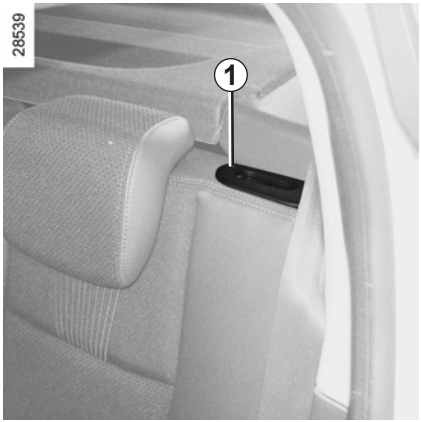


Dra alltid tillbaka de bakre nackskydden (se ”Bakre nackskydd” i kapitel 1).

Av säkerhetsskäl ska du göra inställningarna innan du börjar köra.

När du handskas med baksätet, se till att ingenting är i vägen vid förankringspunkterna (personer, djur, grus, trasor, leksaker etc).

**Kontrollera när du sätter tillbaka ryggstödet**, att det spärras ordentligt.
**Om du använder överdragsklädsel**, se till att den inte kommer i vägen när du låser ryggstödet.
Se till att bältena kommer i sina rätta lägen.
Sätt tillbaka nackskydden.

### Öppning

Tryck in knappen ***1*** och lyft upp bakluckan.

### Stängning

För ner bakluckan genom att först ta tag i luckans inre handtag ***2***.

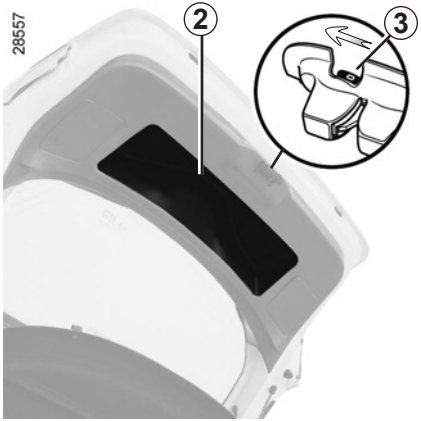


## Manuell öppning inifrån

**Särskilda anvisningar:**

Om bakluckan inte låses upp kan du låsa upp den manuellt inifrån bilen.

– Du kommer åt bagagerummet om du fäller fram baksätets ryggstöd.

– Stick in en penna eller något liknande föremål i urtaget ***3*** och skjut framåt så som visas på bilden.

– Tryck på bakluckan för att öppna.

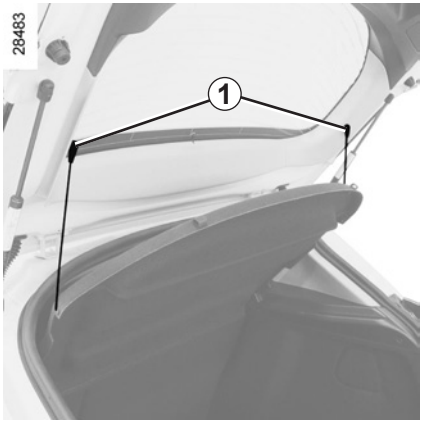


## Borttagning

Haka loss de två remmarna ***1*** (vid bakluckan).

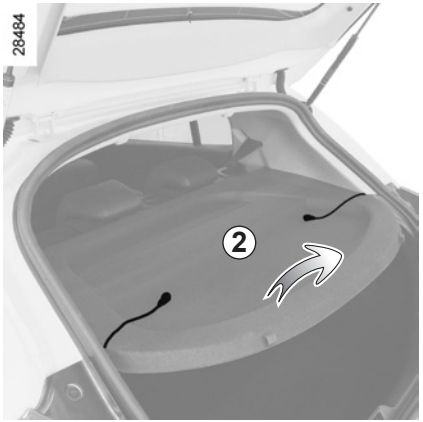


Lyft hyllan ***2*** något och dra den mot dig.

Hyllan sätts dit i omvänd ordning mot vid borttagningen.

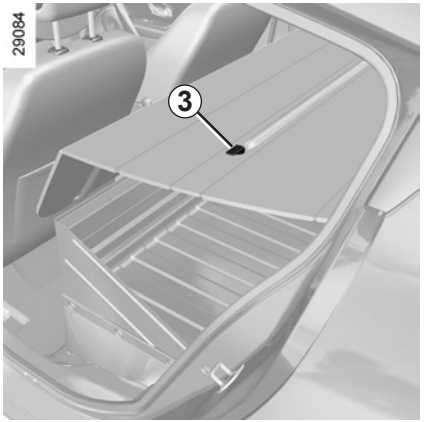


Lossa fästena ***3*** på var sida om hyllan och ta sedan ut hyllan via den öppna bakdörren.

Hyllan sätts dit i omvänd ordning mot vid borttagningen.

Lägg inga tunga eller hårda föremål på avlastningshyllan. Vid en häftig inbromsning eller krock kan dessa ramla ner och skada de åkande i bilen.

## Inrullning av insynsskyddets mjuka del

Dra lätt i handtaget ***1*** för att lossa tapparna från deras fästpunkter på bagagerummets båda sidor.

Följ rörelsen med handen när du rullar ihop insynsskyddet.

## Borttagning av insynsskyddet

Tryck insynsskyddet åt vänster (rörelse ***A***) och lyft upp upprullningsmekanismens högra sida (rörelse ***B***).

När du ska sätta dit insynsskyddet, haka i den vänstra sidan och tryck den åt vänster (rörelse ***A***) och sänk sedan ner upprullningsmekanismens högra sida i dess infästning.

Placera inga tunga eller hårda föremål på insynsskyddet. Vid en häftig inbromsning eller krock kan dessa skada de åkande i bilen.

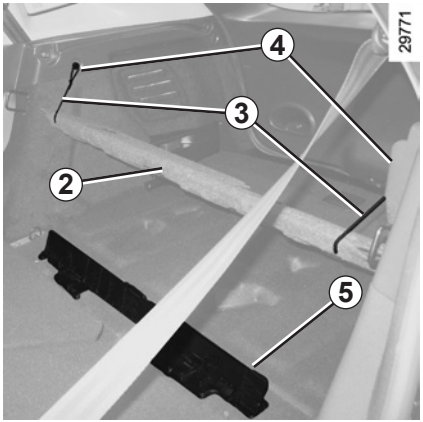


## Förvaring av insynsskydd

Arbeta via bakdörrarna och sänk ner sätets ryggstöd (se avsnittet ”Baksäte” i kapitel 3).

Lyft upp bagagerumsmattan ***2*** och fäst den med hjälp av remmarna ***3*** i krokarna ***4***.

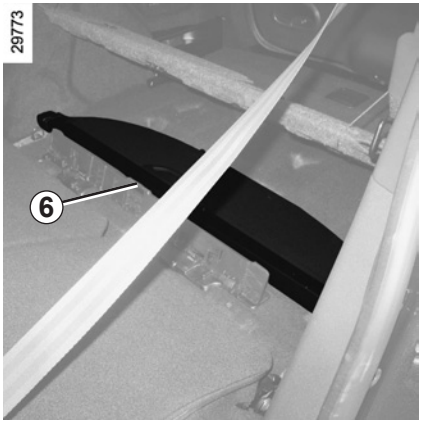


Placera insynsskyddet ***6*** bakom förhöjaren ***5*** på dess avsedda plats.

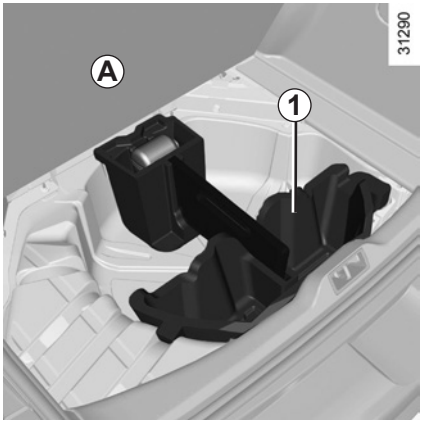


## Fack under matta *1*

(kan variera från bil till bil)

För att öppna viker du ihop mattan ***A***.

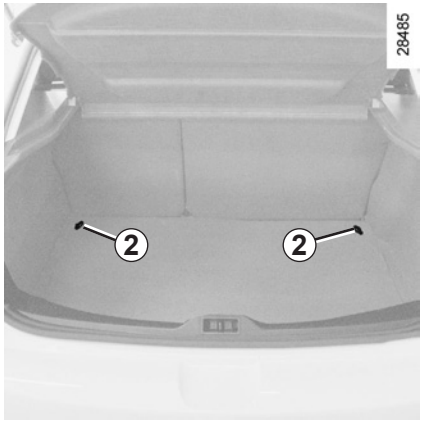


## Förankringskrokar

**(Versioner med fem och tre dörrar)**

Krokarna ***2*** sitter på bagagerummets båda sidor och används till att spänna fast lasten.

Placera alltid de föremål som ska transporteras så att deras största mått vilar mot baksätets ryggstöd.

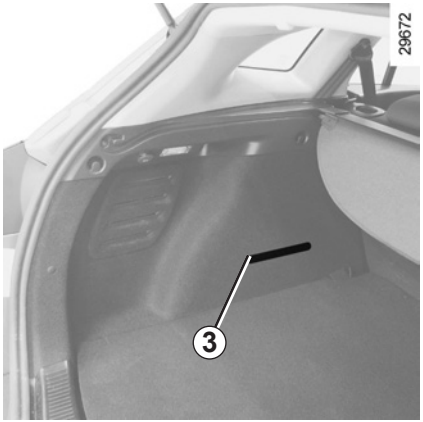


## Sidoremmar

Remmarna ***3*** sitter på var sida i bagagerummet och kan t.ex. användas för att spänna fast en oljedunk.

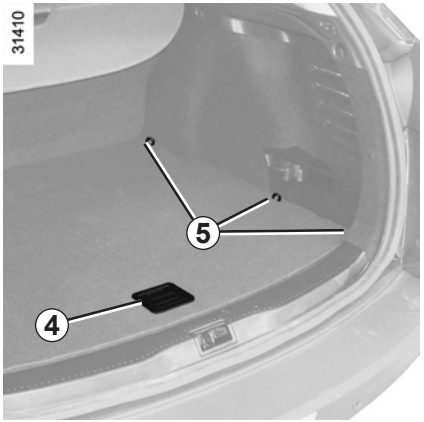


## Förankringskrokar
**(Kombiversion)**

Krokarna ***5*** sitter på bagagerummets båda sidor och används till att spänna fast lasten.

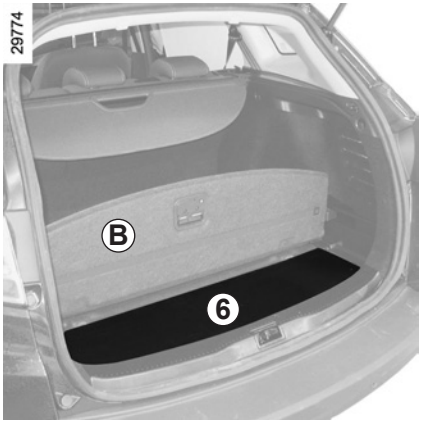


## Förvaring under mattan
**(Kombiversion)**

För att komma åt förvaringsutrymmena ***7*** viker du ihop delen ***B*** med hjälp av handtaget ***4*** och beroende på bil lyfter du sedan upp luckan ***6***.

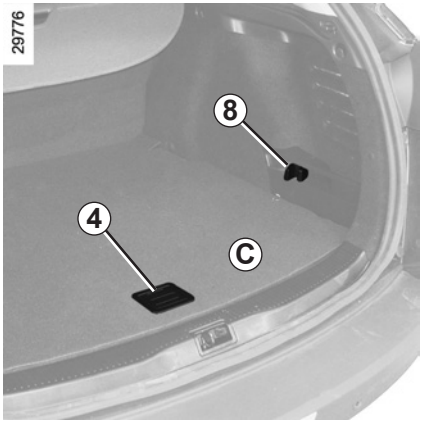


## Bagagerumsfack
**(Kombiversion)**

Användbart när man vill fördela lasten.

Vrid låsen ***8*** på var sida i bagagerummet till det första hacket. Lyft upp avskiljningen ***C*** med handtaget ***4***. Se till att låsen är i rätt läge och tryck på avskiljningen, så låses den.

Max.vikt: 20 kg.

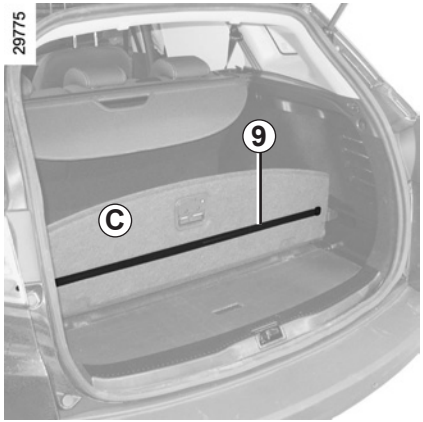


På baksidan finns ett gummiband ***9*** för att hålla fast små föremål lodrätt.

Placera alltid de föremål som ska transporteras så att deras största mått vilar mot baksätets ryggstöd.

Placera alltid föremål så att deras största mått vilar mot baksätets ryggstöd, vilket är det vanligaste sättet att lasta (Exempel ***A***) eller mot framstolarnas ryggstöd när baksätets ryggstöd är fällda.

Om du ska lägga något föremål på det framfällda ryggstödet måste du ta bort nackskydden innan du fäller fram ryggstödet för att kunna trycka ner det så mycket som möjligt mot sittdynan.

Placera alltid de tyngsta föremålen direkt på golvet. Om bilen är utrustad med förankringspunkter på bagagerummets golv bör dessa användas. Lastningen ska ske så att inga föremål kan kastas framåt mot passagerarna vid en häftig inbromsning. Knäpp ihop bilbältena bak även om dessa inte används.

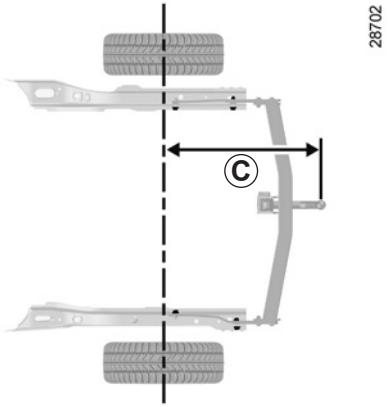


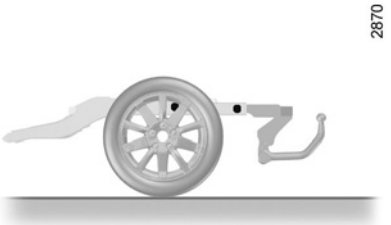


Tredörrarsversion ***C* = 875 mm**
Femdörrarsversion **C = 867 mm**

**Beträffande kultryck, max. släpvagnsvikt med och utan broms:** se ”Vikter” i kapitel 6.

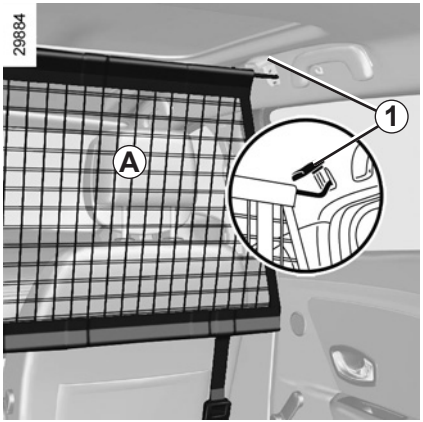


## Avskiljningsnät *A*

I förekommande fall används nätet vid transport av djur eller bagage som man vill avskilja från passagerarutrymmet.

Det kan monteras:

– bakom framstolarna

– bakom baksätet.

## Montering av avskiljningsnätet bakom framstolarna

Inne i bilen på båda sidor:

– lyft upp skyddet ***1*** så att du kommer åt nätets övre fästögla.

– Sätt fast haken på nätets rem i öglan.

Avskiljningsnätet får inte användas till att hålla fast eller fästa föremål.

Risk för allvarliga skador.

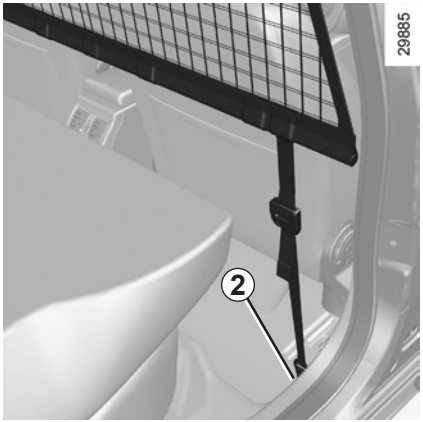


– för att kunna komma åt det nedre fästet till nätet ***2*** första gången du ska använda det, bör du ta kontakt med din märkesrepresentant.

– När du har kommit åt det nedre fästet, fäst haken ***2*** i nätets rem på öglan.

– Justera nätets rem så att nätet spänns ordentligt.

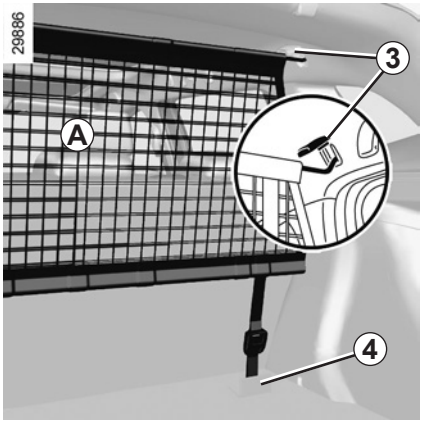


## Montering av avskiljningsnätet bakom baksätet

Inne i bilen på båda sidor:

– Lyft upp skyddet ***3*** så att du kommer åt nätets övre fästögla.

– Sätt fast haken till nätets rem i öglan.

– i bagagerummet fäster du kroken på nätets nedre fästrem i förankringskroken ***4*** under bagagerumsmattan

– justera nätets rem så att nätet spänns ordentligt.

Avskiljningsnätet får inte användas till att hålla fast eller fästa föremål.

Risk för allvarliga skador.

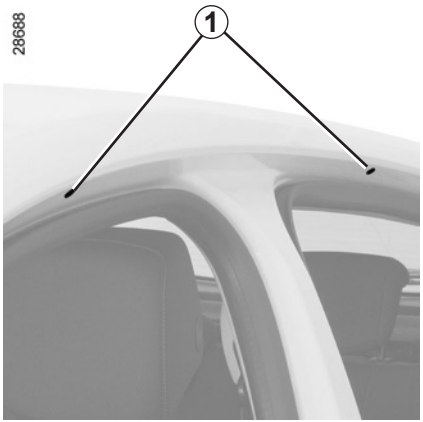


## Versioner med fem dörrar och kombi

Öppna dörrarna för att komma åt fästena ***1***.

Originaltakskenorna, som är godkända av vår serviceverkstad, levereras med skruvar – inga andra skruvar än dessa ska användas för att fästa takräcket på bilen.

**Kombiversion**

På bilar med fabriksmonterade takräcken är dessa fasta och får inte tas bort. Kontakta en märkesrepresentant om de ska bytas.

Kontakta din märkesrepresentant om du vill ha hjälp med val av utrustning som passar till din bil.

Beträffande montering av takskenor och användningsvillkor, se i tillverkarens medföljande monteringsanvisning.

Denna bruksanvisning bör du förvara tillsammans med övriga bildokument.

**För uppgift om maximal taklast:** Se ”Vikter” i kapitel 6.

## Tredörrarsversion

Man får inte montera takräcke på 3-dörrarsversionerna.

## Navigeringssystem

Var utrustningen är placerad beror på vilken version av navigeringssystemet som finns i bilen.

***1*** Radio
***2*** CD- eller DVD-läsare
***3*** Mittreglage
***4*** Reglage under ratten
***5*** Mikrofon

## Integrerat reglage för handsfree-telefon

Använd mikrofonen ***5*** och reglaget under ratten ***4***.

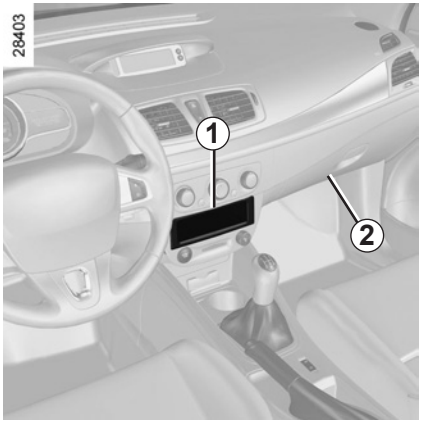

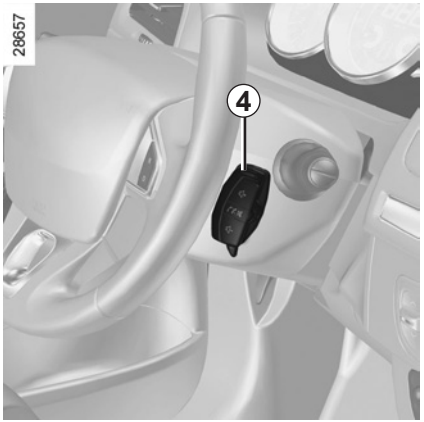


Se i utrustningens bruksanvisning hur den fungerar. Bruksanvisningen bör förvaras tillsammans med övriga färdhandlingar.

**Användning av telefonen**

Tänk på att du måste ta hänsyn till den lokala lagstiftning som gäller vid användning av denna typ av apparat.

# Kapitel 4: Service och skötsel


Motorhuv . . . . . 4.2
Motoroljenivå: . . . . . 4.3
allmänt. . . . . 4.3
påfyllning . . . . . 4.5
Oljebyte motor . . . . . 4.6
Nivåer . . . . . 4.7
motorkylvätska . . . . . 4.7
bromsvätska . . . . . 4.8
spolvätskebehållare vindruta/bakruta/strålkastare . . . . . 4.9
Filter. . . . . 4.9
Däcktryck för hjul . . . . . 4.10
Batteri . . . . . 4.11
Skötsel av kaross . . . . . 4.12
Skötsel av klädsel och inre detaljer . . . . . 4.14

Öppna med spaken ***1***, som sitter på instrumentbrädans vänstra sida.

## Upplåsning av motorhuvens säkerhetsspärr

Lås upp den genom att lyfta på spärren ***2***.

Vid åtgärder i närheten av motorn kan denna vara varm. Dessutom kan kupéfläkten sättas igång när som helst.

Risk för allvarliga skador.

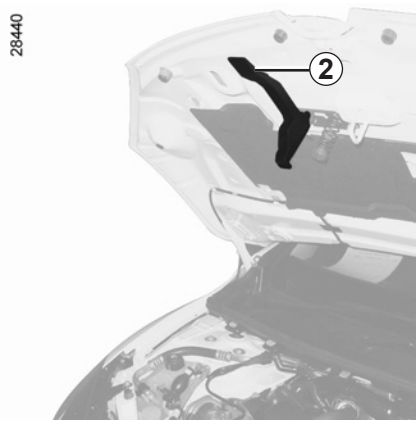


## Öppning av motorhuv

Öppna huven och håll i den hela vägen upp, den stöds av en hydraulcylinder.

Undvik att trycka på motorhuven, det finns risk för att den stängs ofrivilligt.

## Stängning av motorhuven

Kontrollera att ingenting har blivit kvarglömt i motorrummet.

Du stänger motorhuven genom att ta tag i mitten av framkanten och dra ner den till 30 centimeter från stängt läge, och sedan släppa den. Den spärrar då låsmekanismen av sin egen tyngd.

Efter åtgärder i motorrummet, se till att du inte glömmer något (trasa, verktyg, etc.)
Eftersom det kan skada motorn och orsaka en olycka.

Kontrollera att den spärrats ordentligt.

Låt snarast kontrollera motorhuvens lås hos din märkesrepresentant om kylargrillen eller motorhuven utsatts för stötar, även mindre sådana.

# OLJENIVÅ I MOTORN: Allmänt (1/2)

En bilmotor förbrukar normalt olja för smörjning och kylning av sina rörliga delar och det kan ibland vara nödvändigt att komplettera nivån mellan två oljebyten.

Skulle emellertid din bils motor efter inkörningsperioden dra över 0,5 liter olja per 1 000 km ska du låta din märkesrepresentant utföra en kontroll.

**Kontrollintervall: Kontrollera oljenivån ofta samt alltid före en längre färd för att inte riskera att förstöra motorn.**

## Nivåkontroll

Avläsningen ska göras på vågrät mark efter det att motorn varit avstängd en lång stund.

**För att få exakt oljenivå och för att vara säker på att inte oljenivån är för låg (risk att motorn skadas) måste man använda mätstickan.** Se följande sidor.

Displayen på instrumentpanelen visar bara när oljenivån är på minläget.

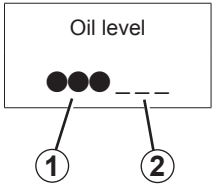


## Varningslampa för min. oljenivå på instrumentpanelen

När meddelandet ”Checking control functions” visas trycker du på någon av knapparna ***3*** eller ***4***.

**Om nivån är över miniminivån:** meddelandet ”Oil level” visas på displayen tillsammans med rutor ***1*** som, när nivån sjunker, ersätts av streck ***2***.

**Anm.:** Den detaljerade visningen av nivån kan inte visas om den föregående körningen var kort.

27454

**om nivån är på minimiläget**

Meddelandet ”Top up oil level” och kontrollampan tänds på instrumentpanelen.

**Återställ nivån snarast.**

Displayen visar bara min.nivån, aldrig om max.nivån har överskridits. Detta måste avläsas med mätstickan.

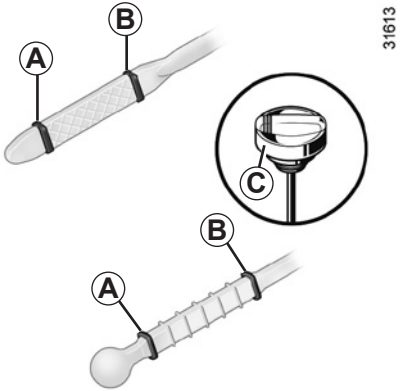


## Avläsning på oljemätstickan

– ta ut mätstickan och torka av den med en ren, luddfri trasa
– För ner den tills den bottnar (för bil utrustad med oljemätsticka med lock ***C***, skruva åt locket helt).
– ta ut oljemätstickan igen
– Avläs nivån. Oljenivån i motorn får aldrig underskrida min.märket ***A*** men heller aldrig överskrida max.märket ***B***.

När du är klar, för in mätstickan till ändläget och skruva åt pluggen ordentligt.

## Överskridande av max.nivån.

Nivån ska bara avläsas med mätstickan så som förklarats tidigare.

Om maximinivån har överskridits, **starta inte bilen** utan kontakta en märkesrepresentant.

Du får aldrig låta nivån överstiga maxnivån ***B*** eftersom motorn och katalysatorn då kan skadas.

Sjunker nivån onormalt snabbt eller ofta, kontakta en märkesrepresentant.

För att undvika stänk rekommenderar vi att du använder en tratt när du fyller på olja.

Vid åtgärder i närheten av motorn kan denna vara varm. Dessutom kan motorfläkten sättas igång när som helst.

Risk för allvarliga skador.

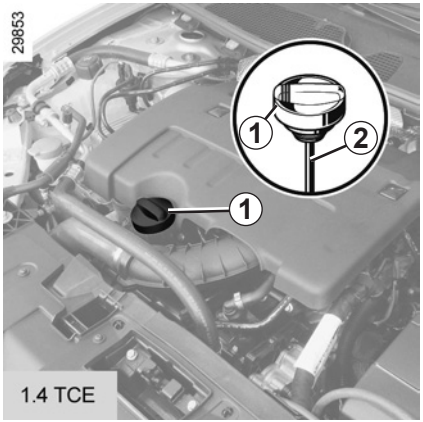


## Påfyllning

Bilen ska stå på horisontellt underlag och motorn ska vara kall (t.ex. före dagens första körning).

### Oljekvalitet motor

Se serviceprogrammet i underhållshäftet.

Överskrid inte **max.-nivån** och glöm inte att sätta tillbaka locket ***1*** och mätstickan ***2***.

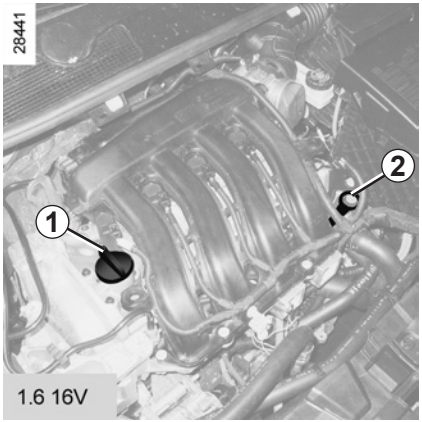


– Skruva loss locket ***1***.

– Fyll på olja (volymen mellan min.- och max.-märkena på oljemätstickan ***2*** är 1,5 – 2 liter beroende på motor).

– Vänta 10 minuter efter påfyllning så att oljan hinner rinna ner i oljetråget.

– Kontrollera nivån med hjälp av oljemätstickan ***2*** (som beskrivits tidigare).

När du har läst av nivån, för in mätstickan till ändläget eller skruva fast locket helt.

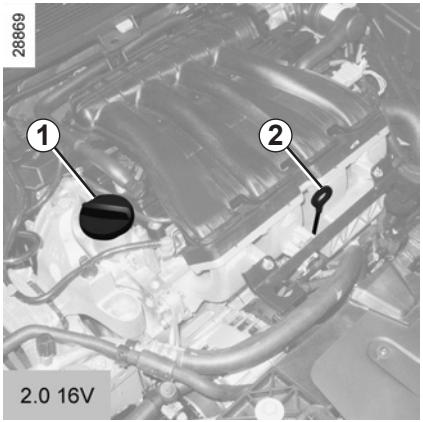


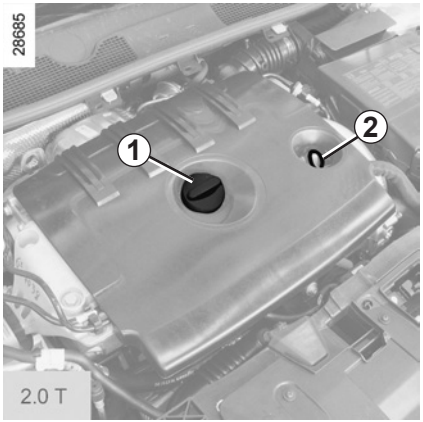

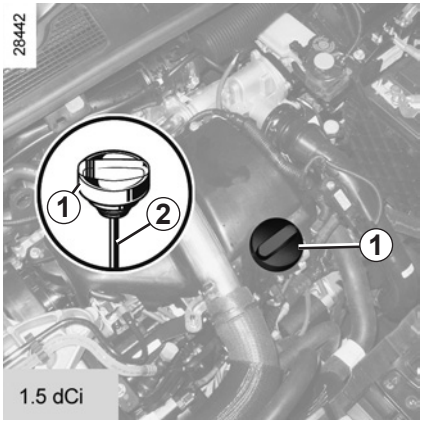


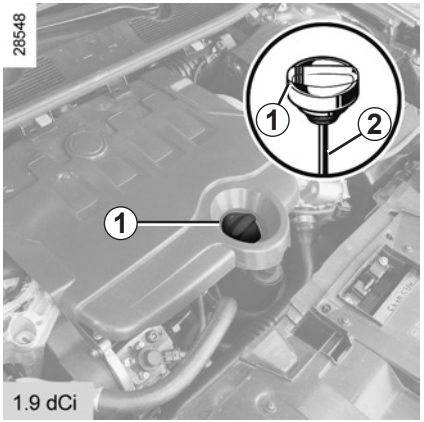

## Oljebyte motor

**Serviceintervall:** Se serviceprogrammet i underhållshäftet.

**Oljebytesintervall inkl. byte av oljefilter** (för information)
**Motor 1,4 TCe: 4,5 liter**
**Motor 1,6 16V: 5,1 liter**
**Motor 2.0 16V: 4,4 liter**
**Motor 2,0 T : 5,4 liter**
**Motor 1.5 dCi: 4,5 liter**
**Motor 1.9 dCi: 5,1 liter**
**Motor 2.0 dCi: 7,4 liter**

**Oljekvalitet motor**

Se serviceprogrammet i underhållshäftet.

**Oljebyte motor:** Var försiktig om du utför oljebyte med varm motor. Stor risk för brännskador föreligger vid oljestänk.

Kör aldrig motorn i ett stängt garage, eftersom avgaserna är mycket giftiga.

**Påfyllning:** Se till att ingen olja stänker på motordelarna eftersom det kan leda till brand. Glöm inte att sätta tillbaka locket ordentligt, annars finns det risk för att oljestänk på de varma motordelarna orsakar brand.

Sjunker nivån onormalt snabbt eller ofta, kontakta en märkesrepresentant.

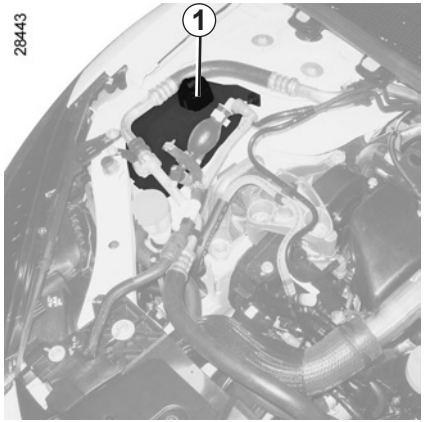


## Kylvätska

Med stillastående motor och på plan mark ska vätskenivån **med kall motor** ligga mellan markeringarna ”MINI" och "MAXI" på kylvätskebehållaren ***1***.

Fyll på vätska när motorn är **kall** innan nivån når märkningen MINI.

**Nivåkontroll**

**Kontrollera kylvätskenivån regelbundet** (motorn kan skadas allvarligt om kylvätska saknas).

Använd endast godkänd vätska som säkrar:

– frostskydd

– skydd mot rost i kylsystemet.

Vid åtgärder i närheten av motorn kan denna vara varm. Dessutom kan motorfläkten sättas igång när som helst.

Risk för allvarliga skador.

**Bytesintervall**

Se serviceprogrammet i underhållshäftet.

Sjunker nivån onormalt snabbt eller ofta, kontakta din märkesrepresentant.

Ta aldrig av locket på expansionskärlet när motorn är varm.

**Risk för allvarliga brännskador.**

## Bromsvätska

Nivåkontrollen görs med stillastående motor på plant underlag. Vätskan ska kontrolleras ofta, särskilt om du märker den minsta försämring av bromsarnas effektivitet.

**Nivåkontroll *1***

Nivån sjunker normalt vid användning, men den får aldrig underskrida **min.märket**.

Om du själv vill kontrollera slitaget på skivor och trummor, använd den kontrollblankett som finns hos din märkesrepresentant eller på tillverkarens webbplats.

Sjunker nivån onormalt snabbt eller ofta, kontakta din märkesrepresentant.

**Påfyllning**

Varje ingrepp på bromssystemets hydraulkrets måste åtföljas av bromsvätskebyte utfört av en specialist.

Använd endast vätska som rekommenderas av vår tekniska avdelning (i förseglad dunk).

**Bytesintervall**

Se serviceprogrammet i underhållshäftet.

Vid åtgärder i närheten av motorn kan denna vara varm. Dessutom kan motorfläkten sättas igång när som helst.

Risk för allvarliga skador.

## Spolvätskebehållare vindruta/ bakruta/strålkastare

### Påfyllning

Med stillastående motor, öppna locket ***1***, fyll på tills du precis kan se vätskan och stäng sedan locket.

**ANM.:**

Kontrollera vätskenivån genom att öppna locket ***1*** och ta ut mätstickan.

### Vätska

Spolvätska (frostskyddsvätska vintertid).

### Spolarmunstycken

Justera höjden på vindrutespolarmunstyckena med ett spetsigt verktyg.

## Filter

Byte av filterinsats (luftfilter, kupéfilter, dieselfilter etc.) ingår i din bils underhåll.

**Bytesintervall för filterinsatser:** Se serviceprogrammet i underhållshäftet.

# DÄCKTRYCK FÖR HJUL

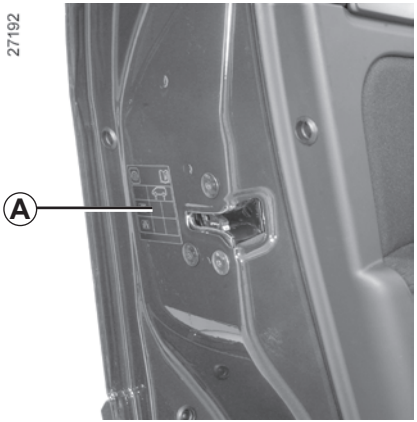


Däcktrycket anges på etiketten ***A*** som sitter på förardörrens insida. Du kan läsa den om du öppnar dörren.

***B***: mått på bilens däck.

***C***: däcktryck för framhjulen, ej motorväg.

***D***: däcktryck för bakhjulen, ej motorväg.

***E***: däcktryck för framhjulen, motorväg.

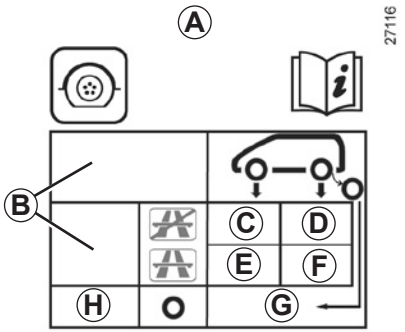


***F***: däcktryck för bakhjulen, motorväg.

***G***: däcktryck för reservhjulet.

***H***: mått på bilens reservdäck om det skiljer sig från bilens övriga däck.

**Däcksäkerhet och montering av snökedjor**

Läs mer i kapitel 5 om däckens skötsel och vilka åtgärder som ska vidtas, beroende på version, vid bl.a. montering av snökedjor.

**ANM.:**

**Speciellt beträffande körning med fullastad bil** (Totalvikt) **och släp.** Max.hastigheten får inte överstiga **100 km/h** och däcktrycket ska ökas med **0,2** bar.

För viktuppgifter, se ”Vikter” i kapitel 6.

För att tillförsäkra en god väghållning ska dessutom, när byte av däck är nödvändigt, bilens hjul utrustas med däck av samma typ, dimension eller beteckning och helst samma fabrikat.

**De nya däcken ska antingen vara identiska med de originalmonterade eller motsvara dem som rekommenderats av din märkesrepresentant.**

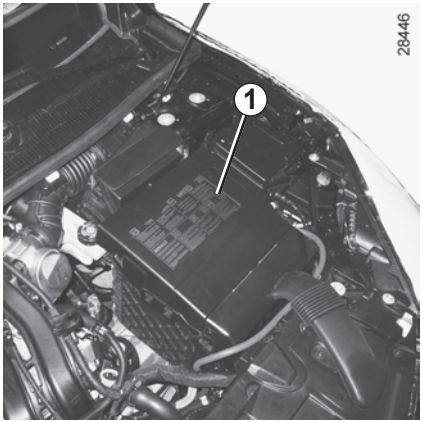


Batteriet ***1*** kräver inget underhåll.

Hantera batteriet ytterst försiktigt! Batteriet innehåller svavelsyra som inte får komma i kontakt med ögon eller hud. Om detta ändå skulle hända, skölj med rikligt med vatten. Kontakta en läkare vid behov.

Öppen eld eller rökning i närheten av batteriet är tillräckligt för att batteriet ska explodera.

Beroende på bil kan det finnas ett system som hela tiden kontrollerar batteriets laddning. Om nivån sjunker visas meddelandet ”Battery low start engine” på instrumentpanelen. Starta i så fall motorn. Sedan visas meddelandet ”Battery charging” på instrumentpanelen så länge laddningen pågår.

Batteriets laddning kan sjunka, framförallt om du använder bilen:

– vid kortdistanskörning
– vid stadskörning
– vid låga temperaturer
– efter en längre tids användning av elförbrukare (radio etc.) med stillastående motor etc.

**Byte av batteriet**

Då detta arbete är komplicerat råder vi dig att kontakta din märkesrepresentant.

Eftersom batteriet är **specifikt** är det viktigt att det ersätts med ett likvärdigt batteri. Kontakta din märkesrepresentant.

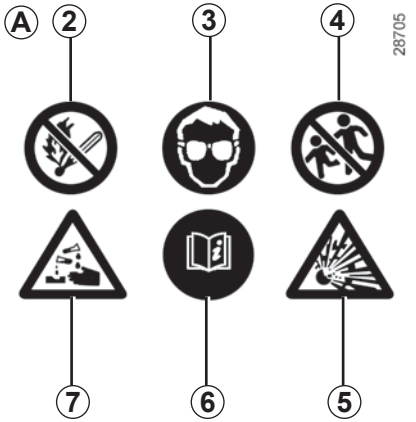


**Märketikett *A***
Följ anvisningarna på batteriet:
– ***2*** öppen eld och rökning är förbjudet
– ***3*** skyddsglasögon måste bäras
– ***4*** förvara utom räckhåll för barn
– ***5*** explosionsfarligt material
– ***6*** se instruktionsboken
– ***7*** frätande material.

Vid åtgärder i närheten av motorn kan denna vara varm. Dessutom kan kupéfläkten sättas igång när som helst.

Risk för allvarliga skador.

En välskött bil gör att du kan bibehålla den längre. Därför rekommenderas en regelbunden skötsel av bilen utvändigt.

## Skydd mot rost

Trots att din bil behandlats enligt de allra senaste rostskyddsmetoderna är den ändå ständigt utsatt för diverse skador genom:

- **nedfall av korroderande ämnen**
  - luftföroreningar (städer och fabriksområden),
  - saltmättad luft (vid havskust, särskilt vid varmt väder),
  - säsongsbetonade klimatförhållanden (salt på vägbanan vintertid, våt vägbana till följd av regn etc.).
- **slitageeffekter**
  Damm och sand som sprids i luften och lägger sig på bilen samt lera och grus som andra bilar sprider.
- **trafikskador**

För att kunna tillgodogöra dig tekniken måste du vidta vissa försiktighetsåtgärder själv för att skydda dig mot dessa risker.

## Det här ska du inte göra!

- Avfetta eller rengöra mekaniska delar (t.ex. motorrum), underrede, dörrgångjärn (t.ex. insidan av tankluckan) och yttre målade plastdetaljer (t.ex. stötfångare) med högtryckstvätt eller produkter som inte är avsedda för bilvård och som inte är godkända. Detta kan förorsaka oxidation och felaktig funktion.
- Tvätta bilen i starkt solsken eller vid minusgrader.
- Skrapa bort smuts eller lera utan att blöta det ordentligt.
- Låta smuts samlas under en längre tid.
- Låta rosten utvecklas och angripa lackskador.
- Ta bort fläckar med lösningsmedel som inte rekommenderats av våra serviceverkstäder och som kan skada lacken.
- Köra ofta i snö och lera utan att tvätta bilen, särskilt vid hjulhusen och underredet.

## Det här ska du göra!

– Håll avstånd till framförkörande bil på grusiga vägar för att undvika att skada lacken.

– Låt åtgärda lackskador genast för att de inte ska angripas av rost.

– Om din bil omfattas av en rostskyddsgaranti, glöm inte att låta kontrollera bilen regelbundet. Se serviceprogrammet i underhållshäftet.

– Respektera den lokala lagstiftningen beträffande biltvätt (tvätta t.ex. inte bilen på allmän plats).

– Tvätta bilen ofta, **med avstängd motor**, med rekommenderade produkter och skölja noggrant med ljummet vatten. Spola särskilt vid hjulhusen och underredet för att avlägsna:

  – savnedfall från träd eller industriföroreningar,

  – **fågelspillning** som reagerar kemiskt med lacken och snabbt **förorsakar att lacken missfärgas och till och med kan flagna av,**

    Bilen **måste** tvättas direkt så att fläckarna försvinner eftersom missfärgningen inte går att polera bort,

  – vägsalt, vid hjulhusen och underredet eller efter körning i områden med kemiskt avfall,

  – lera som bildar fuktiga klumpar under hjulhusen och på underredet.

– Innan du tvättar bilen i en automattvätt, placera reglaget för vindrutetorkning i stoppläget (se ”Vindruterengöring” i kapitel 1). Kontrollera att all yttre utrustning, såsom extraljus och backspeglar, sitter fast ordentligt och tejpa fast torkarbladen.

  Ta bort mobiltelefonens antenn, om bilen är utrustad med en sådan

  Kom ihåg att ta bort tejpen och sätta tillbaka antennen efter tvätten.

– Om det har visat sig nödvändigt att tvätta mekaniska enheter, gångjärn etc. måste dessa delar torkas väl och skyddas på nytt med produkter som är godkända av vår tekniska avdelning för att tillförsäkra fortsatt gott rostskydd.

Vi har valt ut speciella produkter för underhåll och skötsel som du finner hos din märkesrepresentant.

En välskött bil gör att du kan bibehålla den längre. Därför rekommenderas en regelbunden skötsel av bilens inredning.

En fläck skall alltid behandlas snabbt.

Oberoende av fläckens art, använd kall **tvålvattenlösning** (eventuellt ljummen) **baserad på naturtvål**.

**Vi avråder bestämt från användning av rengöringsmedel (diskmedel, pulverprodukter, alkoholbaserade produkter).**

Använd en mjuk trasa.

Skölj av och torka upp överskottet.

## Instrumentglas

(t.ex. instrumentpanel, klocka, display för yttertemperatur, display för radio)

Använd en mjuk trasa eller bomullstuss.
Om detta inte är tillräckligt, fukta trasan resp. bomullen med tvålvatten och torka sedan av med en mjuk, torr trasa.
Avsluta med att polera **försiktigt** med en mycket mjuk, torr trasa.

**Vi avråder bestämt från användning av alkoholbaserade produkter.**

## Bilbälten

Bilbältena bör hållas rena.
Använd antingen de produkter som rekommenderas av våra serviceverkstäder (de finns hos din märkesrepresentant) eller en svamp fuktad med tvålvatten och eftertorka med en torr trasa.
**Vi avråder bestämt från användning av lösningsmedel.**

## Textilier (säten, dörrarnas beklädnad)

Damma **regelbundet** av textilierna.

### Blöt fläck

Använd tvålvattenlösning.

Sug upp eller badda lätt (gnugga aldrig) med en mjuk trasa. Skölj och sug upp överskottet.

### Fast eller klibbig fläck

Avlägsna **omedelbart** och försiktigt överskottet av det fasta eller klibbiga materialet med en spatel (från kanterna mot mitten för att undvika att sprida ut fläcken).
Gör rent på samma sätt som för en blöt fläck.

### Speciellt för karameller och tuggummi

Placera en isbit på fläcken för att kristallisera den. Fortsätt därefter på samma sätt som för en fast fläck.

För alla skötselråd för inredningen och/eller icke tillfredsställande resultat, kontakta din märkesrepresentant.

## Demontering/återmontering av originalmonterad borttagbar utrustning i bilen

Om borttagbar utrustning måste tas bort för en rengöring av kupén (till exempel skyddsmattor), se till att den sätts tillbaka rätt och på rätt sida (förarens skyddsmatta skall monteras på förarsidan). Fäst dem med de delar som tillhandahålls med utrustningen (till exempel förarens skyddsmatta skall alltid fästas med de förinstallerade fästanordningarna).

Med stillastående fordon, kontrollera alltid att inget kan skapa problem under körningen (hinder när pedalerna trycks ner, klacken fastnar i skyddsmattan m.m.).

## Det här ska du inte göra!

Vi avråder bestämt från att placera föremål vid ventilationsmunstyckena som luftrenare eller parfym som kan skada instrumentbrädans klädsel.

Använd absolut inte högtryckstvätt eller spruttvätt inne i kupén: Om du inte är försiktig kan detta skada bland annat de elektriska eller elektroniska delarna i bilen.

# Kapitel 5: Driftstörningar och åtgärder


Punktering . . . . . 5.2
Reservhjul . . . . . 5.2
Sats för däckpumpning . . . . . 5.3
Verktygssats (domkraft – vev etc.) . . . . . 5.6
Hjulkapsel . . . . . 5.6
Hjulbyte . . . . . 5.7
Däckutrustning (däcksäkerhet, hjul, vinterkörning) . . . . . 5.9
Strålkastare (lampbyte) . . . . . 5.12
Bakljus (lampbyte) . . . . . 5.15
Sidoblinkljus (glödlampsbyte) . . . . . 5.20
Innerbelysning (lampbyte) . . . . . 5.21
Säkringar . . . . . 5.23
Batteri . . . . . 5.25
RENAULT-kort batteri . . . . . 5.27
Radioanläggning . . . . . 5.28
Tillbehör . . . . . 5.29
Torkare (byte av torkarblad) . . . . . 5.30
Bogsering . . . . . 5.31
Funktionsfel . . . . . 5.33

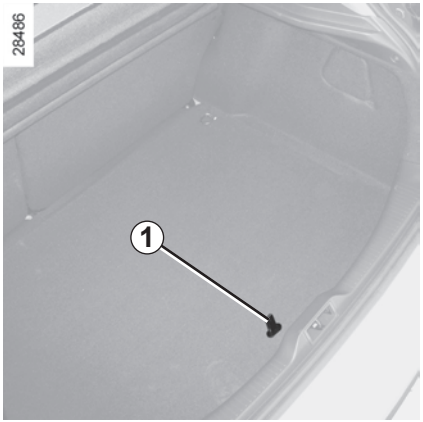


## Om du får punktering har du tillgång till följande, beroende på bil:

Ett reservhjul och en däckpumpningssats (se följande sidor).

## Reservhjul

Reservhjulet förvaras i bagagerummet. Framtagning av reservhjulet:
- Öppna bakluckan
- Beroende på bil, lossa förankringskrokarna
- Vik upp bagagerumsmattan med hjälp av tungan ***1***
- Lossa det mittre fästet
- Ta fram reservhjulet.

**Särskilda anvisningar:**

Funktionen ”Övervakningssystem för däcktryck” kontrollerar inte reservhjulet (det hjul som ersatts av reservhjulet försvinner från displayen på instrumentpanelen).

Se ”Övervakningssystem för däcktryck” i kapitel 2.

Om ditt reservhjul inte har använts på flera år, kontrollera med din märkesrepresentant att det fortfarande är i gott skick och kan användas utan risk.

**Bilar utrustade med ett reservhjul som är mindre än de fyra andra hjulen:**

- Använd aldrig fler än ett reservhjul på en och samma bil.
- Byt ut reservhjulet så snart som möjligt mot ett hjul av samma storlek som originalhjulet.
- Under tiden detta reservhjul används får den hastighet som är angiven på fälgens etikett inte överskridas.
- När reservhjulet används kan bilens köregenskaper ändras. Undvik kraftiga accelerationer eller fartminskningar och sänk hastigheten i kurvor.
- Om du behöver använda snökedjor, montera reservhjulet på bakaxeln och kontrollera däcktrycken.

# SATS FÖR DÄCKPUMPNING (1/3)

Däckreparationssatsen lagar skador på rullbanan ***A*** som orsakats av föremål som är mindre än 4 mm. Den kan inte användas för alla typer av punkteringar, såsom skador som är större än 4 mm eller skador på däckets sida ***B***.

Förvissa dig också om att fälgen är i gott skick.

Ta inte bort det föremål som har förorsakat punkteringen om det fortfarande sitter kvar i däcket.

Använd aldrig däckpumpningssatsen om däcket har skadats efter att du har kört med ett punkterat däck.

Kontrollera alltid däckens sidor omsorgsfullt innan du gör något ingrepp.

Att köra med dåligt pumpade, platta eller punkterade däck kan innebära säkerhetsrisker och däcken går kanske inte att laga.

**Denna reparation är endast provisorisk.**

Ett däck som blivit punkterat ska alltid undersökas (och repareras om det är möjligt) av en specialist så snart som möjligt.

Om du har bytt ett däck med denna sats, bör du tala om det för däckspecialisten.

Under körningen kan du känna av vibrationer på grund av produkten som sprutats in i däcket.

Satsen är endast godkänd för pumpning av däck till bilar som är utrustade med denna sats.

Den får under inga omständigheter användas till pumpning av däck på en annan bil eller något annat uppblåsbart föremål (livboj, båt etc.).

Var försiktig så att inte produkten stänker på huden när du handskas med reparationsvätskan. Om du ändå skulle få vätska på huden, skölj med rikligt med vatten.

Se till så att reparationssatsen är oåtkomlig för barn.

Kasta inte den tomma flaskan i naturen. Lämna in den till din märkesrepresentant eller till en återvinningsstation.

Flaskan har en märketikett med sista förbrukningsdag. Kontrollera regelbundet om produkten har blivit för gammal.

Ta kontakt med din märkesepresentant för att byta ut pumpningsslangen och flaskan med reparationsprodukten.

Beroende på bil kan du vid en punktering använda satsen under bagagerumsmattan.

Innan du använder satsen, ställ bilen så att den är tillräckligt långt från övrig trafik, sätt igång varningsblinkrarna, dra åt parkeringsbromsen, låt alla passagerare gå ur bilen och se till att de håller sig på avstånd från trafiken.

I vissa bilar drar du bort den mittersta avskiljningen i förvaringsfacket för att komma åt satsen för däckpumpning.

Öppna satsen, ta bort pluggarna ***1*** och ***3*** (det är **viktigt** att inte ta av locket på flaskan) och skruva sedan fast flaskan ***2*** på hållaren ***3***.

**Med motorn igång och parkeringsbromsen åtdragen:**

– skruva loss locket på det berörda hjulets ventil och skruva fast pumpanslutningen ***6*** på ventilen

– anslutningen ***8*** ska kopplas till strömuttaget i bilens instrumentbräda

– tryck på brytaren ***5*** för att blåsa upp däcket till rekommenderat tryck (se etiketten i förardörren).

– sluta pumpa efter högst 5 minuter och läs av trycket (på manometern ***4***)

  **ANM.:** Under den tid det tar för flaskan att tömmas (cirka 30 sekunder) visar manometern ***4*** ett tryck upp till 6 bar och sedan sjunker trycket.

– Justera trycket. Om du vill höja trycket, fortsätt att pumpa med satsen och om du vill sänka trycket, vrid knappen ***7*** som sitter på pumpningsanslutningen.

**Om du inte uppnår ett tryck på 1,8 bar inom 15 minuter går det inte att reparera däcket. Ge dig inte ut på vägen, utan kontakta en märkesrepresentant.**

Vid parkering på vägrenen måste du varna andra trafikanter med en varningstriangel eller på annat sätt i enlighet med lokala lagar och förordningar i det land du befinner dig.

När däcket är korrekt uppblåst:
- stäng av utrustningen
- stäng flaskans lock
- koppla ifrån uttaget ***8***

Inga föremål får finnas på golvet framför förarplatsen. Vid en häftig inbromsning kan lösa föremål glida in under pedalerna så att de inte går att trycka ner.

- klistra fast etiketten med köranvisningarna ***9*** på en väl synlig plats på instrumentbrädan
- lägg tillbaka utrustningen
- efter den första pumpningen läcker däcket fortfarande och man måste köra en sträcka för att täppa till hålet
- starta direkt och kör i mellan 20 och 60 km/h så att medlet sprids jämnt i däcket. Stanna efter tre kilometer och kontrollera trycket
- om trycket är högre än 1,3 bar men lägre än det anvisade tryckvärdet ska du justera det till angivet värde (se märketiketten som sitter på förardörrens gavel). I annat fall måste du ringa till en märkesrepresentant eftersom reparationen inte går att utföra.

**ANM.:** När du har använt satsen för däckpumpning, bör du besöka en märkesrepresentant och byta ut pumpslangen och flaskan med reparationsvätska.

## Användningsföreskrifter för satsen

Satsen får inte användas längre än 15 minuter i följd.

OBS! En ventilplugg som saknas eller har skruvats i dåligt kan försämra däckens täthet och förorsaka minskat tryck.

Använd alltid ventilhattar som är exakt likadana som originalhattarna och se till att de är ordentligt iskruvade.

När man har genomfört en reparation med satsen får man inte köra mer än 200 km. Dessutom måste du sänka hastigheten och aldrig köra fortare än 80 km/h. Etiketten som du bör fästa på en väl synlig plats på instrumentbrädan hjälper dig att komma ihåg detta.
Beroende på land eller gällande lagstiftning kan ett däck som lagats med pumpningssatsen behöva bytas ut.

# VERKTYGSSATS/HJULKAPSEL – HJUL

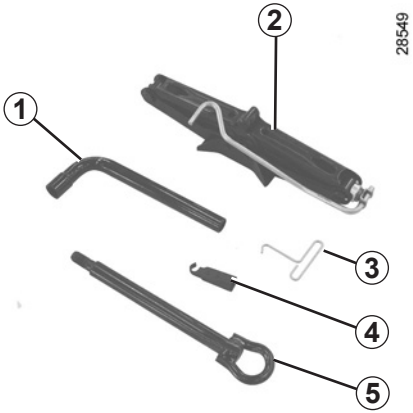


Verktygssatsen finns i bagagerummet: lyft upp bagagerumsmattan.

Vilka verktyg som finns i verktygssatsen beror på bilen.

**Hjulnyckel *1***

**Domkraft *2***
Innan domkraften sätts tillbaka på sin plats ska den vikas ihop helt och veven ska vara rätt placerad.

**Avdragare för hjulkapsel *3***
Den används för borttagning av hjulkapslar.

**Hjulnyckelhylsa *4***
Används till att avsluta eller påbörja lossningen eller åtdragningen av hjulskruvarna.

**Bogseringsögla *5***
Se ”Bogsering” i kapitel 5.

Låt aldrig verktygen ligga löst i bilen, eftersom de kan utgöra en fara vid inbromsning. Efter användningen se noga till att sätta fast verktygen i verktygssatsen och placera den på sin plats. Risk annars för skador.

När hjulskruvar medföljer verktygssatsen ska dessa användas endast för reservhjulet. Se etiketten på reservhjulet.

Domkraften är uteslutande avsedd att användas för lyftning av bilen vid hjulbyte. Den får under inga omständigheter användas vid reparation under bilen.

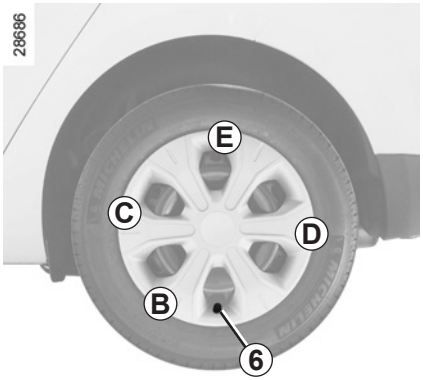


## Hjulkapsel

Ta bort den med hjälp av avdragaren för hjulkapsel ***3*** genom att haka fast kroken i öppningen nära ventilen ***6*** (för att få tag i metallklämman).

Sätt tillbaka hjulkapseln genom att rikta den i förhållande till ventilen ***6***. Tryck in fästkrokarna först vid ventilen ***B*** och sedan ***C*** och ***D***. Avsluta med sidan mittemot ventilen ***E***.

**ANM.:** Om du använder stöldskyddsskruvar, se avsnittet ”Hjulbyte”.

Aktivera varningsblinkern.

Ställ bilen på avstånd från trafiken på plant, fast och halkfritt underlag (vid behov kan du placera ett stöd under domkraftens fot).

Dra åt parkeringsbromsen och lägg i ettan eller backen vid manuell växellåda resp. läge **P** om bilen har automatväxellåda.
Se till att alla passagerare lämnar bilen och håller sig på avstånd från trafiken.

## Bilar med domkraft och hjulnyckel

Ta bort hjulkapseln om det behövs.

Lossa hjulskruvarna med hjälp av hjulnyckeln ***3***. Placera den så att den kraft som ska utövas för att lossa skruvarna verkar nedåt.

Om bilen inte har någon domkraft eller hjulnyckel kan du införskaffa dessa från en märkesrepresentant.

Vid parkering på vägrenen måste du varna andra trafikanter med en varningstriangel eller på annat sätt i enlighet med lokala lagar och förordningar i det land du befinner dig.

Placera domkraften ***4*** horisontellt med lyfthuvudet **ovillkorligen** placerat i höjd med plåtförstärkningen ***1*** och så nära det berörda hjulet som möjligt, vilket visas med en pil ***2***.

Skruva ut domkraften för hand tills dess fot vilar mot marken (något inåt under bilen).

Veva upp något tills hjulet går fritt.

För att undvika risk för kroppsskador och skador på bilen höjer du upp domkraften tills det hjul som ska bytas är högst 3 centimeter från marken.

# HJULBYTE (2/2)

Ta bort skruvarna och lyft av hjulet.

Sätt reservhjulet på plats på hjulnavet och vrid det så att det passar in i hjulets och navets fästhål.

Om skruvar har levererats tillsammans med reservhjulet, ska dessa skruvar bara användas på reservhjulet. Dra åt skruvarna och förvissa dig om att hjulet sitter korrekt på sitt nav och sänk ned domkraften.

Med hjulet på marken, dra åt skruvarna ordentligt och kontrollera åtdragningen (åtdragningsmoment 110 Nm) och däcktrycket i reservhjulet så snart som möjligt.

**Stöldlåsskruv**

Om du använder stöldlåsskruvar, placera dem så nära ventilen som möjligt (risk för att hjulkapseln inte kan monteras).

Vid punktering, ersätt hjulet med ett nytt så snart som möjligt.

Ett punkterat hjul ska alltid undersökas (och om möjligt repareras) av en specialist.

## Däcksäkerhet - Hjul

Däcken utgör den enda kontakten mellan bilen och vägen. Det är därför högst väsentligt att sköta däcken väl samt att kontrollera deras kondition.

De lokala bestämmelserna i vägtrafikförordningen måste följas.

## Däckskötsel

Däcken måste vara av god kvalitet och mönsterdjupet måste vara tillräckligt. De däck som denna bil är utrustad med är försedda med slitagevarnare ***1*** som består av **upphöjningar i botten på rullbanans däckmönster**.

När däckmönstret har slitits så mycket att slitagevarnarna **blir synliga *2*** är det **absolut** nödvändigt att byta däcken eftersom mönsterdjupet då är som högst **1,6 mm, vilket ger dåligt väggrepp på vått underlag**.

Körning med överlast, långvarig körning i hög fart vid höga yttertemperaturer och körning på dåliga vägar bidrar till försämring av bilens däckutrustning och påverkar säkerheten.

⚠ För att tillförsäkra en god väghållning ska dessutom, när byte av däck är nödvändigt, bilens hjul utrustas med däck av samma typ, dimension eller beteckning och helst samma fabrikat.

**De nya däcken ska antingen vara identiska med de originalmonterade eller motsvara dem som rekommenderats av din märkesrepresentant.**

⚠ Incidenter under körningen, t.ex. stötar mot trottoarkanter, kan skada däcken och fälgarna och medföra felinställning av fram- och bakvagnen. Låt i sådana fall din märkesrepresentant göra en kontroll.

## Däcktryck

Respektera däcktrycken (inklusive reservhjulet). Kontrollera minst en gång i månaden och inför varje längre resa (se etiketten i förardörren).

**Ett felaktigt däcktryck** medför onormalt högt däckslitage samt överhettning med alla de effekter detta har:

– dålig väghållning

– risk för explosion, förhöjd bränsleförbrukning etc.

Däcktrycket ska justeras med hänsyn till lasten och hastigheten. Justera trycken enligt användningsvillkoren (se märketiketten i förardörren).

Trycken ska kontrolleras när däcken är kalla: ta inte hänsyn till de höga tryck som uppkommer vid körning i varmt väder eller efter en färd i hög fart.

Om däcktrycket inte kan kontrolleras på **kalla** däck, måste de angivna trycken ökas med **0,2** till **0,3** bar (eller **3 PSI**).

**Däcktrycket får inte sänkas när däcken är varma, exempelvis efter långvarig körning i hög fart.**

**ANM.:**
En adapter kan placeras på ventilen innan du pumpar däcket.

OBS! En ventilplugg som saknas eller har skruvats i dåligt kan försämra däckens täthet och förorsaka minskat tryck.

Använd alltid ventilhattar som är exakt likadana som originalhattarna och se till att de är ordentligt iskruvade.

## Däckbyte

Av säkerhetsskäl bör du låta däckbytet utföras av en specialist.

Fel sorts däck kan påverka:

– din bils överensstämmelse med gällande lag

– kurvtagningsförmågan

– styrningens tröghet

– monteringen av snökedjor.

## Reservhjul

Se ”Reservhjul” och ”Hjulbyte” i kapitel 5.

## Vinterkörning

### Kedjor

**Av säkerhetsskäl ska snökedjor inte monteras på bakaxelns hjul.**

Om du monterar däck av större storlek än originaldäcken **kan snökedjor inte användas**.

### Snödäck eller odubbade friktionsdäck

Du bör montera vinterdäck på **alla fyra hjulen** för att få bästa möjliga väggrepp.

**OBS!** Dessa däck har ibland en rotationsriktning och en indikering av max.hastigheten som kan vara lägre än bilens max.hastighet.

### Dubbade vinterdäck

Dubbdäck får endast användas under en begränsad period som lagstiftats i det land du befinner dig. Följ de hastighetsbestämmelser, som gäller i det land du befinner dig.

Om du använder dubbdäck ska dessa monteras på alla fyra hjulen.

Kontakta alltid din märkesrepresentant som kan ge råd om vilken utrustning som är bäst lämpad för din bil.

**18-tumshjulen kan inte användas tillsammans med snökedjor.**

Om du ska använda snökedjor måste du skaffa **anpassad utrustning**.

Kontakta en märkesrepresentant.

**HJULBYTE**

Eftersom däcktrycksövervakningssystemet beroende på körning kan behöva flera minuter för att göra en korrekt bedömning av hjulens position och tryck, bör du alltid kontrollera däcktrycket efter en åtgärd.

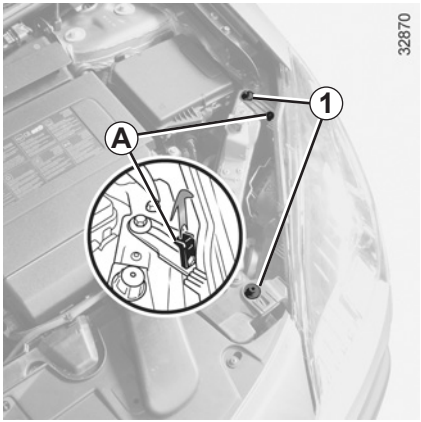


När du har öppnat motorhuven, dra verktyget ***A*** uppåt. Ta bort strålkastarens två skruvar ***1*** med verktyget.

Dra strålkastaren framåt och låt den glida på skenorna till ändläget.

När du har satt tillbaka armaturen, dra åt skruvarna ***1*** och sätt tillbaka verktyget på sin plats.

## Färdriktningsvisare

Vrid lamphållaren ***B*** för att låsa upp den.
**Lamptyp: PY21W.**

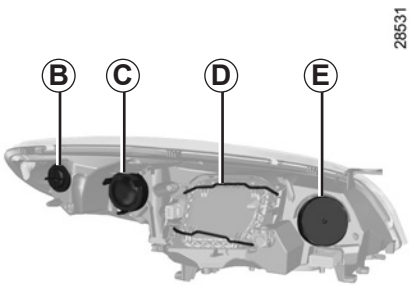


## Varselljus

Ta bort locket ***C*** och lås upp lamphållaren ***2*** genom att vrida den.
**Lamptyp: P21W.**

## Halvljus *D*

**Halvljus med halogenlampor**
Lås upp de båda fjädrarna ***D***, ta bort plattan och häkta av fjädern ***3*** för att ta bort lampan ***4***.
**Lamptyp: H7.**

Använd **ovillkorligen** lampor med anti-U.V. 55W-system för att inte skada strålkastarnas lampglas av kompositmaterial.

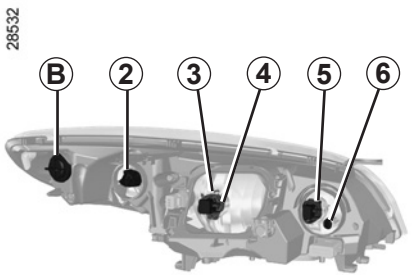


**Rör inte glaset på lampan. Håll den i sockeln.**
När lampan har bytts, sätt tillbaka kåpan igen.

**Halvljus med xenonlampor**
**Lamptyp: D1S.**

Eftersom det är farligt att handskas med högspänningsutrustning bör du låta lampbytet utföras av din märkesrepresentant.

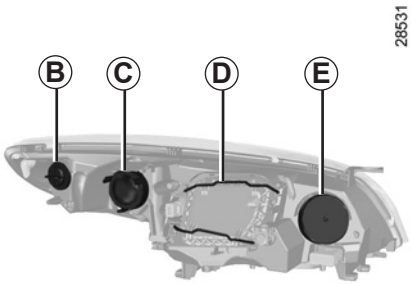


## Helljus

Ta bort kåpan ***E*** och tryck lamphållaren ***5*** nedåt för att låsa upp den.

**Lamptyp: H7.**

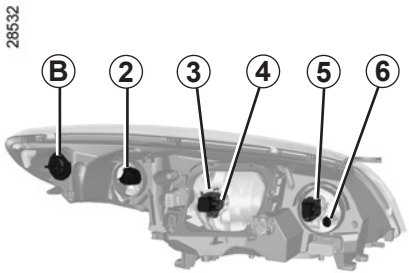


## Parkeringsljus

Ta bort kåpan ***E*** och dra i lamphållaren ***6***.

**Lamptyp: W5W.**

Följ nationella lagar och säkerhetsföreskrifter och skaffa en sats godkända reservlampor och -säkringar hos din märkesrepresentant.

Lamporna är utsatta för tryck och kan explodera vid byte.

Risk för allvarliga skador.

Var försiktig vid åtgärder i närheten av motorn eftersom denna kan vara varm. Dessutom kan kylfläkten sättas igång när som helst.

Risk för allvarliga skador.

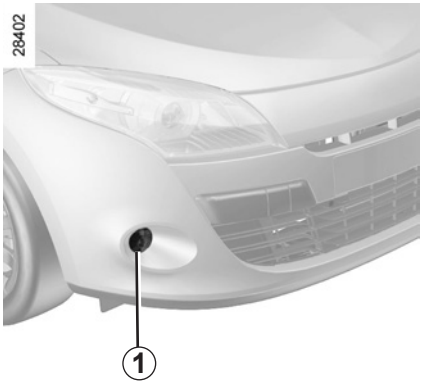


## Dimstrålkastare *1*

Eftersom den främre stötfångaren måste tas bort, **råder vi dig att byta lamporna hos din märkesrepresentant.**

Lamporna är utsatta för tryck och kan explodera vid byte.

Risk för allvarliga skador.

## Extraljus

Om du önskar utrusta din bil med dimstrålkastare eller fjärrljus, vänd dig till en märkesrepresentant.

Alla ingrepp (eller ändringar) på elsystemet ska utföras av en märkesrepresentant som har de nödvändiga delar som behövs för arbetet, eftersom felaktig anslutning kan vålla stora skador på bilens elsystem (i elanslutningar och -komponenter, bl.a. generatorn).

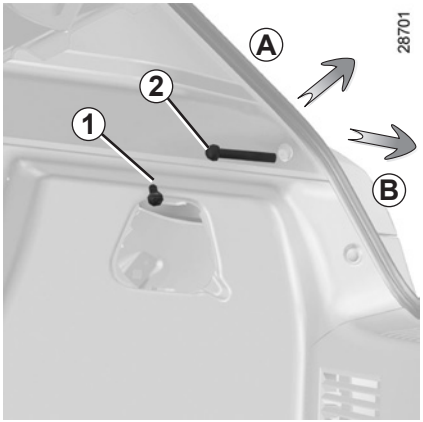


## Femdörrarsversion

**Färdriktningsvisare/parkeringsljus och bromsljus**

– Lossa kåpan för att komma åt muttrarna ***1*** och ***2***.

– Lossa muttern ***2*** utan att ta bort den.

Lamporna är utsatta för tryck och kan explodera vid byte.

Risk för allvarliga skador.

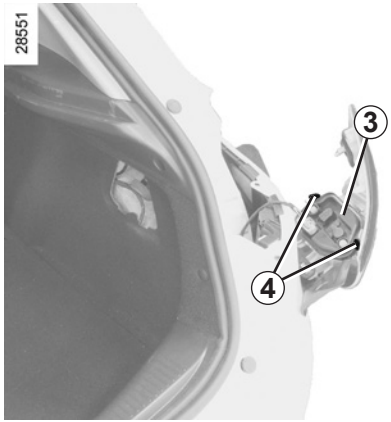


– Lossa muttern ***1***, tryck uppåt för att lossa lampans främre del (rörelse ***A***) och ta sedan bort muttern

– Arbeta utifrån, dra lampan mot dig (rörelse ***B***)

– Ta bort lamphuset ***3*** genom att låsa upp klämmorna ***4***.

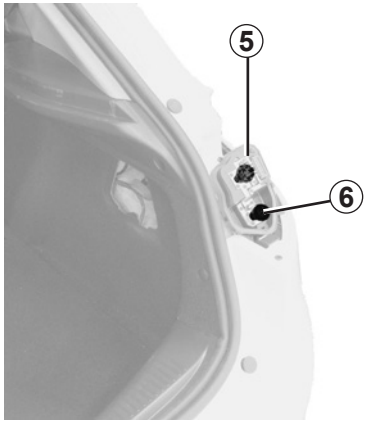


**Färdriktningsvisare *5***

**Lamptyp: PY21W.**

**Parkerings- och bromsljus *6***

**Lamptyp: P21/5W.**

**Ditsättning**

Vid ditsättningen utför du arbetet i omvänd ordning mot borttagningen, se till att inte skada kablaget.

## Femdörrarsversion
**(forts.)**

**Dimljus/parkeringsljus och backljus**

– Arbeta från bagagerummet och lossa luckan ***7***, ta sedan bort skruvarna ***8***.

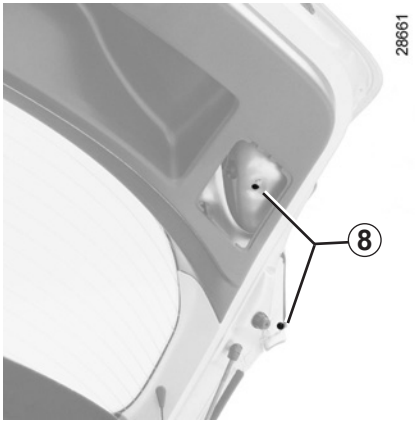


– Sänk ner bagagerummet och dra sedan lampan ***9*** bakåt för att lossa den.

– Skruva loss lamphuset till den berörda lampan.

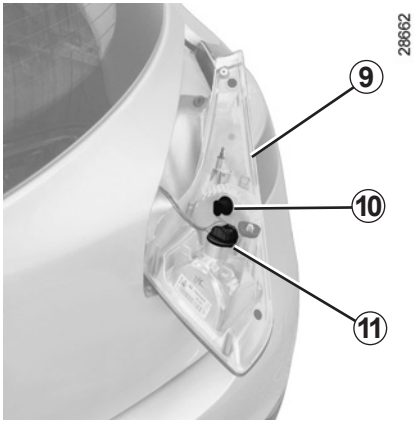


**Backljus *10***

**Lamptyp: W16W.**

**Dimljus/parkeringsljus *11***

**Lamptyp: P21/4W.**

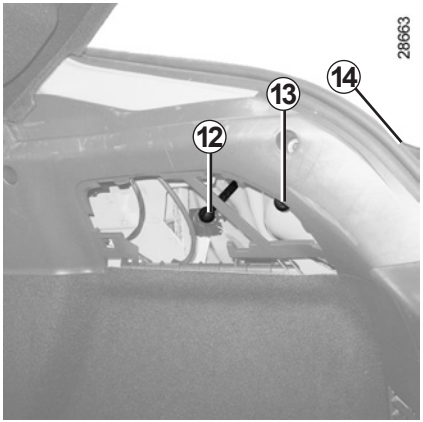


## Tredörrarsversion

– Lossa åtkomstluckan.

– Skruva upp muttrarna ***12*** och ***13***.

– Arbeta utifrån och ta bort skruven ***14***, dra sedan i lampan.

– Ta bort lamphuset genom att låsa upp klämmorna ***15***.

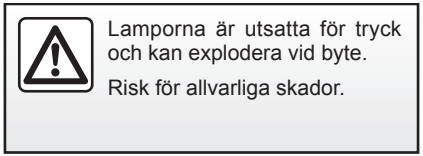

Lamporna är utsatta för tryck och kan explodera vid byte.

Risk för allvarliga skador.

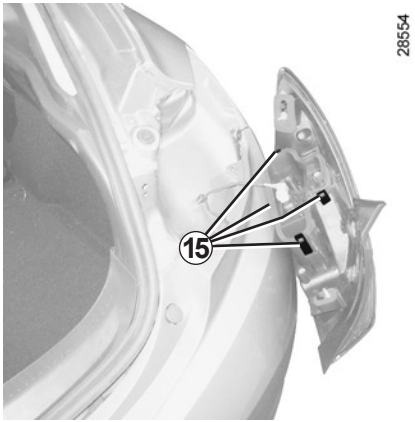


***16*** **Parkeringsljus/bromsljus**

**Lamptyp: P21/5W.**

***17*** **Färdriktningsvisare**

**Lamptyp: PY21W.**

***18*** **Backljus**

**Lamptyp: P21W.**

**Dimbakljus**

Skruva loss lamphuset ***19*** genom att vrida det mot bilens mitt, du kommer åt det underifrån.

**Lamptyp: P21W.**

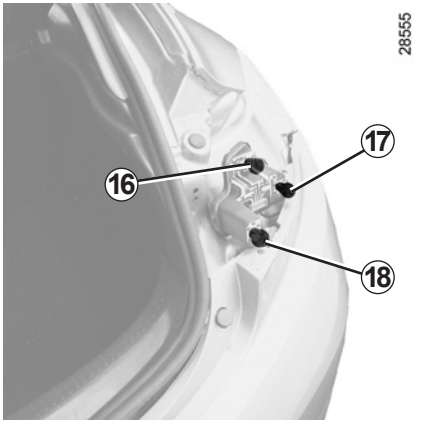


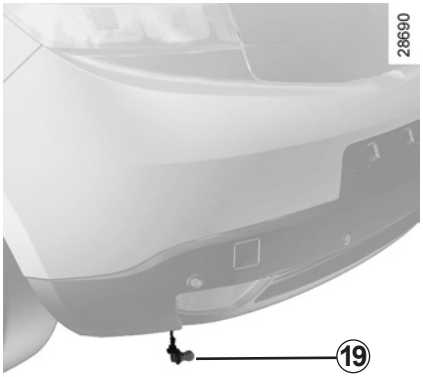

## Version kombi

### Parkeringsljus/backljus och dimljus

– Arbeta från bagagerummet och lossa luckan ***20*** (rörelse ***C***), ta sedan bort skruvarna.

– Sänk ner bagagerummet och dra sedan lampan ***21*** bakåt för att lossa den.

– Vrid den berörda lamphållaren ett kvarts varv.

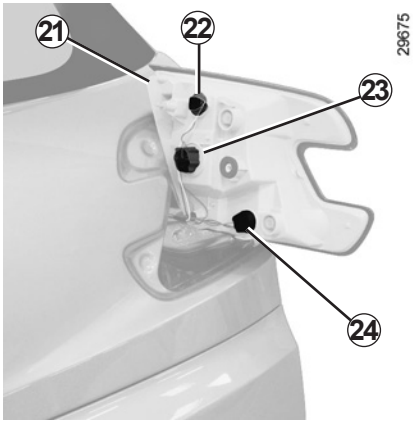


**Parkeringsljus *22***

**Lamptyp: W5W.**

**Backljus *23***

**Lamptyp: P21W.**

**Dimljus *24***

**Lamptyp: H21W.**

### Ditsättning

Vid ditsättningen utför du arbetet i omvänd ordning mot vid borttagningen, se till att inte skada kablaget.

Lamporna är utsatta för tryck och kan explodera vid byte.

Risk för allvarliga skador.

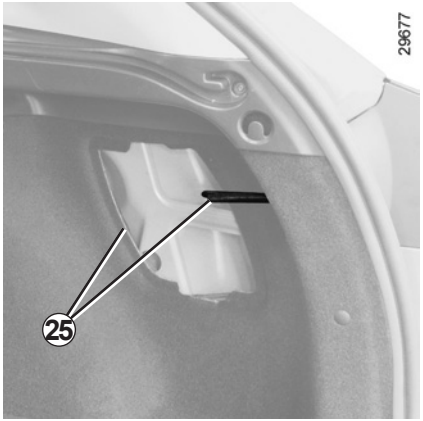


## Version Kombi
**(forts.)**

**Parkeringsljus och bromsljus\ färdriktningsvisare**

– Lossa kåporna ***25*** för att komma åt muttrarna
– skruva upp de båda muttrarna
– arbeta utifrån och dra lampan mot dig
– ta bort lamphuset ***27*** genom att låsa upp klämmorna ***26***.

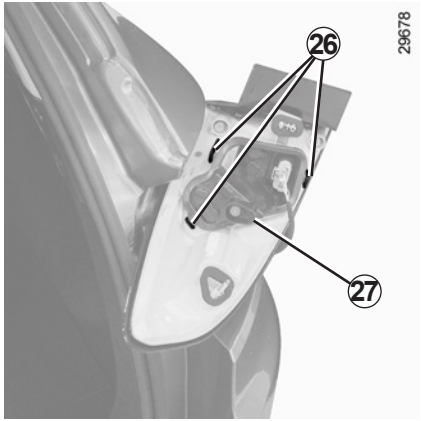


**Parkerings- och bromsljus *28***

**Lamptyp: P21/5W.**

**Färdriktningsvisare *29***

**Lamptyp: PY21W.**

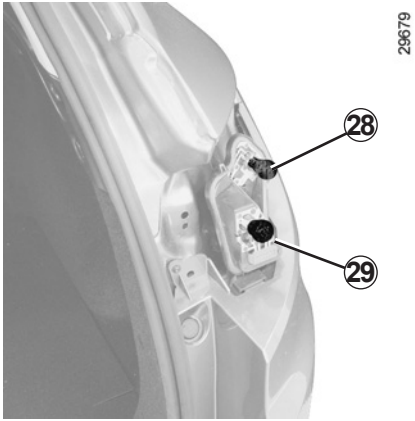

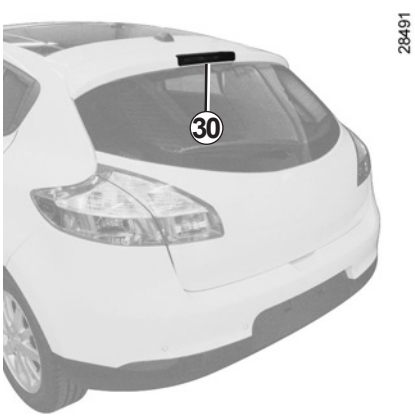


## Tredje bromsljus *30*

Kontakta en märkesrepresentant.

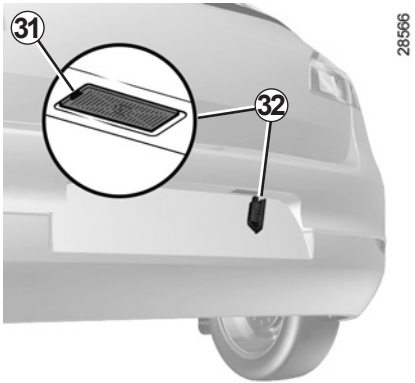


## Nummerskyltsbelysning *32*

– Lossa lampan ***32*** genom att trycka på spärren ***31***.

– Ta bort lampans lock så kommer du åt lampan.

**Lamptyp: W5W.**

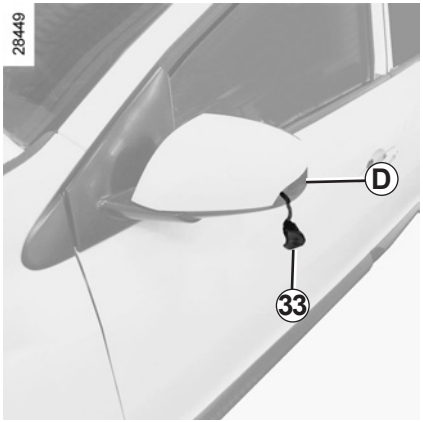


## Sidoblinkljus *33*

– Lossa blinkljuset ***33*** (med hjälp av t.ex. en spårskruvmejsel placerad vid ***D*** för att vicka det bakre blinkljuset bakåt, mot bilens främre del).

– Vrid lamphuset ett kvarts varv och ta bort lampan.

**Lamptyp: W5W.**

Lamporna är utsatta för tryck och kan explodera vid byte.

Risk för allvarliga skador.

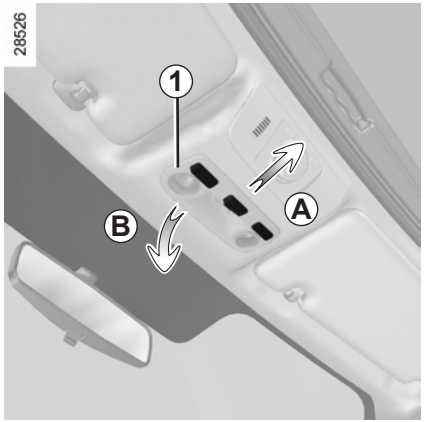


## Innerbelysning

– Placera de tre strömställarna i mittlägena.

– Tryck innerbelysningen bakåt (rörelse ***A***) och tippa sedan den främre delen nedåt (rörelse ***B***).

– När du tar bort innerbelysningen, var försiktig så att du inte drar i elkablarna.

– Lossa spridaren ***1***.

**ANM.:** För att ta bort den trasiga lampan kan du t.ex. använda en spårskruvmejsel.

**Lamptyp: W5W.**

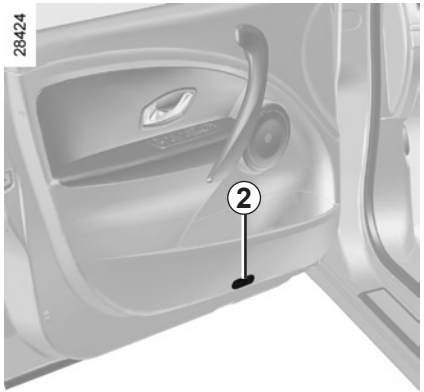


## Dörrbelysning

Lossa lampan ***2*** med hjälp av t.ex. en spårskruvmejsel.

Vrid lamphållaren ett kvarts varv och ta bort lampan.

**Lamptyp: W5W.**

Lamporna är utsatta för tryck och kan explodera vid byte.

Risk för allvarliga skador.

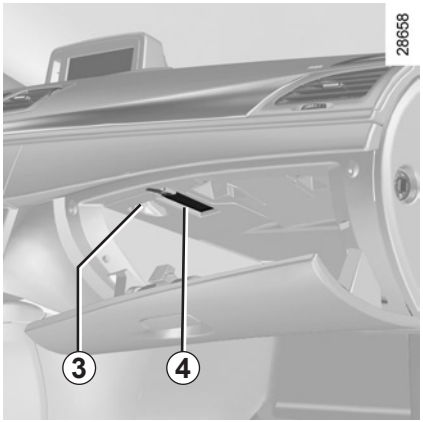


## Handskfacksbelysning

Öppna åtkomstluckan ***3***, då blir det lättare att lossa lamphållaren ***4***.

**Lamptyp: C5W.**

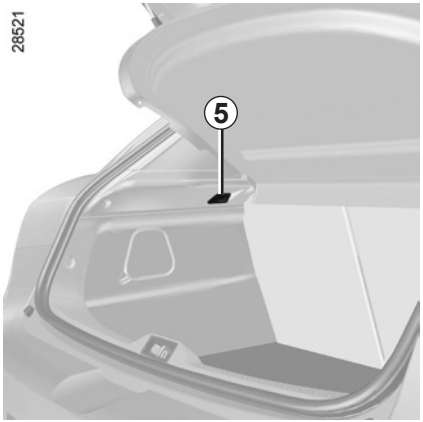


## Bagagerumsbelysning

Lossa belysningen ***5*** med hjälp av t.ex. en spårskruvmejsel.

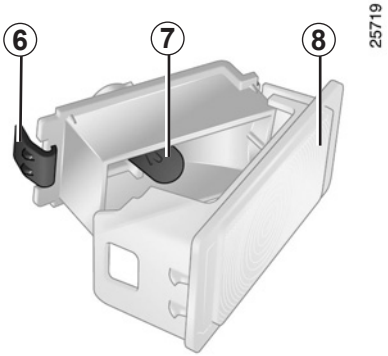


Koppla ifrån lampan.

Tryck på spärren ***6*** för att lossa spridaren ***8*** och komma åt lampan ***7***.

**Lamptyp: W5W.**

Lamporna är utsatta för tryck och kan explodera vid byte.

Risk för allvarliga skador.

## Säkringsdosa

Vid driftstörningar i elsystemet kontrollera att säkringarna är hela.

Lossa luckan ***A*** eller ***B*** (varierar från bil till bil).

Enligt lagstiftningen eller av säkerhetsskäl:

Följ nationella lagar och säkerhetsföreskrifter och skaffa en sats godkända reservlampor och säkringar hos din märkesrepresentant.

Kontrollera säkringen och **byt den**, om det behövs, **mot en säkring med samma strömstyrka som originalsäkringen.**

En säkring med för stark strömstyrka kan orsaka överhettning i elsystemet (risk för brand) vid onormal förbrukning.

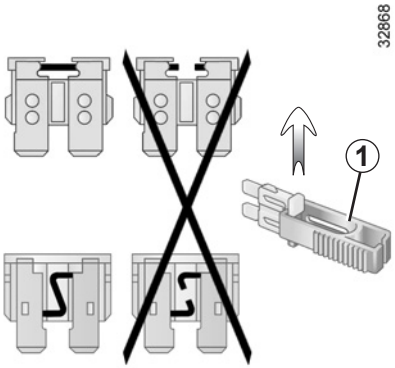


## Klämma *1*

Lossa säkringen med hjälp av klämman ***1***, som sitter på insidan av luckan ***A*** eller ***B***.

Ta bort säkringen från tången genom att låta den glida i sidled.

Använd inte de lediga säkringshållarna.

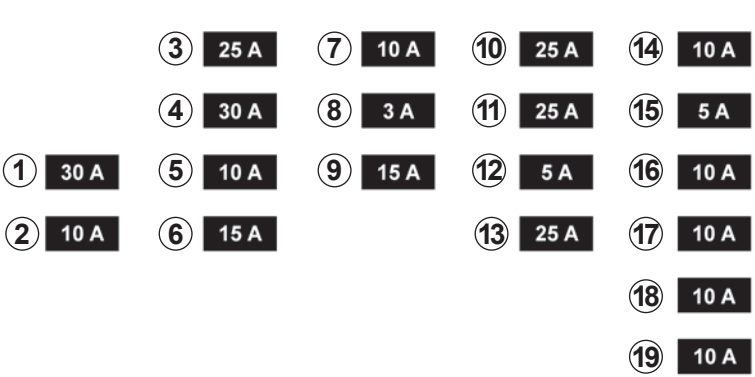


## Säkringarnas skyddsområde

(vilka säkringar som finns beror på bilmodell och utrustningsnivå).

***1*** Automatisk parkeringsbroms

***2*** Bromsljus

***3*** Automatisk låsning av dörrarna

***4*** Elfönsterhiss förarsida

***5*** Centralenhet i kupén

***6*** Färdriktningsvisare

***7*** Navigeringssystem

***8*** Innerbackspegel

***9*** Bakrutetorkare

***10*** och ***11*** Fönsterhiss bak

***12*** ABS/ESP

***13*** Impulsfönsterhiss på passagerarsidan

***14*** Vindruterengöring

***15*** Uppvärmda backspeglar

***16*** Radio

***17*** Eluttag, bagagerum

***18*** Eluttag, stolar bak

***19*** Cigarrettändare

Vissa tillbehör skyddas av säkringarna som finns i motorrummet i dosan ***C***.

Eftersom de är svåra att komma åt bör du låta en märkesrepresentant byta säkringarna.

## Undvik gnistbildning

– Kontrollera att ”elförbrukarna” (innerbelysning t.ex.) är avstängda innan du kopplar ur eller in ett batteri.

– Vid laddning av batteriet, stäng av laddaren innan batteriet ansluts eller frånkopplas.

– Sätt inga metallföremål på batteriet, då de kan förorsaka kortslutning mellan polerna.

– Koppla aldrig ifrån ett batteri tidigare än en minut efter det att motorn har stängts av.

– Se noga till att koppla in batteriets poler korrekt vid ditsättningen.

## Anslutning av batteriladdare

**Batteriladdaren ska vara kompatibel med ett batteri med 12 volts nominell spänning.**

Koppla inte ifrån batteriet när motorn är igång. **I den bruksanvisning som medföljer batteriladdaren från leverantören finns anvisningar för hur batteriladdaren ska användas.**

Vissa batterier kan uppvisa specifika egenskaper vid laddning. Vänd dig till din märkesrepresentant för råd.

Undvik gnistbildning som kan förorsaka omedelbar explosion och utför arbetet i en lokal med god ventilation. Risk för allvarliga skador.

Hantera batteriet ytterst försiktigt! Batteriet innehåller svavelsyra som inte får komma i kontakt med ögon eller hud. Om detta ändå skulle hända, skölj med rikligt med vatten och ta genast kontakt med en läkare. Kontakta en läkare vid behov.

Öppen eld eller rökning i närheten av batteriet är tillräckligt för att batteriet ska explodera.

Var försiktig vid åtgärder i närheten av motorn eftersom denna kan vara varm. Dessutom kan kylfläkten sättas igång när som helst.

Risk för allvarliga skador.

## Start med hjälpstartbatteri

Om du för att kunna starta behöver använda batteriet från en annan bil, skaffa elektriska kablar som är anpassade (mycket viktigt) hos din märkesrepresentant. Har du redan startkablar, kontrollera att de fungerar.

**Båda batterierna ska ha samma nominella spänning: 12 volt.** Hjälpstartbatteriets spänning (Ah) ska vara minst lika det urladdade batteriets.

Se noga till att bilarna inte kommer i kontakt med varandra, då risk för kortslutning föreligger. Kontrollera att det urladdade batteriet är rätt anslutet. Slå av tändningen.

Starta motorn på hjälpbilen och låt den gå på normalt tomgångsvarvtal.

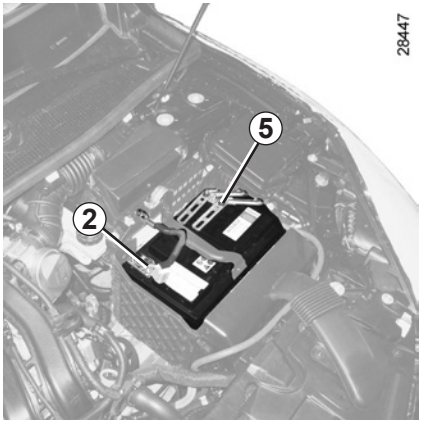


Fäst den positiva kabeln ***A*** på **fästet *1*** på pluspolen ***2*** ( + ) och sedan på **pluspolen *3*** ( + ) på hjälpstartbatteriet.

Fäst den negativa kabeln ***B*** på **minuspolen *4*** ( – ) på hjälpstartbatteriet och sedan på **minuspolen *5*** ( – ) på det urladdade batteriet.

Starta motorn, så snart den snurrar kopplar du loss kablarna ***A*** och ***B*** i omvänd ordning **( *5 - 4 - 3 - 2* ).**

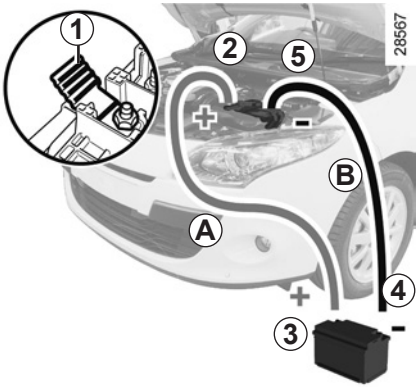


Kontrollera att kablarna ***A*** och ***B*** inte kommer i kontakt med varandra och att kabeln ***A*** inte vidrör någon metalldel på hjälpbilen.

Risk för personskador och/eller skador på bilen.

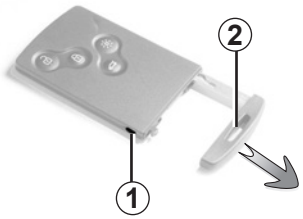


## Byte av batteri

När ett meddelande om att kortets batteri är svagt visas på instrumentpanelen, byt batteriet i RENAULT-kortet, tryck på knappen ***1***, dra i hjälpnyckeln ***2*** och lossa sedan locket ***3*** med hjälp av spärren ***4***.

Ta bort batteriet genom att trycka på den ena sidan (moment ***A***) och lyfta den andra (moment ***B***) och byt sedan batteriet. Respektera riktningsanvisning och typ, som står i locket ***3***.

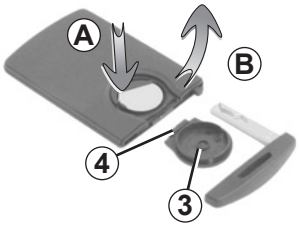


Hopsättningen sker i omvänd ordning, ställ dig sedan nära bilen och tryck fyra gånger på någon av kortets knappar: när du startar nästa gång försvinner meddelandet.

**ANM.:** När du byter batteriet, rör inte vid elektronikkretsen eller kontakterna i RENAULT-kortet.

Se till att locket sitter fast ordentligt.

## Driftstörning

Om batteriet är för dåligt laddat för att kunna fungera, kan du starta (stoppa in RENAULT-kortet i kortläsaren) och låsa/låsa upp bilen (se avsnittet "Låsning/upplåsning av dörrar och luckor" i kapitel 1).

Batterier tillhandahålls av din märkesrepresentant och de varar cirka två år. Kontrollera att det inte finns spår av bläck på batteriet: risk för dålig kontakt.

Kasta inte använda batterier i naturen utan lämna in dem till ett uppsamlingsställe för återvinning av batterier.

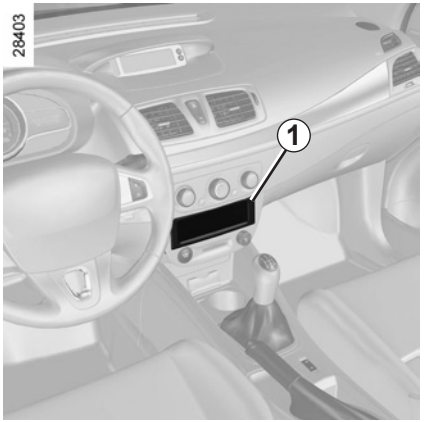


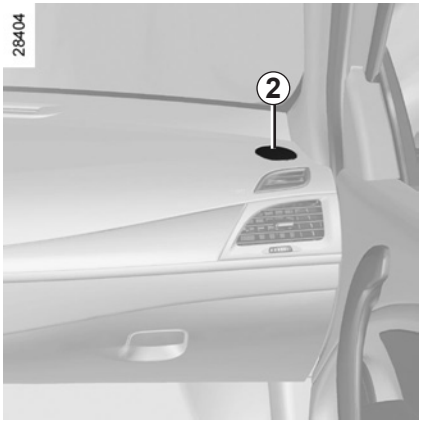

Om din bil inte är utrustad med radiosystem kan du anskaffa följande:

– radio ***1***
– diskanthögtalare ***2***
– bashögtalare ***3***.

När du ska installera utrustningen rådfråga din märkesrepresentant.

## Plats för radio *1*

Lossa skyddet. Anslutningarna för antenn, strömmatning + och – och högtalarledningarna sitter bakom facket.

– Det är mycket viktigt att alltid noggrant följa utrustningens monteringsanvisningar.
– Specifikationerna för fästen och kablar (kan beställas från en märkesrepresentant) varierar beroende på bilens utrustningsnivå och typen av radio.

  För utrustningens artikelnummer, rådfråga din märkesrepresentant.
– Åtgärder på bilens elsystem får bara utföras av en auktoriserad märkesrepresentant, eftersom felaktig inkoppling och installation kan förstöra bilens elektroniksystem och/eller de delar som är anslutna till detta.

Innan du installerar en elektrisk eller elektronisk apparat (särskilt sändande/mottagande apparat: frekvensband, effektnivå, antennplacering), kontrollera att de går att använda i din bil.

Rådfråga din märkesrepresentant.

**Användning av mobiltelefoner och andra elektroniska tillbehör**

Då mobiltelefoner och radioutrustning med inbyggd antenn kan störa bilens elektroniksystem, råder vi dig att endast använda tillbehör med yttre antenn.

**Tänk också på att du måste ta hänsyn till den lokala lagstiftningen som gäller vid användning av dessa apparater.**

**Framtida installation av tillbehör**

Om du vill installera andra tillbehör på din bil, rådfråga din märkesrepresentant.

För att bilen ska fungera ordentligt och för att undvika säkerhetsrisker, bör du använda tillbehör som är anpassade till bilen och godkända av tillverkaren.

Om du använder rattlås, fäst det endast i bromspedalen.

**Elektriska eller elektroniska tillbehör**

– Anslut endast tillbehör med max.effekt 120 watt.

**Risk för brand.**

– Åtgärder på bilens elsystem får bara utföras av en auktoriserad märkesrepresentant, eftersom felaktig inkoppling och installation kan förstöra bilens elektroniksystem och/eller de delar som är anslutna till detta

– Vid framtida installation av elektriska tillbehör, se till att installationen skyddas av en säkring. Kontrollera noga säkringens amperetal och läge.

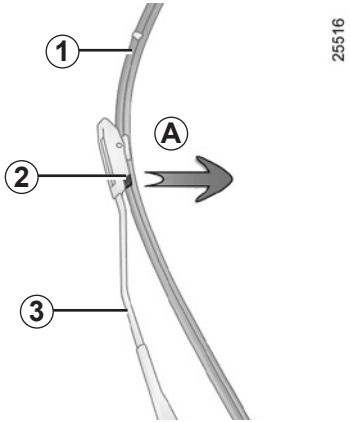


## Byte av vindrutetorkarblad *1*

**Med påslagen tändning och stillastående motor,** tryck ner torkarreglaget helt: torkarna stannar i ett läge som är helt fritt från motorhuven.
Sänk ner torkararmen ***3***, dra i tungan ***2*** (rörelse ***A***) och tryck torkarbladet uppåt.

**Ditsättning**
Låt bladet glida på armen tills det snäpps fast. Kontrollera att bladet sitter fast ordentligt. För torkarreglaget till stoppläget.

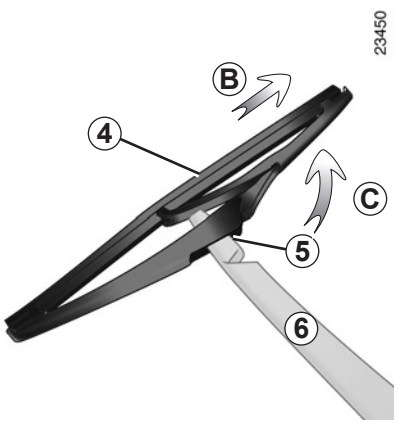


## Bakrutetorkare *4*

– Lyft torkararmen ***6***.

– Vrid bladet ***4*** tills det tar emot (rörelse ***C***).

– Beroende på bil, tryck på tungan ***5*** och lossa sedan bladet genom att dra i det (rörelse ***B***).

**Ditsättning**

Sätt dit torkarbladet i omvänd ordning mot vid borttagningen. Kontrollera att bladet sitter fast ordentligt.

Kontrollera torkarbladens skick. Deras livslängd beror på dig:
– rengör bladen, vindrutan och bakrutan med tvållösning regelbundet
– använd dem inte när vindrutan eller bakrutan är torr
– ta bort dem från vindrutan eller bakrutan om de inte har använts på länge.

– Kontrollera vintertid att torkarbladen inte har frusit fast innan torkarmotorn sätts igång, eftersom det annars finns risk för att torkarmotorn skadas (överhettning).

– Kontrollera torkarbladens skick.
Bladen ska bytas ut när deras verkningsgrad försämrats, ungefär en gång per år.

När du byter torkarbladet och har tagit bort det, var försiktig så att torkararmen inte slår i vindrutan, då kan glaset skadas.

Innan du påbörjar bogseringen, lås upp rattlåset. Håll foten på kopplingspedalen, lägg i **ettan** (växelväljarspaken i läge **N** eller **R** för bilar med automatväxellåda), sätt in RENAULT-kortet i kortläsaren och tryck sedan på motorns startknapp i **två sekunder**.

Placera växelväljarspaken i neutralläget (läge N för bilar med automatväxellåda)

Rattaxeln låses upp och tillbehören spänningsmatas. Du kan använda bilens belysning (bromsljus, varningsblinkrar etc.). I mörker ska bilen ha ljuset på.

När bogseringen är avslutad, tryck två gånger på motorns startknapp (risk att batteriet laddas ur).

Ta inte bort RENAULT-kortet från läsaren under bogseringen.

Det är viktigt att man respekterar bogseringsvillkoren i det land man färdas. Om du kör den bil som bogserar, överskrid inte den maximala bogseringshastigheten (se ”Vikter” i kapitel 6).

## Bogsering av bil med automatväxellåda

När motorn inte är igång sker ingen smörjning av växellådan och bilen bör fraktas på ett släp alt. bärgas med upplyft framvagn.

**I undantagsfall** kan bilen bogseras med de fyra hjulen på marken, endast framåt med växelväljarspaken i neutralläget **N** och som längst 80 km.

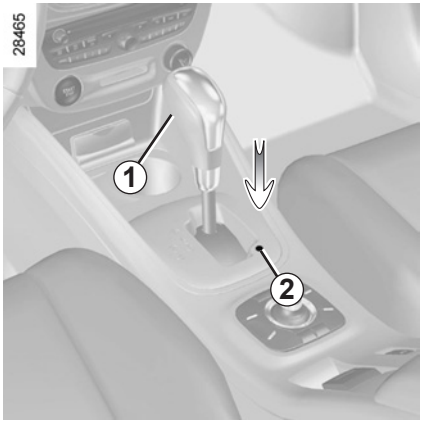


Om växelspaken blockeras på läge **P** trots att du trycker på bromspedalen, kan du frigöra spaken manuellt. Detta gör du genom att föra in ett stag i hålet ***2*** och sedan trycka samtidigt på staget och låsspakens upplåsningsknapp ***1***.

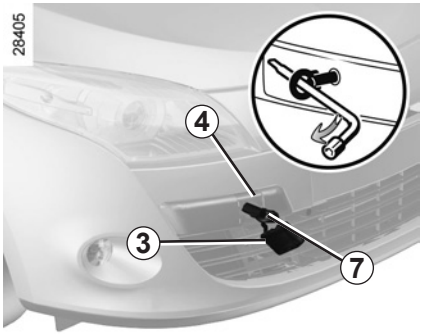


## Använd endast:

- **bak: bogserpunkt *5***
- **fram: bogserögla *4*** (i verktygssatsen).

Dessa bogserpunkter får bara användas för dragning, aldrig för lyftning, varken direkt eller indirekt.

När motorn är avstängd fungerar inte servostyrningen och bromsservon.

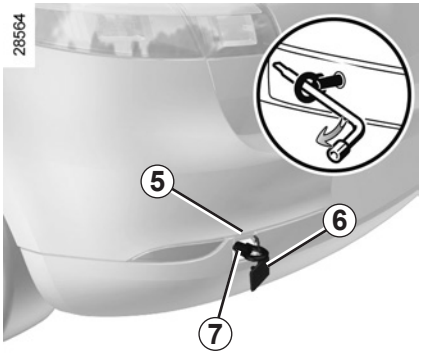


## Så här kommer du åt bogserpunkterna

Lossa kåpan ***3*** eller ***6*** genom att föra in ett platt verktyg (eller nyckeln i RENAULT-kortet) under kåpan.

**Skruva åt bogseröglan *7* maximalt:** Först för hand så mycket det går och dra sedan åt den helt med hjälp av hjulnyckeln.

Använd endast bogseröglan ***7*** och hjulnyckeln som ligger i verktygssatsen under bagagerumsmattan (se avsnittet ”Verktygssats” i kapitel 5).

– Använd en stel bogserstång. Om du använder ett rep eller en vajer (om landets lagstiftning tillåter det), måste den bogserade bilen kunna bromsa.

– En bil med försämrad körförmåga får inte bogseras igång.

– Undvik ryck vid acceleration och bromsning eftersom detta kan skada bilen.

– Bogseringshastigheten får under inga omständigheter överstiga **50 km/h**.

Låt aldrig verktygen ligga löst i bilen, eftersom de kan utgöra en fara vid inbromsning.

# DRIFTSTÖRNINGAR (1/5)

**Här ger vi några tips för att du snabbt, i vissa fall dock endast provisoriskt, ska kunna avhjälpa ev. uppkomna fel. För säkerhets skull bör du snarast efter vidtagen åtgärd ta kontakt med din märkesrepresentant.**

| Användning av RENAULT-kortet | ORSAK | ÅTGÄRD |
|---|---|---|
| RENAULT-kortet fungerar inte, varken för låsning eller upplåsning av dörrarna. | Kortets batteri håller på att ta slut. | Byt batteriet. Du kan fortfarande låsa/låsa upp och starta bilen (se ”Låsning/upplåsning av dörrarna” i kapitel 1 och ”Start/stopp av motorn” i kapitel 2). |
| | Apparater på samma frekvens som kortet används (mobiltelefoner t.ex.). | Stäng av apparaterna eller använd den inbyggda nyckeln (se ”Låsning/upplåsning av dörrarna” i kapitel 1). |
| | Bilen befinner sig i ett område med stark magnetisk strålning.<br>Bilens batteri urladdat. | Använd nyckeln i kortet (se ”Låsning/upplåsning av dörrarna” i kapitel 1). |

# DRIFTSTÖRNINGAR (2/5)

| Vid startförsök | ORSAK | ÅTGÄRD |
|---|---|---|
| Kontrollamporna på instrumentbrädan bleknar eller tänds inte, startmotorn går inte runt. | Batteripoler dåligt åtdragna, frånkopplade eller oxiderade. | Dra åt dem, koppla tillbaka dem eller rengör dem om de oxiderat. |
| | Batteri urladdat eller ur funktion. | Låna ström från en annan bils batteri. Se ”Batteri: Starthjälp” i kapitel 5 eller byt batteriet om det behövs.<br>Skjut inte på bilen om rattaxeln är låst. |
| Motorn vill inte starta. | Startvillkoren är ej uppfyllda. | Se ”Start/stopp av motor” i kapitel 2. |
| | RENAULT handsfree-kortet fungerar inte. | För in kortet i kortläsaren för att starta.<br>Se ”Start/stopp av motor” i kapitel 2. |
| Motorn vägrar stanna. | Kort ej registrerat. | Stoppa in kortet i kortläsaren. |
| | Elektroniskt problem. | Tryck snabbt fem gånger på startknappen. |

# DRIFTSTÖRNINGAR (3/5)

| Under körning | ORSAK | ÅTGÄRD |
|---|---|---|
| Rattaxeln förblir låst. | Ratten blockerad. | Vrid på ratten och tryck på motorns startknapp (se ”Start av motor” i kapitel 2). |
| Det kokar i kylvätskebehållaren. | Fel på cylinderhuvudpackning. | Stäng av motorn.<br>Kontakta din märkesrespresentant. |
| Rök från motorrummet. | Kortslutning eller kylvätskeläckage. | Stanna, slå av tändningen, gå bort från bilen och kontakta din märkesrepresentant. |
| Varningslampan för oljetryck tänds: | | |
| i kurvor eller vid bromsning | Nivån är för låg. | Fyll på motorolja (se ”Oljenivå i motorn – påfyllning” i kapitel 4). |
| dröjer att slockna eller lyser vid acceleration. | Inget oljetryck. | Stanna och kontakta din märkesrepresentant. |
| Vit avgasrök. | Detta är inte alltid ett fel. Röken beror på partikelfilterrengöring. | Se ”Dieselversioner” i kapitel 2. |

| Under körning | ORSAK | ÅTGÄRD |
|---|---|---|
| Styrningen är trög. | Överhettning i servostyrningen | Kontakta din märkesrepresentant. |
| Motorn upphettas. Kylvätsketemperaturgivarens visare befinner sig i det röda fältet och varningslampan STOP tänds. | Kylfläkten ur funktion. | Stanna bilen, stäng av motorn och kontakta din märkesrepresentant. |
| | Kylvätskeläckage. | Kontrollera kylvätskebehållaren. Den ska innehålla vätska. Om den inte gör det, kontakta din märkesrepresentant snarast. |
| Vibrationer. | Otillräckligt med luft i däcken, felinställda eller skadade däck. | Kontrollera däcktrycket. Hittar du inget fel, kontakta din märkesrepresentant. |

**Kylare:** Om kylvätskenivån är mycket låg, glöm absolut inte att man aldrig får fylla på kall kylvätska i en varm motor. Efter arbeten på bilen som erfordrat tömning av kylsystemet (även endast delvis) ska systemet fyllas med ny kylvätska. Använd endast vätska som godkänts av vår tekniska avdelning.

# DRIFTSTÖRNINGAR (5/5)

| Elutrustning | ORSAK | ÅTGÄRD |
|---|---|---|
| Vindrutetorkare ur funktion. | Torkarblad sitter fast. | Ta loss torkarbladen innan torkarmotorn startas. |
| | Elkrets felaktig. | Kontakta din märkesrepresentant. |
| Torkaren stannar inte. | Felaktiga elreglage. | Kontakta din märkesrepresentant. |
| Färdriktningsvisare blinkar för snabbt. | Glödlampa bränd. | Fram: Kontakta din märkesrepresentant.<br>Bak: Byt glödlampan. |
| Färdriktningsvisare ur funktion. | Elkrets felaktig. | Kontakta din märkesrepresentant. |
| Strålkastarna tänds inte eller slocknar inte. | Felaktiga elreglage eller elkrets. | Kontakta din märkesrepresentant. |
| Kondensspår i strålkastare. | Kondensspår i strålkastare är ett naturligt fenomen som förorsakas av temperatur-variationer.<br>Spåren försvinner snabbt när belysningen sätts på. | |

# Kapitel 6: Specifikationer


Identifieringsskyltar . . . . . 6.2
Motorns identifieringsskyltar . . . . . 6.3
Mått . . . . . 6.5
Motorspecifikationer . . . . . 6.8
Vikter . . . . . 6.9
Släpvagnsvikt . . . . . 6.9
Originalutrustning och reservdelar. . . . . 6.10
Servicebevis . . . . . 6.11
Rostskyddskontroll . . . . . 6.17

# IDENTIFIERINGSSKYLTAR

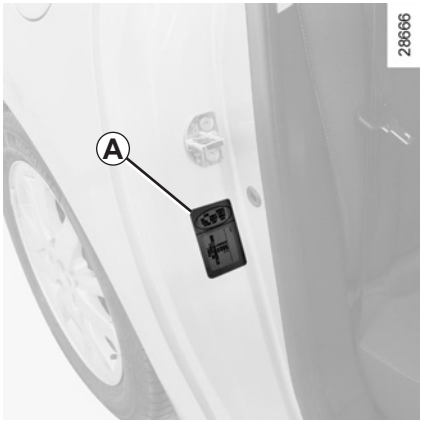


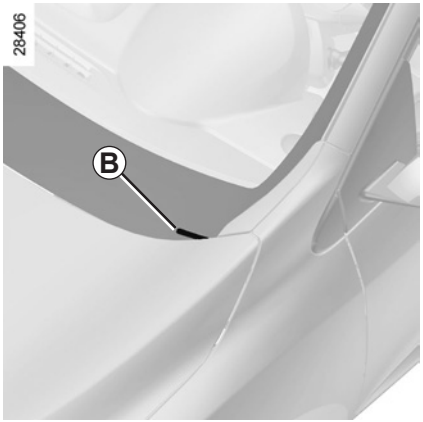


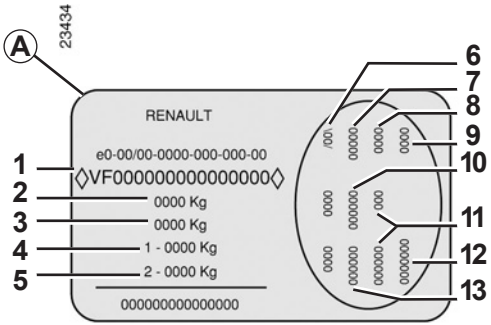


**De uppgifter som förekommer på tillverkarskylten ska anges vid all korrespondens samt vid beställning av reservdelar.**

**Tillverkarskylt *A***

***1*** Bilens typbeteckning och chassinummer
**Beroende på bil kan den här informationen finnas på etiketten *B*.**

***2*** Totalvikt.

***3*** Bilens max. tillåtna tågvikt (bil med last med släp).

***4*** Maximalt tillåten totalvikt för framaxel.

***5*** Max. tillåtet axeltryck bak.

***6*** Bilens tekniska specifikationer.

***7*** Lackreferens.

***8*** Utrustningsnivå.

***9*** Biltyp.

***10*** Klädselkod.

***11*** Tillvalsutrustning.

***12*** Tillverkningsnummer.

***13*** Inredningskod.

# MOTORIDENTIFIERINGSSKYLTAR (1/2)

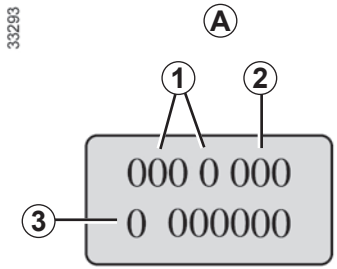


**De uppgifter som finns på motorskylten eller etiketten *A* ska anges vid all korrespondens och beställning av reservdelar.** (varierande placering beroende på motortyp)

***1*** Motorns typbeteckning.
***2*** Motorns indexnummer.
***3*** Motorns tillverkningsnummer.

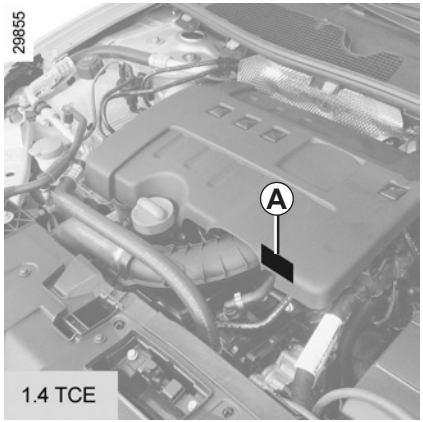


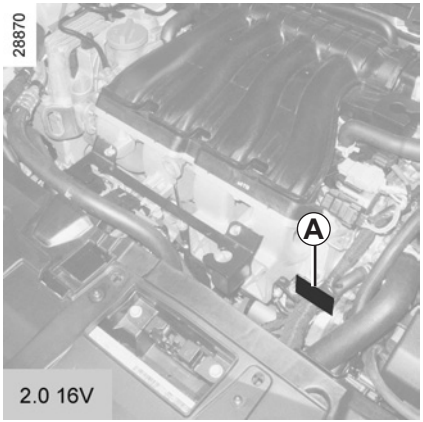


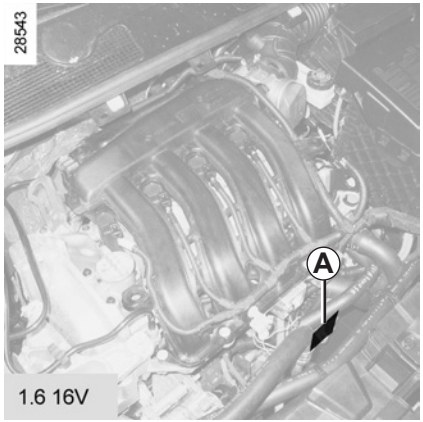

# MOTORIDENTIFIERINGSSKYLTAR (2/2)

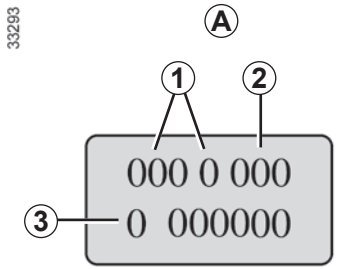


**De uppgifter som finns på motorskylten eller etiketten *A* ska anges vid all korrespondens och beställning av reservdelar.** (varierande placering beroende på motortyp)

***1*** Motorns typbeteckning.
***2*** Motorns indexnummer.
***3*** Motorns tillverkningsnummer.

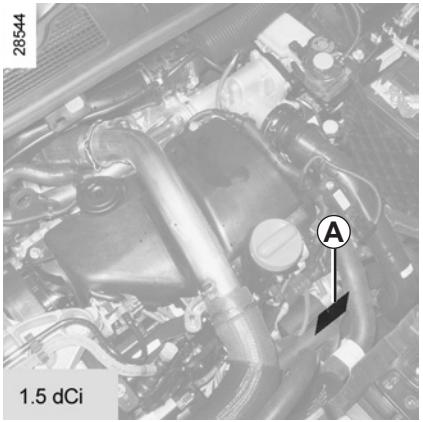


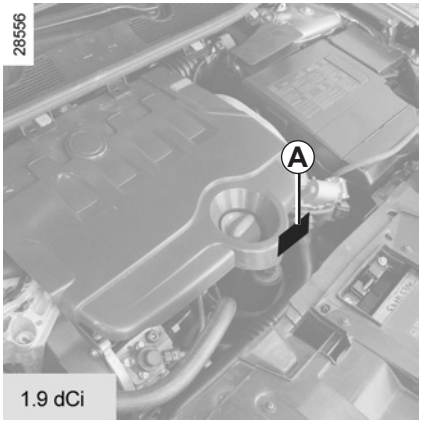


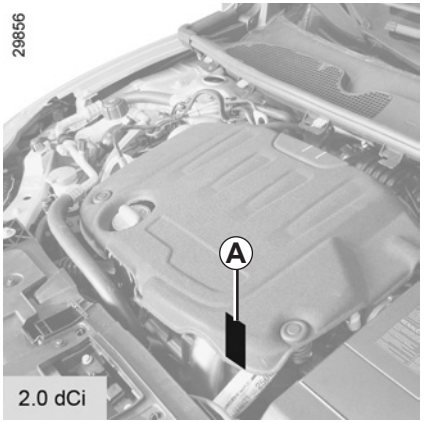

# MÅTT (meter) (1/3)

## Tredörrarsversion

28693

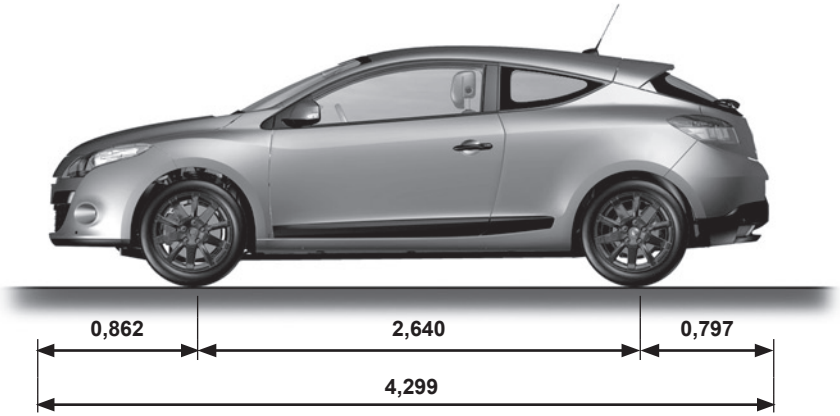


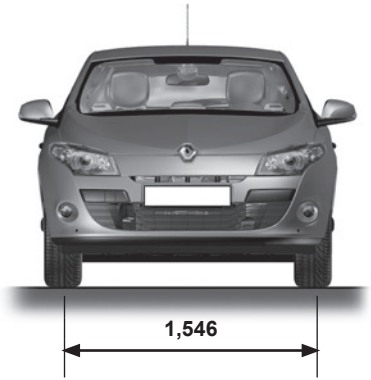


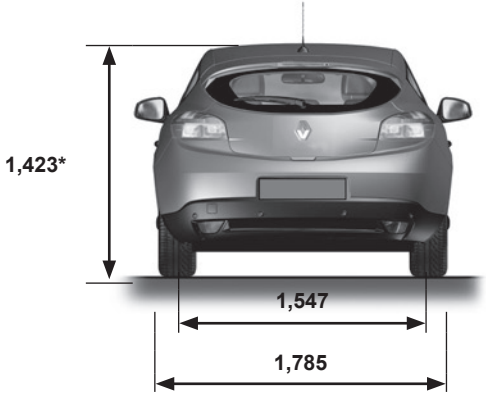


* Obelastad

# MÅTT (meter) (2/3)

## Femdörrarsversion

28536

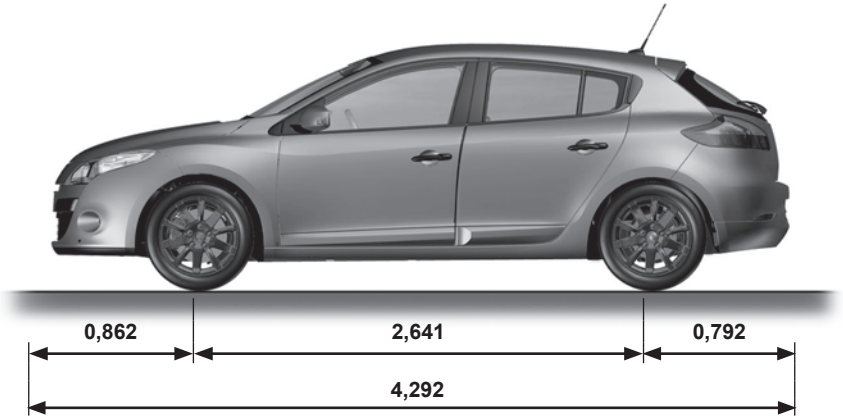


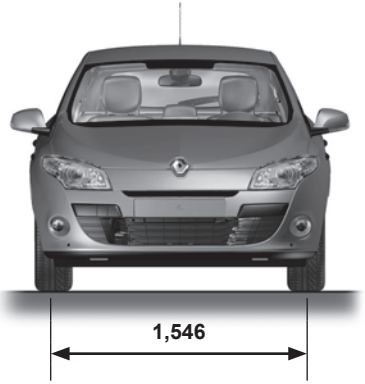


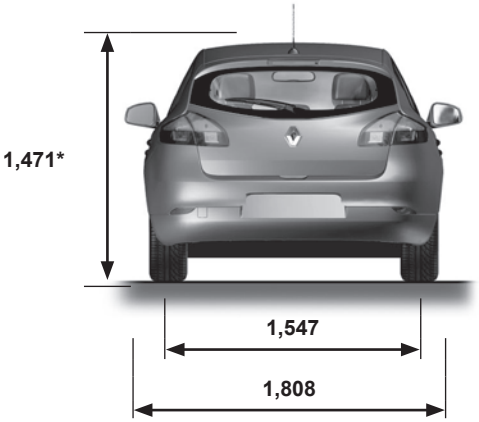


* Obelastad

# MÅTT (meter) (3/3)

## Kombiversion

29648

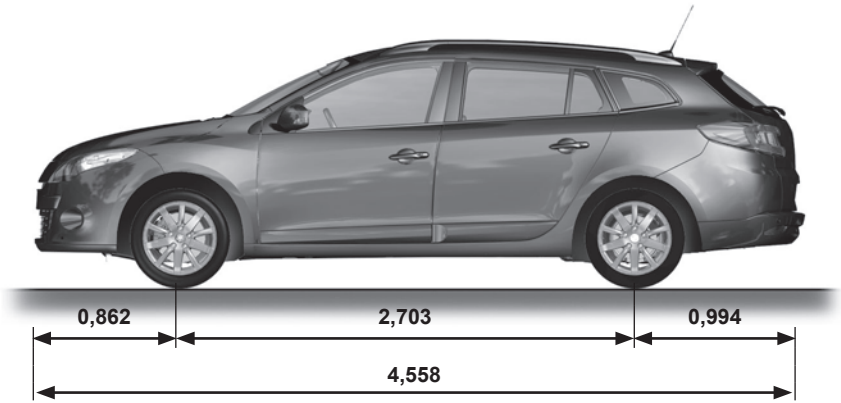


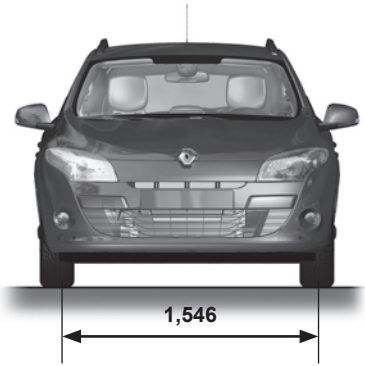


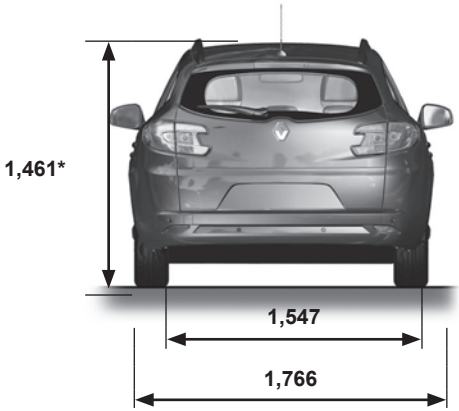


* Obelastad

# MOTORSPECIFIKATIONER

| **Motorutförande** | **1.4 TCe** | **1.6 16V** | **2.0 16V** | **2.0 T** | **1.5 dCi** | **1.9 dCi** | **2.0 dCi** |
|---|---|---|---|---|---|---|---|
| **Motortyp** (se motorskylt) | H4J Turbo | K4M | M4R | F4R Turbo | K9K | F9Q | M9R |
| **Cylindervolym** ($cm^3$) | 1 395 | 1 598 | 1 998 | 1 998 | 1 461 | 1 870 | 1 995 |
| **Bränslekvalitet Oktantal** | Blyfritt bränsle **måste användas**, med det oktantal som anges på etiketten i tankluckan.<br>I nödfall kan blyfritt bränsle användas, med:<br>– oktantal 91 om etiketten anger 95, 98<br>– oktantal 87 om etiketten anger 91, 95, 98, användas. | | | | Diesel<br>Etiketten på tankluckan visar tillåtna bränslen. | | |
| **Tändstift** | Använd endast tändstift som är avsedda för din bil.<br>Deras typ anges på en etikett i motorrummet. Om inte, ta kontakt med din märkesrepresentant.<br>Användning av felaktiga tändstift kan leda till att motorn förstörs. | | | | | | |

# VIKTER (kg)

**De angivna vikterna gäller för basversion utan tillval, de varierar beroende på din bils utrustning Fråga din märkesrepresentant.**

| | Fem dörrar | Kombi | Tre dörrar |
|---|---|---|---|
| **Totalvikt (MMAC)**<br>**Tågvikt (MTR)** | Angivna vikter på tillverkarskylten (se "Identifieringsskylt" i kapitel 6) | | |
| **Max. tillåten släpvagnsvikt med broms*** | räknas ut så här: **MTR - MMAC** | | |
| **Max. tillåten släpvagnsvikt utan broms*** | 635 | | |
| **Kultryck dragkrok*** | 75 | | |
| **Max. taklast inkl. fästanordning** | 80 kg (inkl. fästanordning) | | Ej tillåtet |

*** Släpvagnsvikt (bogsering av husvagn, båt etc.)**

Bogsering är inte tillåtet om MTR - MMAC är lika med noll.

– Det är viktigt att respektera de bogseringsvillkor som bestämts av den lokala lagstiftningen och vägtrafikförordningen. För montering av godkänd draganordning, rådgör med din märkesrepresentant.
– Om en bil drar ett släp **får tågvikten (bil + släp) aldrig överstigas**. Däremot är följande möjligt:
  – överskridande av max. axeltryck bak med högst 15 %
  – totalvikten överskrids med maximialt 10 % eller 100 kg (det första som uppnås).
  I inget av de båda fallen får ekipaget överskrida 80 km/h (för skåpbilsversioner) eller 100 km/h (för kombiversioner) och däcktrycket ska ökas med 0,2 bar (3 PSI).
– Då motorkapaciteten och backtagningsförmågan minskar vid körning på höga höjder rekommenderar vi dig att minska max.lasten med 10 % per 1 000 meter och sedan minska med ytterligare 10 % för varje höjdökning på 1 000 meter.

**Beräkning av vikt för kombiversioner**

Om bilens totalvikt inte uppnås, kan man transportera upp till 200 kg på bromsad släpvagn förutsatt att det är inom gränsen för bilens maximaltågvikt.

# ORIGINALUTRUSTNING OCH RESERVDELAR

Reservdelarna tillverkas efter mycket noggranna specifikationer och testas regelbundet. Om originaldelar ändras eller byts ut mot delar av annat ursprung, löper fordonsägaren risk att fordonet inte längre uppfyller de krav som säkerhets-, avgasrenings- och bullernormerna ställer i enlighet med vägtrafikförordningen.

Dessutom upphör garantin att gälla då ändringar som inte överensstämmer med fabrikens specifikationer görs på bilen eller om montering sker av reservdelar som inte tillverkats eller godkänts av fabriken. De reparationer som utförs av din märkesrepresentant med originalreservdelar omfattas dessutom av de garantier som finns beskrivna på reparationsorderns baksida.

# SERVICEBEVIS (1/6)

**VIN:** .....

| Datum: | Km: | Fakturanummer: | Kommentarer/övrigt |
|---|---|---|---|
| **Typ av åtgärd:**<br>Översyn □<br>..... □<br>**Rostskyddskontroll:**<br>OK □ Inte OK* □<br>*Se relevant sida | | **Stämpel** | |

| Datum: | Km: | Fakturanummer: | Kommentarer/övrigt |
|---|---|---|---|
| **Typ av åtgärd:**<br>Översyn □<br>..... □<br>**Rostskyddskontroll:**<br>OK □ Inte OK* □<br>*Se relevant sida | | **Stämpel** | |

| Datum: | Km: | Fakturanummer: | Kommentarer/övrigt |
|---|---|---|---|
| **Typ av åtgärd:**<br>Översyn □<br>..... □<br>**Rostskyddskontroll:**<br>OK □ Inte OK* □<br>*Se relevant sida | | **Stämpel** | |

# SERVICEBEVIS (2/6)

**VIN:** .....

| Datum: | Km: | Fakturanummer: | Kommentarer/övrigt |
|---|---|---|---|
| **Typ av åtgärd:**<br>Översyn □<br>..... □<br>**Rostskyddskontroll:**<br>OK □ Inte OK* □<br>*Se relevant sida | | **Stämpel** | |

| Datum: | Km: | Fakturanummer: | Kommentarer/övrigt |
|---|---|---|---|
| **Typ av åtgärd:**<br>Översyn □<br>..... □<br>**Rostskyddskontroll:**<br>OK □ Inte OK* □<br>*Se relevant sida | | **Stämpel** | |

| Datum: | Km: | Fakturanummer: | Kommentarer/övrigt |
|---|---|---|---|
| **Typ av åtgärd:**<br>Översyn □<br>..... □<br>**Rostskyddskontroll:**<br>OK □ Inte OK* □<br>*Se relevant sida | | **Stämpel** | |

# SERVICEBEVIS (3/6)

**VIN:** .....

| Datum: | Km: | Fakturanummer: | Kommentarer/övrigt |
|---|---|---|---|
| **Typ av åtgärd:**<br>Översyn □<br>..... □<br>**Rostskyddskontroll:**<br>OK □ Inte OK* □<br>*Se relevant sida | | **Stämpel** | |

| Datum: | Km: | Fakturanummer: | Kommentarer/övrigt |
|---|---|---|---|
| **Typ av åtgärd:**<br>Översyn □<br>..... □<br>**Rostskyddskontroll:**<br>OK □ Inte OK* □<br>*Se relevant sida | | **Stämpel** | |

| Datum: | Km: | Fakturanummer: | Kommentarer/övrigt |
|---|---|---|---|
| **Typ av åtgärd:**<br>Översyn □<br>..... □<br>**Rostskyddskontroll:**<br>OK □ Inte OK* □<br>*Se relevant sida | | **Stämpel** | |

# SERVICEBEVIS (4/6)

**VIN:** .....

| Datum: | Km: | Fakturanummer: | Kommentarer/övrigt |
|---|---|---|---|
| **Typ av åtgärd:**<br>Översyn □<br>..... □<br>**Rostskyddskontroll:**<br>OK □ Inte OK* □<br>*Se relevant sida | | **Stämpel** | |

| Datum: | Km: | Fakturanummer: | Kommentarer/övrigt |
|---|---|---|---|
| **Typ av åtgärd:**<br>Översyn □<br>..... □<br>**Rostskyddskontroll:**<br>OK □ Inte OK* □<br>*Se relevant sida | | **Stämpel** | |

| Datum: | Km: | Fakturanummer: | Kommentarer/övrigt |
|---|---|---|---|
| **Typ av åtgärd:**<br>Översyn □<br>..... □<br>**Rostskyddskontroll:**<br>OK □ Inte OK* □<br>*Se relevant sida | | **Stämpel** | |

# SERVICEBEVIS (5/6)

**VIN:** .....

| Datum: | Km: | Fakturanummer: | Kommentarer/övrigt |
|---|---|---|---|
| **Typ av åtgärd:**<br>Översyn □<br>..... □<br>**Rostskyddskontroll:**<br>OK □ Inte OK* □<br>*Se relevant sida | | **Stämpel** | |

| Datum: | Km: | Fakturanummer: | Kommentarer/övrigt |
|---|---|---|---|
| **Typ av åtgärd:**<br>Översyn □<br>..... □<br>**Rostskyddskontroll:**<br>OK □ Inte OK* □<br>*Se relevant sida | | **Stämpel** | |

| Datum: | Km: | Fakturanummer: | Kommentarer/övrigt |
|---|---|---|---|
| **Typ av åtgärd:**<br>Översyn □<br>..... □<br>**Rostskyddskontroll:**<br>OK □ Inte OK* □<br>*Se relevant sida | | **Stämpel** | |

# SERVICEBEVIS (6/6)

**VIN:** .....

| Datum: | Km: | Fakturanummer: | Kommentarer/övrigt |
|---|---|---|---|
| **Typ av åtgärd:**<br>Översyn □<br>..... □<br>**Rostskyddskontroll:**<br>OK □ Inte OK* □<br>*Se relevant sida | | **Stämpel** | |

| Datum: | Km: | Fakturanummer: | Kommentarer/övrigt |
|---|---|---|---|
| **Typ av åtgärd:**<br>Översyn □<br>..... □<br>**Rostskyddskontroll:**<br>OK □ Inte OK* □<br>*Se relevant sida | | **Stämpel** | |

| Datum: | Km: | Fakturanummer: | Kommentarer/övrigt |
|---|---|---|---|
| **Typ av åtgärd:**<br>Översyn □<br>..... □<br>**Rostskyddskontroll:**<br>OK □ Inte OK* □<br>*Se relevant sida | | **Stämpel** | |

# ROSTSKYDDSKONTROLL (1/6)

Om det krävs en reparation för att garantin ska gälla anges den nedan.

**VIN:** .....

| | | |
|---|---|---|
| Rostreparationer att utföra: | | **Stämpel** |
| Reparationsdatum: | | |
| Reparation som ska utföras: | | **Stämpel** |
| Reparationsdatum: | | |
| Reparation som ska utföras: | | **Stämpel** |
| Reparationsdatum: | | |

# ROSTSKYDDSKONTROLL (2/6)

Om det krävs en reparation för att garantin ska gälla anges den nedan.

**VIN:** .....

| | | |
|---|---|---|
| Rostreparationer att utföra: | | **Stämpel** |
| Reparationsdatum: | | |
| Reparation som ska utföras: | | **Stämpel** |
| Reparationsdatum: | | |
| Reparation som ska utföras: | | **Stämpel** |
| Reparationsdatum: | | |

# ROSTSKYDDSKONTROLL (3/6)

Om det krävs en reparation för att garantin ska gälla anges den nedan.

**VIN:** .....

| | | |
|---|---|---|
| Rostreparationer att utföra: | | **Stämpel** |
| Reparationsdatum: | | |
| Reparation som ska utföras: | | **Stämpel** |
| Reparationsdatum: | | |
| Reparation som ska utföras: | | **Stämpel** |
| Reparationsdatum: | | |

# ROSTSKYDDSKONTROLL (4/6)

Om det krävs en reparation för att garantin ska gälla anges den nedan.

**VIN:** .....

| | | |
|---|---|---|
| Rostreparationer att utföra: | | **Stämpel** |
| Reparationsdatum: | | |
| Reparation som ska utföras: | | **Stämpel** |
| Reparationsdatum: | | |
| Reparation som ska utföras: | | **Stämpel** |
| Reparationsdatum: | | |

# ROSTSKYDDSKONTROLL (5/6)

Om det krävs en reparation för att garantin ska gälla anges den nedan.

**VIN:** .....

| | | |
|---|---|---|
| Rostreparationer att utföra:<br><br>Reparationsdatum: | | **Stämpel** |
| Reparation som ska utföras:<br><br>Reparationsdatum: | | **Stämpel** |
| Reparation som ska utföras:<br><br>Reparationsdatum: | | **Stämpel** |

# ROSTSKYDDSKONTROLL (6/6)

Om det krävs en reparation för att garantin ska gälla anges den nedan.

**VIN:** .....

| | | |
|---|---|---|
| Rostreparationer att utföra: | | **Stämpel** |
| Reparationsdatum: | | |
| Reparation som ska utföras: | | **Stämpel** |
| Reparationsdatum: | | |
| Reparation som ska utföras: | | **Stämpel** |
| Reparationsdatum: | | |

# ALFABETISKT REGISTER (1/6)


**A**

ABS ..... 1.51, 2.19 → 2.22
Airbag ..... 1.25 → 1.31, 1.51
Airbag, inkoppling av passagerarairbagar fram ..... 1.45
Airbag, urkoppling av airbag på passagerarplatsen fram ..... 1.43
Antispinnsystem: ASR ..... 2.19 → 2.22
Armstöd, fram ..... 3.18
Askkopp ..... 3.21
ASR: antispinnsystem ..... 2.19 → 2.22
Automatisk låsning av dörrarna under körning ..... 1.14
Automatisk parkeringsbroms ..... 2.9 → 2.11
Automatväxellåda (användning) ..... 2.33 → 2.35
Avdragare för hjulkapsel ..... 5.6
Avgasreningsråd ..... 2.12 → 2.14
Avlastningshylla ..... 3.26 → 3.28

**B**

Backningsradar ..... 2.30 → 2.32
Backspeglar ..... 1.69
Backväxel, iläggning ..... 2.8, 2.33 → 2.35
Bagagerum ..... 3.25, 3.29 → 3.31, 3.33 – 3.34
Baklucka ..... 3.25 – 3.26
Bakstolar ..... 3.22 → 3.24
Bakstolar, funktion ..... 3.22 → 3.24
Baksäte, åtkomst till ..... 1.21
Barn ..... 1.10 – 1.11, 1.32 – 1.33, 1.33
Barn (säkerhet) ..... 1.2, 1.6, 1.11, 3.12
Barnstolar ..... 1.32 – 1.33, 1.35 → 1.42
Barnsäkerhet ..... 1.2, 1.6, 1.11, 1.32 – 1.33, 1.35 → 1.45, 3.12
Barnsäkerhetsanordning ..... 1.32 – 1.33, 1.35 → 1.42
Barnsäkerhetsanordningar ..... 1.32 – 1.33, 1.35 → 1.45
Barnsäkerhetssystem ..... 1.32 – 1.33, 1.35 → 1.45
Batteri ..... 1.52, 4.11
Batteri, starthjälp ..... 5.25 – 5.26
Batteri RENAULT-kort ..... 5.27
Behållare, bromsvätska ..... 4.8
Belysning, backljus ..... 5.15
Belysning, bromsljus ..... 5.15
Belysning, dimljus ..... 1.50, 1.73, 5.14 – 5.15
Belysning, färdriktningsvisare ..... 1.50, 1.70, 5.12 – 5.13, 5.15
Belysning, halvljus ..... 1.50, 1.71, 5.12 – 5.13
Belysning, helljus ..... 1.50, 1.72, 5.12 – 5.13
Belysning, inre ..... 3.15 – 3.16, 5.21 – 5.22
Belysning, instrumentpanel ..... 1.71
Belysning, inställning ..... 1.74
Belysning, nummerskyltsbelysning ..... 5.20
Belysning, parkeringsljus ..... 1.71, 5.15
Belysning, varningsblinkrar ..... 1.70
Belysning, yttre ..... 1.71 → 1.73
Belysning och dimljus ..... 1.71 → 1.74
Bensinversion, särskilda anvisningar ..... 2.6
Bilbälten ..... 1.22 → 1.28, 1.30 – 1.31, 1.52
Blinkrar ..... 1.50, 1.70, 5.12 – 5.13
Blockerat låsläge för dörrarna ..... 1.8
Bogsering, dragkrok ..... 3.32
Bogsering, släp ..... 3.32, 6.9
Bogsering, starthjälp ..... 5.31 – 5.32
Bogseröglor ..... 5.31 – 5.32
Bränsle, kvalitet ..... 1.78 – 1.79
Bränsle, påfyllning ..... 1.50, 1.78 – 1.79
Bränsle, råd och anvisningar om ekonomi ..... 2.12
Bränsle, volym ..... 1.78
Bränslebesparing ..... 2.12 → 2.14
Bränslenivå ..... 1.54
Bränsletankens volym ..... 1.78 – 1.79
Byte av lampor ..... 5.12 → 5.20
Bältessträckare ..... 1.25
Bältessträckare, bältessträckare till bilbälten fram ..... 1.25 → 1.28
Bältessträckare till bilbälten ..... 1.25 → 1.28

**C**

Cigrarrettändare ..... 3.21

**D**

Dieselversion, särskilda anvisningar ..... 2.7
Display ..... 1.50 → 1.55
Domkraft ..... 5.6
Dragkrok, montering ..... 3.32
Däck ..... 2.16 → 2.18, 4.10, 5.9 → 5.11
Däckpumpningssats ..... 5.3 → 5.5

Däcktryck ..... 2.16 → 2.18, 4.10, 5.10
Dörrar ..... 1.10 – 1.11, 1.14
Dörrar/baklucka ..... 1.8, 1.10 – 1.11, 1.14

**E**
Elektrisk strålkastaromställning i höjdled ..... 1.74
Elektroniskt stabiliseringssystem: ESP ..... 2.19 → 2.22
Eluttag ..... 3.21
ESP: Elektronisk stabiliseringskontroll ..... 2.19 → 2.22

**F**
Fack ..... 3.17 → 3.20
Fartbegränsare ..... 1.51, 2.23 → 2.25
Farthållare ..... 1.51, 2.23 → 2.29
Farthållare - fartbegränsare ..... 2.23 → 2.29
Filter, dieselfilter ..... 4.9
Filter, kupéfilter ..... 4.9
Filter, luftfilter ..... 4.9
Filter, oljefilter ..... 4.6, 4.9
Filter, partikelfilter ..... 1.51
Framstol, minnesinställning av förarplats ..... 1.20
Framstolar, elstyrda ..... 1.19
Framstolar, inställning ..... 1.17 – 1.18
Framstolar, inställningar ..... 1.15, 1.17 – 1.18, 1.22 → 1.24
Framstolar, manuellt styrda ..... 1.17
Funktionsfel ..... 1.50 → 1.53, 5.33 → 5.37
Färddator ..... 1.50 → 1.53, 1.56 → 1.65
Fönsterhissar ..... 3.12 → 3.14
Förankringsöglor ..... 1.35 – 1.36, 3.32
Förarplats ..... 1.46 → 1.53
Förarplats, inställningar ..... 1.22 → 1.24
Förvaringsfack ..... 3.17 → 3.20, 3.29 → 3.31

**G**
Glödlampor, byte ..... 5.12 → 5.20

**H**
Halvljus ..... 1.71
Handbroms ..... 1.50, 2.8
Handskfack ..... 3.19
Hjul (säkerhet) ..... 5.9 → 5.11
Hjulnyckel ..... 5.6
Hjälpnyckel ..... 1.2 – 1.3
Högtalare, placering ..... 5.28

**I**
Identifieringsskyltar ..... 6.3 – 6.4
Im- och isborttagning (defroster) bakruta ..... 3.5, 3.9
Im- och isborttagning (defroster) vindruta ..... 3.5, 3.9
Inkörning ..... 2.2
Installation av radio ..... 5.28
Instrumentbräda ..... 1.46 → 1.49
Instrumentbräda, inredning ..... 3.17 → 3.20
Instrumentpanel ..... 1.50 → 1.65, 1.71
Inställning av körläge ..... 1.15, 1.22
Inställning av körställning ..... 1.16
Insynsskydd ..... 3.27 – 3.28

**K**
Katalysator ..... 2.6 – 2.7
Klimatanläggning ..... 3.11
Klocka ..... 1.68
Kombinationsinstrument ..... 1.50 → 1.57
Kommandon ..... 1.46 → 1.49
Kompletterande krockskyddssystem ..... 1.25 → 1.28, 1.31
Kompletterande krockskyddssystem, sidoskydd ..... 1.30
Kompletterande krockskyddssystem på sidorna ..... 1.30
Kompletterande krockskyddssystem till bälten ..... 1.25 → 1.31
Kompletterande krockskyddssystem till bälten bak ..... 1.25 → 1.29
Kompletterande krockskyddssystem till bälten fram ..... 1.25 → 1.28
Kontroll- och varningslampor ..... 1.50 → 1.53, 1.56 → 1.65
Krockkudde, airbag ..... 1.25 → 1.28, 1.30 – 1.31
Kylvätska, behållare ..... 4.7
Kåpor ..... 5.6
Körning ..... 2.2 – 2.4, 2.6 → 2.14, 2.16 → 2.35

**L**
Lack, underhåll ..... 4.12 – 4.13
Lampor, byte ..... 5.12 → 5.20
Ledljus ..... 1.72, 1.74

Ljud- och ljussignalering ..... 1.70
Ljudsignal ..... 1.10, 1.52, 1.70, 1.72
Ljussignaler ..... 1.70
Luftkonditionering ..... 3.4 → 3.11
Lyft av bil, hjulbyte ..... 5.7 – 5.8
Låsning av dörrar ..... 1.2 → 1.11, 1.14
Låsning av dörrarna ..... 1.8, 1.12 → 1.14
Låsningsfria bromsar: ABS ..... 2.19 → 2.22
Läslampor ..... 3.15 – 3.16

**M**
Makeup-spegel ..... 3.16
Meddelanden på instrumentpanelen ..... 1.56 → 1.65
Meny för personlig inställning av bilens reglage ..... 1.66
Miljö ..... 2.15
Minnesinställning av förarstol ..... 1.20
Motorhuv ..... 4.2
Motoroljenivå ..... 4.3 → 4.6
Motoroljevolym ..... 4.5 – 4.6
Multimediautrustning ..... 3.36
Mått ..... 6.5 → 6.7

**N**
Nackskydd ..... 1.15 – 1.16
Navigeringssystem ..... 3.36
Nivåer, bromsvätska ..... 4.8
Nivåer, bränsle ..... 1.54
Nivåer, kylvätska ..... 1.54, 4.7
Nivåer, motorolja ..... 1.52, 4.3 → 4.6
Nivåer, spolvätskebehållare ..... 4.9

**O**
Oljebyte motor ..... 4.3 → 4.6
Oljemätsticka ..... 4.4

**P**
Panikbromsassistans ..... 2.19 → 2.22
Panikbromsning ..... 2.19 → 2.22
Parkeringsassistans ..... 2.30 → 2.32
Personlig inställning av bilens reglage ..... 1.66
Personliga inställningar av bilens reglage ..... 1.66
Punktering ..... 5.2, 5.6 → 5.8
Påslagning av bilens tändning ..... 2.4

**R**
Radio ..... 3.36
Radio, utrustning ..... 5.28
Radioutrustning ..... 5.28
Ratt, inställning ..... 1.67
Reglage (inbyggt) för handsfree-telefon ..... 3.36
RENAULT-kort, användning ..... 1.2 → 1.9
RENAULT-kort, batteri ..... 5.27
rengöring:
invändigt ..... 4.14 – 4.15
utvändigt ..... 4.12 – 4.13
Reservdelar ..... 6.10
Reservhjul ..... 5.2, 5.6
Rostskyddsbehandling ..... 4.12 – 4.13
Rostskyddskontroll ..... 6.17 → 6.22

**S**
Servicebevis ..... 6.11 → 6.16
Servostyrning ..... 1.67
Sidoblinkljus, lampbyte ..... 5.20
Signalering, belysning ..... 1.70
Signalering, ljud ..... 1.70
Signalhorn ..... 1.70
Skötsel av inredning ..... 4.14 – 4.15
Skötsel av inredning, underhåll ..... 4.14 – 4.15
Skötsel av kaross ..... 4.12 – 4.13
Skötsel av mekaniska delar ..... 4.2, 6.11 → 6.16
Släpvagnsvikter ..... 6.9
Solskydd ..... 3.16
Spolare ..... 1.75 → 1.77, 4.9
Spolarvätska, behållare ..... 4.9
Start-/stoppknapp ..... 2.3 → 2.5
Start av motor ..... 2.3 – 2.4
Start i backe ..... 2.22
Starthjälp i backe (HSA) ..... 2.22
Stopp av motor ..... 2.5

Strålkastare, adaptiva kurvljus ..... 1.72
Strålkastare, dimljus ..... 5.14
Strålkastare, dimljus fram ..... 5.14
Strålkastare, extraljus ..... 5.14
Strålkastare, fram ..... 5.12 – 5.13
Strålkastare, inställning ..... 1.74
Strålkastare, lampbyte ..... 5.12 – 5.13
Strålkastarinställning ..... 1.74
Strålkastarspolare ..... 1.76
Stängning av dörrarna ..... 1.10 → 1.13
Säkringar ..... 5.23 – 5.24

**T**
Takbelysning ..... 3.15 – 3.16, 5.21 – 5.22
Taklucka ..... 3.12 → 3.14
Takräcke, takskenor ..... 3.35
Takskenor ..... 3.35
Tanklock ..... 1.78 – 1.79
Tekniska specifikationer ..... 6.3 → 6.7, 6.9 – 6.10
Telefon ..... 3.36
Temperaturreglering ..... 3.6 → 3.10
Tid ..... 1.68
Tillbehör ..... 5.29
Torkarblad ..... 5.30
Torkare ..... 1.75 → 1.77
Torkare, torkarblad ..... 5.30
Torkare/spolare ..... 1.75 – 1.76
Transport av barn ..... 1.32 – 1.33, 1.35 → 1.45
Transport av föremål, avskiljningsnät ..... 3.33 – 3.34
Transport av föremål, i bagagerum ..... 3.32 → 3.34
Tvätt ..... 4.12 – 4.13

**U**
Underhåll, oljebyte ..... 6.11 → 6.16
Upplåsning av dörrarna ..... 1.12 – 1.13

**V**
Variabel servostyrning ..... 1.51
Varning ..... 1.70
Varningssignal ..... 1.70 – 1.71
Ventilation ..... 3.4 → 3.10
Ventilationsmunstycken ..... 3.2 – 3.3
Verktygssats ..... 5.6
Vev ..... 5.6
Vikter ..... 6.9
Vindrute- och bakruterengöring ..... 1.77
Visare, färdriktningsvisare ..... 1.70, 5.15
Visare, på instrumentpanelen ..... 1.50 → 1.57
Visare, yttertemperatur ..... 1.68
Värme ..... 3.4 → 3.10
Växelspak ..... 2.8
Växelväljarspak för automatväxellåda ..... 2.33 → 2.35
Växling ..... 2.8, 2.33 → 2.35

**Y**
Yttertemperatur ..... 1.68

**Ö**
Öppning av dörrarna ..... 1.10 → 1.13
Övervakningssystem för däcktryck ..... 2.16 → 2.18

( www.renault.se ) ( www.renault.no )

RENAULT S.A.S. SOCIÉTÉ PAR ACTIONS SIMPLIFIÉE AU CAPITAL DE 533 941 113 € / 13-15, QUAI LE GALLO
92100 BOULOGNE-BILLANCOURT R.C.S. NANTERRE 780 129 987 — SIRET 780 129 987 03591 / TÉL. : 0810 40 50 60
NU 837-8– 99 91 073 49R – 04/2011 – Edition suédoise